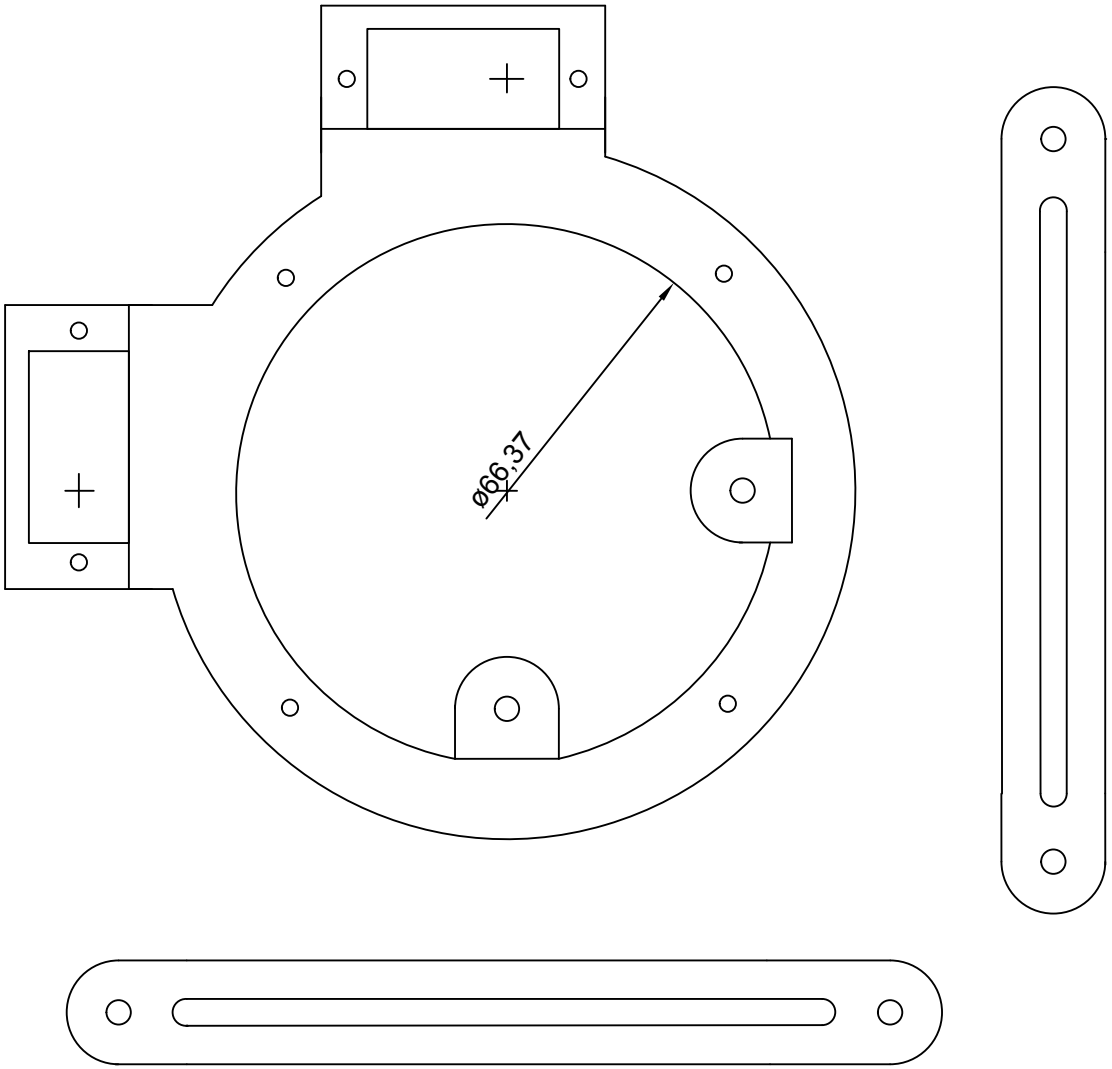

MECANISME POUR MOTORISATION D' HOLOPROJECTEUR - R2 BUILDERS CLUB FRANCOPHONE

V1.0 O. Lanvin (THX-1138) 03.2013