QPY

MQ

RECOMMANDATIONS

RECUEIL

SCHEMAS

ELECTRIQUES

309

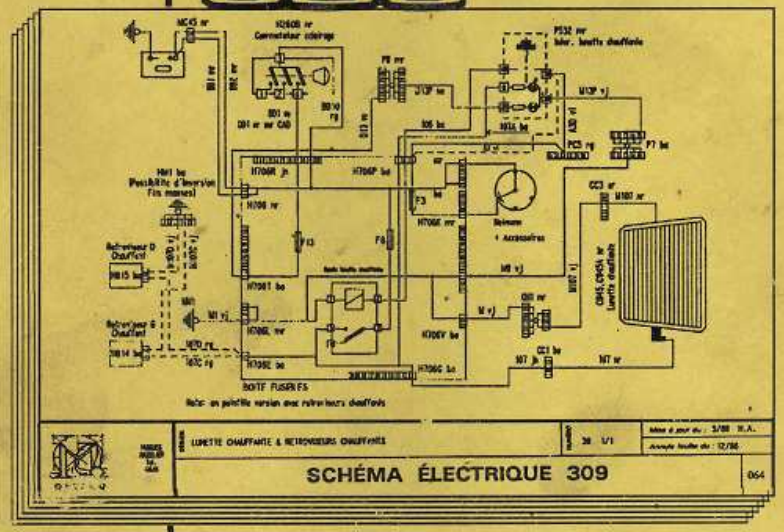

CARROSSERIE

B. RAMET

mise à jour : JUIN 91

Annule et remplace précédente diffusion de MAI 90

NUMEROTATION DES APPAREILS

Les appareils sont numérotés de 1 à 999 pour tous les types de voitures et chaque numéro correspond à un appareil.

On divise la voiture en quatre compartiments repérés respectivement par les lettres "M" moteur, "P" planche de bord, "H" habitacle et "C" coffre.

Exemple : L'avertisseur porte le repère numérique 25 qui, placé dans le compartiment moteur, déterminera la connexion M25.

Pour les interconnexions entre faisceaux, comme précédemment, on utilise les lettres "M, P, H, C" pour définir l'emplacement géographique, puis faire précéder le numéro d'ordre de l'appareil de la lettre "C".

Exemple : MC25 interconnexion entre faisceau projecteurs et rallonge avertisseur.

ABREVIATIONS DES COULEURS

- or : ORANGE
- ve : VERT
- be : BLEU
- ba : BLANC
- mr : MARRON
- jn : JAUNE
- rg : ROUGE
- gr : GRIS
- vi : VIOLET
- vj : VERT JAUNE
- na : NATUREL
- bg : BEIGE
- rs : ROSE
- nr : NOIR

QPY/MQ RECOMMANDATIONS	SCHEMA ELECTRIQUE 309

MODIFIE 5-91	DESIGNATION	PAGE	SCHEMA NUMERO	SCHEMA FOLIO
■	ALLUMAGE ,BRANCHEMENT BOBINE SECHE (Moteur XU_JA)	002	01	2/3
■	ALLUMAGE ,BRANCHEMENT BOBINE (Moteur TU ,XU52C & XU92C)	003	01	3/3
■	ALLUMAGE ,BRANCHEMENT BOBINE (XU_J1)	001	01	1/3
	ALLUME-CIGARE & ECLAIRAGE CENDRIER	005	03	1/1
	ANTIPOLLUTION : CLASSE "C" TU3	008	05	1/2
	ANTIPOLLUTION : DIESEL E.G.R.	009	05	2/2
■	ANTI-BLOCAGE DE ROUES	097	48	1/1
■	AUTOMATIQUE :SECURITE DEMARRAGE XU52C XU9J1 & FEU DE RECUL	083	41	1/3
■	AUTOMATIQUE :SECURITE DEMARRAGE XU5M _Z & FEU DE RECUL	084	41	2/3
	AUTOMATIQUE :SECURITE DEMARRAGE XU9JAZ & FEU DE RECUL	085	41	3/3
	AUTO-ECOLE (Cde. clignotant,avertisseur,appel phare)	096	47	1/1
■	AUTO-RADIO : ALIMENTATION	006	04	1/2
■	AUTO-RADIO : ALIMENTATION & HAUT-PARLEUR	007	04	2/2
■	AVERTISSEUR : 1 SEUL	010	06	1/2
■	AVERTISSEUR : A COMPRESSEUR	011	06	2/2
■	BOITE FUSIBLES : FONCTIONS PROTEGEES PAR FUSIBLES	100	49	3/3
■	BOITE FUSIBLES : IMPLANTATION connecteur,fusible,relais	099	49	2/3
	BOITE FUSIBLES : SCHEMA DE PRINCIPE	098	49	1/3
■	BRUITEUR VEILLEUSES OUBLIEES (suivant équipement)	016	08	2/2
	CLIGNOTANTS & REPETITEURS	034	20	1/1

MODIFIE 5-91	DESIGNATION	PAGE	SCHEMA NUMERO	SCHEMA FOLIO
	CLIMATISEUR	049	31	1/1
■	COMPTE-TOURS	048	30	1/1
	CONDAMNATION CENTRALISEE : A DISTANCE (PLIP)	059	33	2/2
	CONDAMNATION CENTRALISEE : STANDARD & VERSION 3 PORTES	058	33	1/2
■	CONNECTEURS SOUS PLANCHE DE BORD (2 folios)	106	51	3/4
	CONNECTEURS SUR BOITE FUSIBLES	105	51	2/4
	CONNECTEURS SUR COMBINE	104	51	1/4
	CONNECTEURS & EPISSURES : IMPLANTATION	101	50	1/3
■	CONNECTEURS & EPISSURES : NOMENCLATURE (2 folios)	102	50	2/3
	DEMARREUR ,ALTERNATEUR ET TEMOIN DE CHARGE	004	02	1/1
■	ECLAIRAGE FACADE CLIMATISEUR & COMBINE	028	16	1/1
■	ECLAIRAGE PLAQUE DE POLICE & ALIMENT. BATTERIE COFFRE	029	17	1/1
	ECLAIRAGE VIDE POCHE	030	18	1/1
	EPISSURE FAISCEAU PLANCHE DE BORD	108	52	1/1
	ESSUIE-VITRE : AR & POMPE LAVE VITRE	012	07	1/3
	ESSUIE-VITRE : AV TEMPORISE & POMPE LAVE VITRE	014	07	3/3
	ESSUIE-VITRE : AV & POMPE LAVE VITRE	013	07	2/3
■	FEUX BROUILLARD : ARRIERE	020	12	1/4
■	FEUX BROUILLARD : AV + AR,VERSION FEUX DIURNES valable JA.	023	12	4/4
■	FEUX BROUILLARD : AVANT CAG & CAD SANS LONGUE PORTEE	021	12	2/4

QPY/MQ RECOMMANDATIONS	SCHEMA ELECTRIQUE 309

MODIFIE 5-91	DESIGNATION	PAGE	SCHEMA NUMERO	SCHEMA FOLIO
■	FEUX BROUILLARD : AVANT CAG & CAD (AVEC LONGUE PORTEE)	022	12	3/4
	FEUX DE CROISEMENT	017	09	1/1
■	FEUX DE POSITION & TEMOIN 2 variantes témoins	015	08	1/2
	FEUX DE RECUL	024	13	1/1
	FEUX DE ROUTE	018	10	1/1
■	FEUX DIURNES : TOUTES VERSIONS	025	14	1/1
■	FEUX LONGUE PORTEE	026	15	1/2
■	FEUX LONGUE PORTEE variante feux diurnes relais sur B.F.	027	15	2/2
	FEUX STOP ARRIERE	019	11	1/1
	GENDARMERIE	095	46	1/1
	INJECTION : ELECTRONIQUE " XU5JA - XU9JA "	075	39	2/8
■	INJECTION : ELECTRONIQUE " XU5M 3Z "	079	39	6/8
	INJECTION : ELECTRONIQUE " XU9J1 "	074	39	1/8
■	INJECTION : ELECTRONIQUE " XU9J4_ "	081	39	8/8
■	INJECTION : ELECTRONIQUE " XU9JAZ " (DC01)	080	39	7/8
■	INJECTION : MONOPOINT " TU_M "	076	39	3/8
	INJECTION : MONOPOINT " XU5M 2Z "	078	39	5/8
	INJECTION : MONOPOINT " XU9M "	077	39	4/8
	JAUGE A CARBURANT	039	23	1/1
■	LAVE - PROJECTEURS (Valable avec faisceau 96.068031.80)	060	34	1/2

MODIFIE 5-91	DESIGNATION	PAGE	SCHEMA NUMERO	SCHEMA FOLIO
■	LAVE - PROJECTEURS (Valable avec faisceau 96.102185.80)	061	34	2/2
	LEVE - VITRE	062	35	1/1
■	LUNETTE CHAUFFANTE & RETROVISEURS CHAUFFANTS	063	36	1/1
	MONTRE : A AIGUILLES	046	29	1/2
■	MONTRE : DIGITALE	047	29	2/2
	MOTOVENTILATEUR : 1 A 2 VITESSES	051	32	2/8
	MOTOVENTILATEUR : 1 VITESSE	050	32	1/8
	MOTOVENTILATEUR : DEUX A 2 VITESSES	054	32	5/8
	MOTOVENTILATEUR : DEUX A 2 VITESSES " XUD7T REFRIGERE "	056	32	7/8
	MOTOVENTILATEUR : DEUX A 2 VITESSES "DIESEL REFRIGERE"	055	32	6/8
	MOTOVENTILATEUR : DEUX A 2 VITESSES, REFRIGERE	057	32	8/8
■	MOTOVENTILATEUR : POST REFROIDISSEMENT 1 A 2 VITESSES	052	32	3/8
■	MOTOVENTILATEUR : POST REFROIDISS. 2 A 2 VITESSES REFRI.	053	32	4/8
■	NOMENCLATURE DES FILS (5 folios)	109	53	1/5
	PLAFONNIER : AR , ECLAIRAGE COFFRE & ENTREPRISE	033	19	3/3
■	PLAFONNIER : AV ,LECTEUR CARTES & INTER. PORTE AV AR	032	19	2/3
	PLAFONNIER : AVANT	031	19	1/3
	POLICE BANALISEE	093	45	1/2
■	POLICE NON BANALISEE	094	45	2/2
■	POMPE A ESSENCE : IMMERGEE	065	38	1/9

QPY/MQ RECOMMANDATIONS	SCHEMA ELECTRIQUE 309

MODIFIE 5-91	DESIGNATION	PAGE	SCHEMA NUMERO	SCHEMA FOLIO
	POMPE A ESSENCE : INJECTION & RELAIS TACHYMETYRIQUE XU9J1	066	38	2/9
	POMPE A ESSENCE : INJECTION & RELAIS TACHYMET. XU5JA XU9JA	067	38	3/9
	POMPE A ESSENCE : INJECTION "TU_M" & RELAIS ALIMENT.	069	38	5/9
	POMPE A ESSENCE : INJECTION "XU5M 2Z" & RELAIS ALIMENT.	070	38	6/9
■	POMPE A ESSENCE : INJECTION "XU5M 3Z" & RELAIS ALIMENT.	071	38	7/9
	POMPE A ESSENCE : INJECTION "XU9J4_" & RELAIS ALIMENT.	073	38	9/9
	POMPE A ESSENCE : INJECTION "XU9JAZ" & RELAIS ALIMENT.	072	38	8/9
	POMPE A ESSENCE : INJECTION "XU9M" & RELAIS ALIMENT.	068	38	4/9
■	RECEPTEUR COMBINE : TEMP. HUILE , EAU & PRESS. HUILE	036	22	1/3
	RECEPTEUR COMBINE :TEMP. HUILE , EAU & PRES. HUILE XU_M	037	22	2/3
	RECEPTEUR COMBINE :T° HUILE,EAU & PRES. XU_JA_ & XU9J1	038	22	3/3
■	REFRIGERATION : CLIMATISEUR & COMMANDE	091	43	1/1
■	SIEGES CHAUFFANTS	064	37	1/1
■	SIGNAL DANGER (WARNING)	035	21	1/1
	SPECIFICATION C.A.D.: CODES ATTENUES	092	44	1/1
■	SPECIF. DIESEL : BOITIER TEMPERATURE D'EAU	090	42	5/5
■	SPECIF. DIESEL : BOUGIES PRECHAUFFAGE & TEMOIN	088	42	3/5
	SPECIF. DIESEL : DETECTEUR PRESENCE D'EAU & TEMOIN	087	42	2/5
	SPECIF. DIESEL : ELECTROVANNE ARRET POMPE	086	42	1/5
■	SPECIF. DIESEL : POMPE ADDITIONNELLE CHAUFFAGE	089	42	4/5

MODIFIE 5-91	DESIGNATION	PAGE	SCHEMA NUMERO	SCHEMA FOLIO
■	TEMOIN DE STARTER	040	24	1/1
■	TEMOIN DIAGNOSTIC & SURCHAUFFE CATALYSEUR	082	40	1/1
	TEMOIN FREIN A MAIN & NIVEAU LOCKHEED	045	28	1/1
■	TEMOIN NIVEAU D'EAU :VERSION DIESEL & INJ. ESSENCE	044	27	2/2
■	TEMOIN NIVEAU D'EAU :VERSION ESSENCE & INJ. MONOP. & CAD	043	27	1/2
■	TEMOIN USURE PLAQUETTE FREIN	041	25	1/1
■	TEMOINS STOP ,PRESSION D'HUILE & TEMPERATURE D'EAU	042	26	1/1

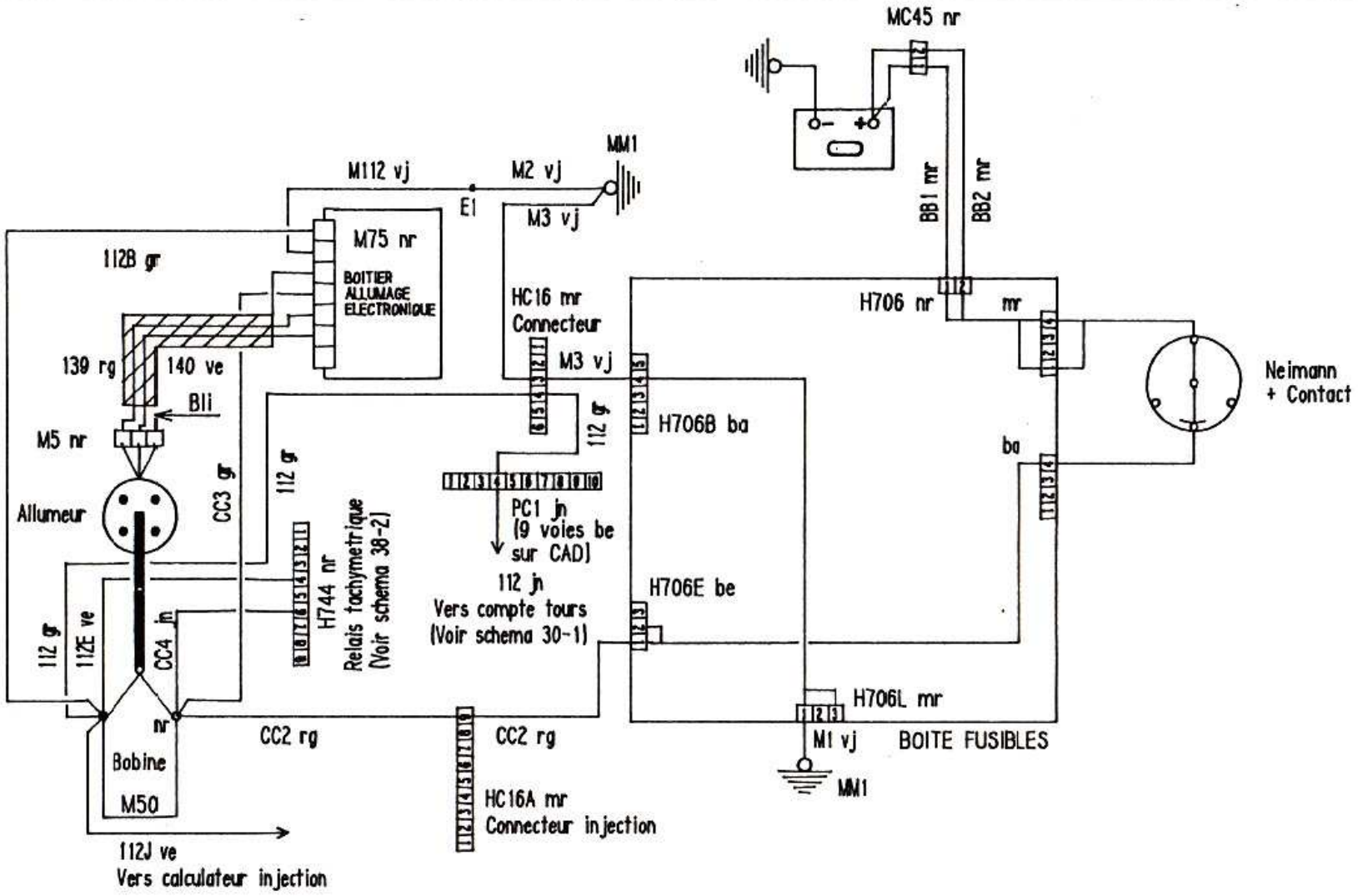

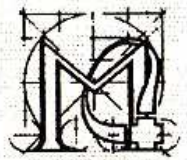

QPY/MQ

HUGUES ARZELIER
Tel. 4028

DÉSIGN. ALLUMAGE . BRANCHEMENT BOBINE (XU_J1)

NUMÉRO 01 1/3

Mise à jour du : 4/91 H.A.

Annule feuille du : 1/90

SCHÉMA ÉLECTRIQUE 309

001

IMP. PEUGEOT POISSY B 1032B

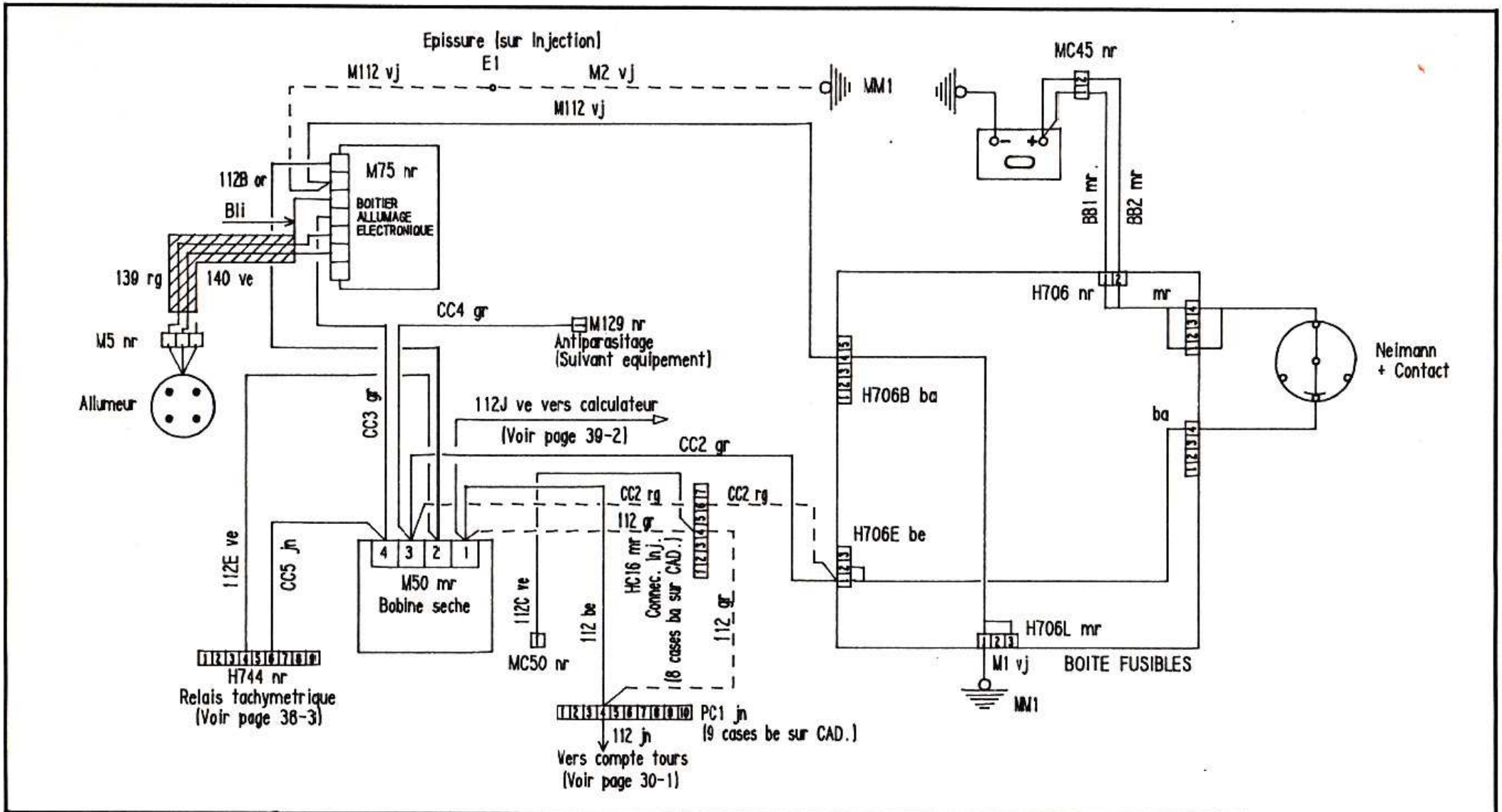

QPY/MQ

HUGUES ARZELIER Tel. 4028

DÉSIGN. ALLUMAGE . BRANCHEMENT BOBINE SECHE (Moteur XU5JA & XU9JA)

NUMÉRO 01 2/3

Mise à jour du : 4/91 H.A.

Annule feuille du : 9/90

SCHÉMA ÉLECTRIQUE 309

002

IMP. PEUGEOT POISSY B 10328

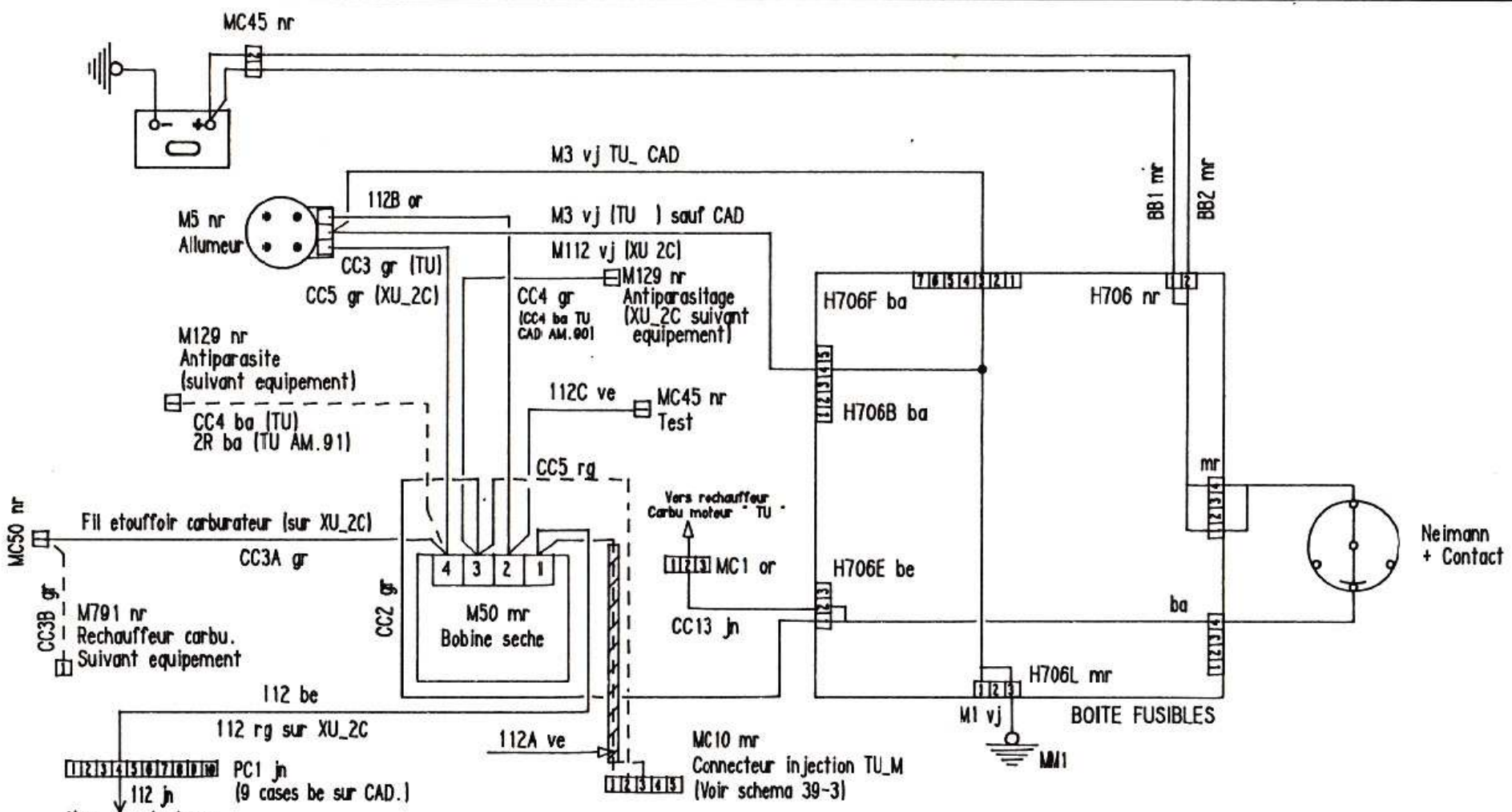

Nota: sur TU le fil CC4 vient de M50 mr en case 4 (antiparasitage) & fil est blanc
sur bobine seche fil CC2 & CC3 deviennent vi sur XU52C feux diurnes

QPY/MQ — HUGUES ARZELIER Tel. 4028	DÉSIGN. ALLUMAGE ,BRANCHEMENT BOBINE (Moteur TU__ ,XU52C & XU92C avec bobine seche)	NUMÉRO 01 3/3	Mise à jour du : 4/91 H.A.
			Annule feuille du : 5/90
	SCHÉMA ÉLECTRIQUE 309		003

IMP. PEUGEOT POISSY B 10328

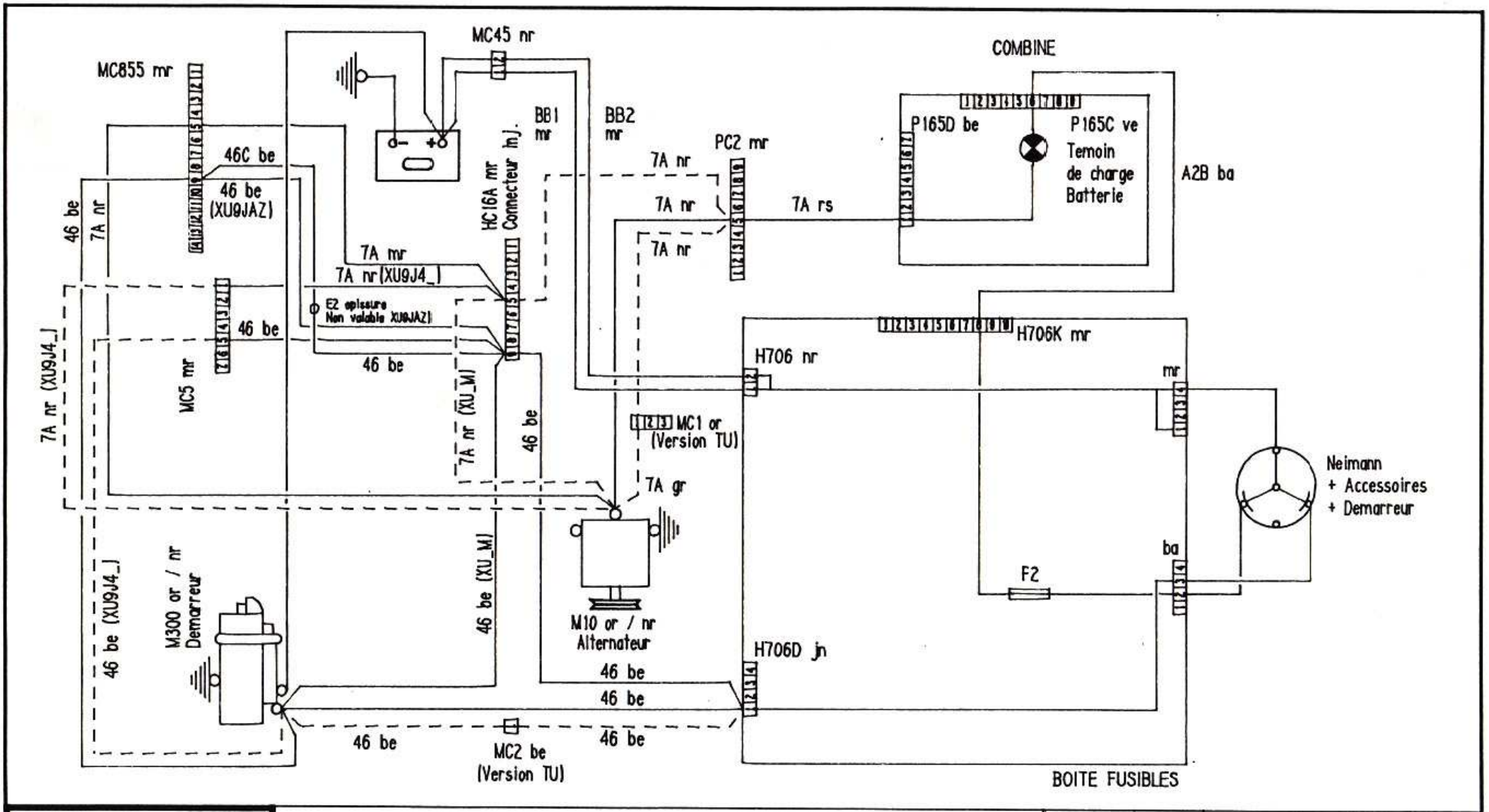

QPY/MQ

HUGUES ARZELIER Tel. 4028

DÉSIGN. DEMARREUR . ALTERNATEUR ET TEMOIN DE CHARGE (sauf demarreur version automatique)

NUMÉRO 02 1/1

Mise à jour du : 5/90 H.A.

Annule feuille du : 1/90

SCHÉMA ÉLECTRIQUE 309

004

IMP. PEUGEOT POISSY B 10328

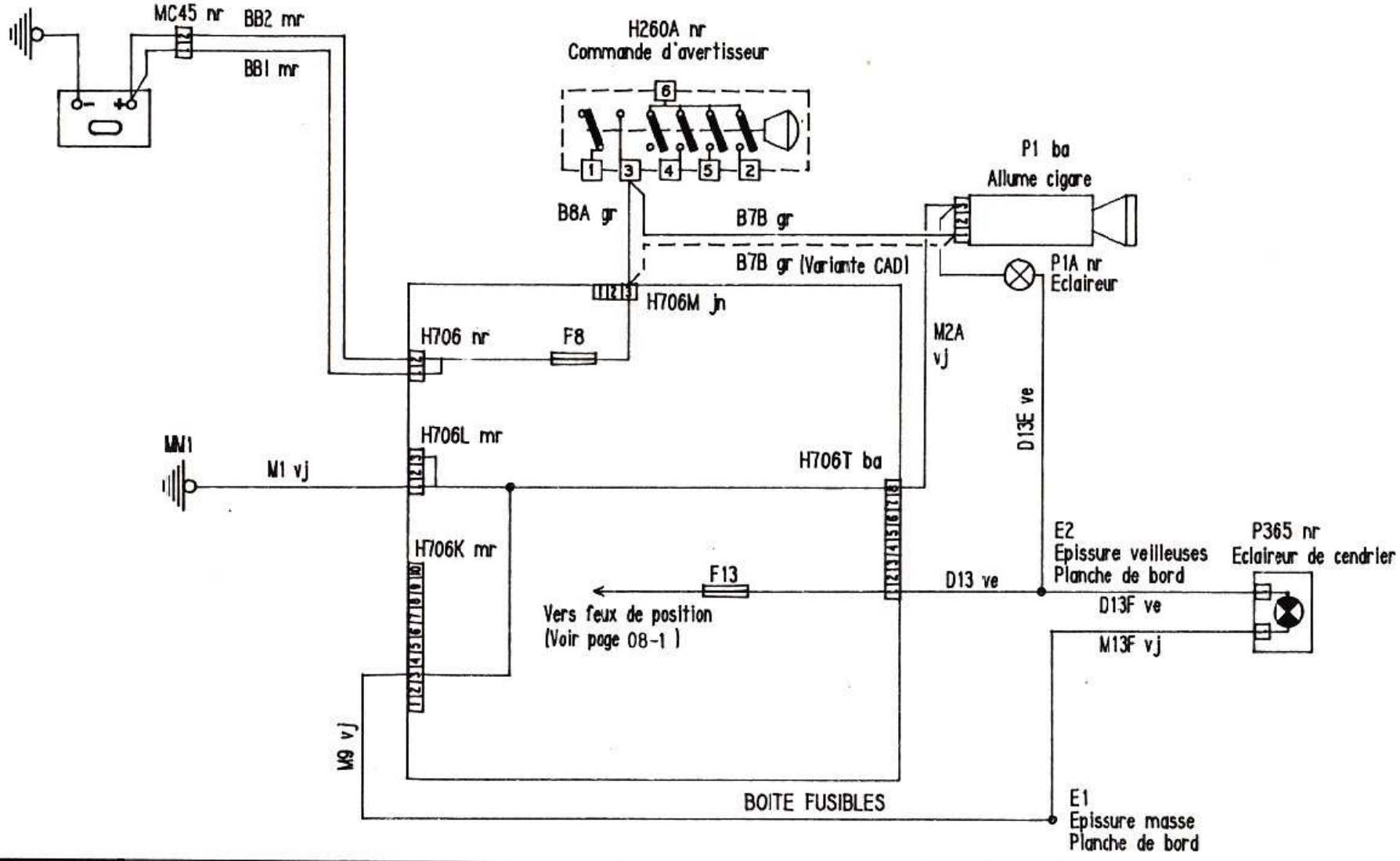

QPY/MQ

HUGUES ARZELIER Tel. 4028

DÉSIGN. ALLUME-CIGARE & ECLAIRAGE CENDRIER

NUMÉRO 03 1/1

Mise à jour du : 5/90 H.A.

Annule feuille du : 5/89

SCHÉMA ÉLECTRIQUE 309

005

IMP. PEUGEOT POISSY B 10328

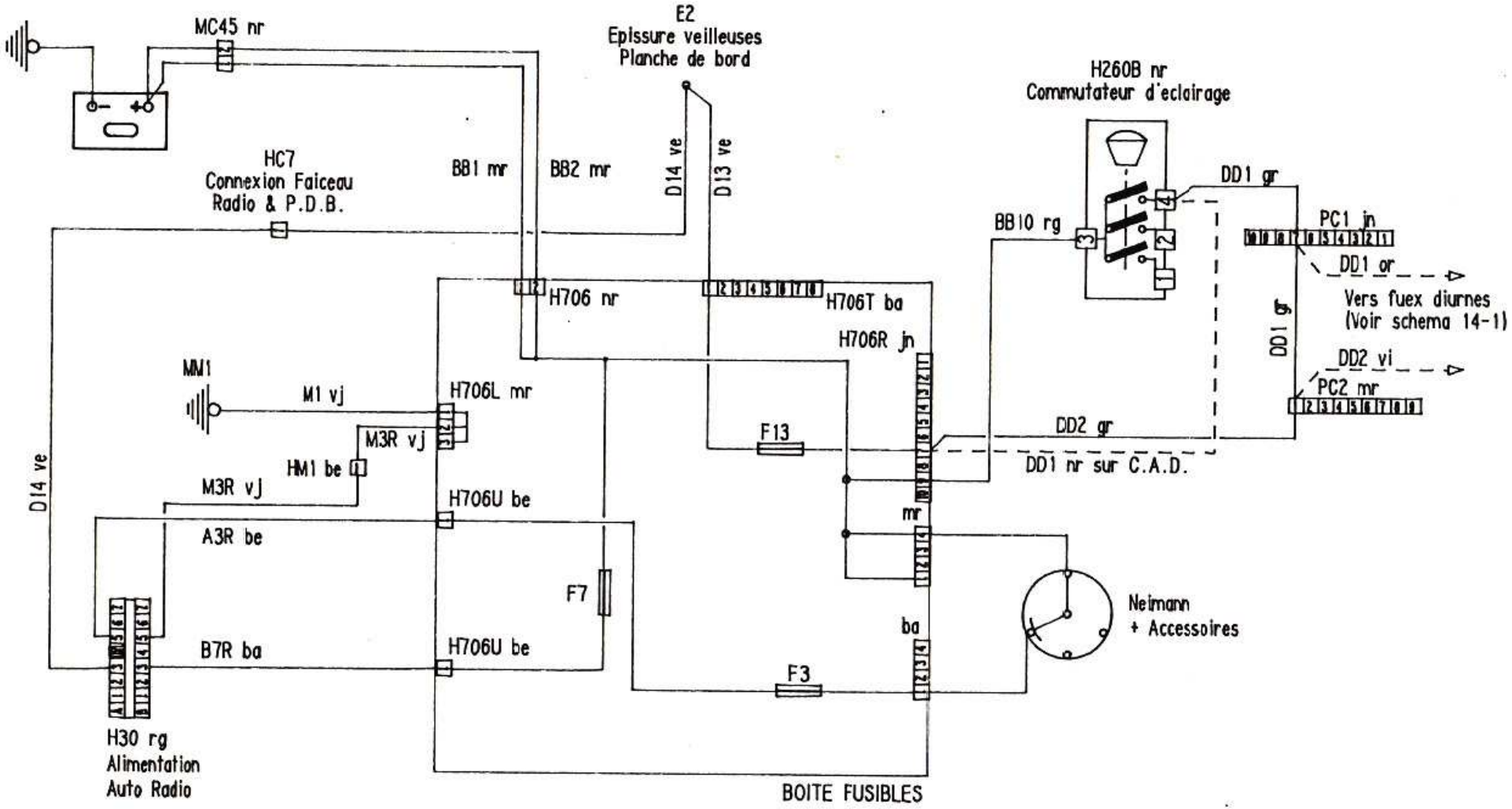

QPY/MQ — HUGUES ARZELIER Tel. 4028	DÉSIGN. AUTO-RADIO : ALIMENTATION	NUMÉRO 04 1/2	Mise à jour du : 5/91 H.A. Annule feuille du 5/90
	SCHÉMA ÉLECTRIQUE 309		006

IMP. PEUGEOT POISSY 8 10328

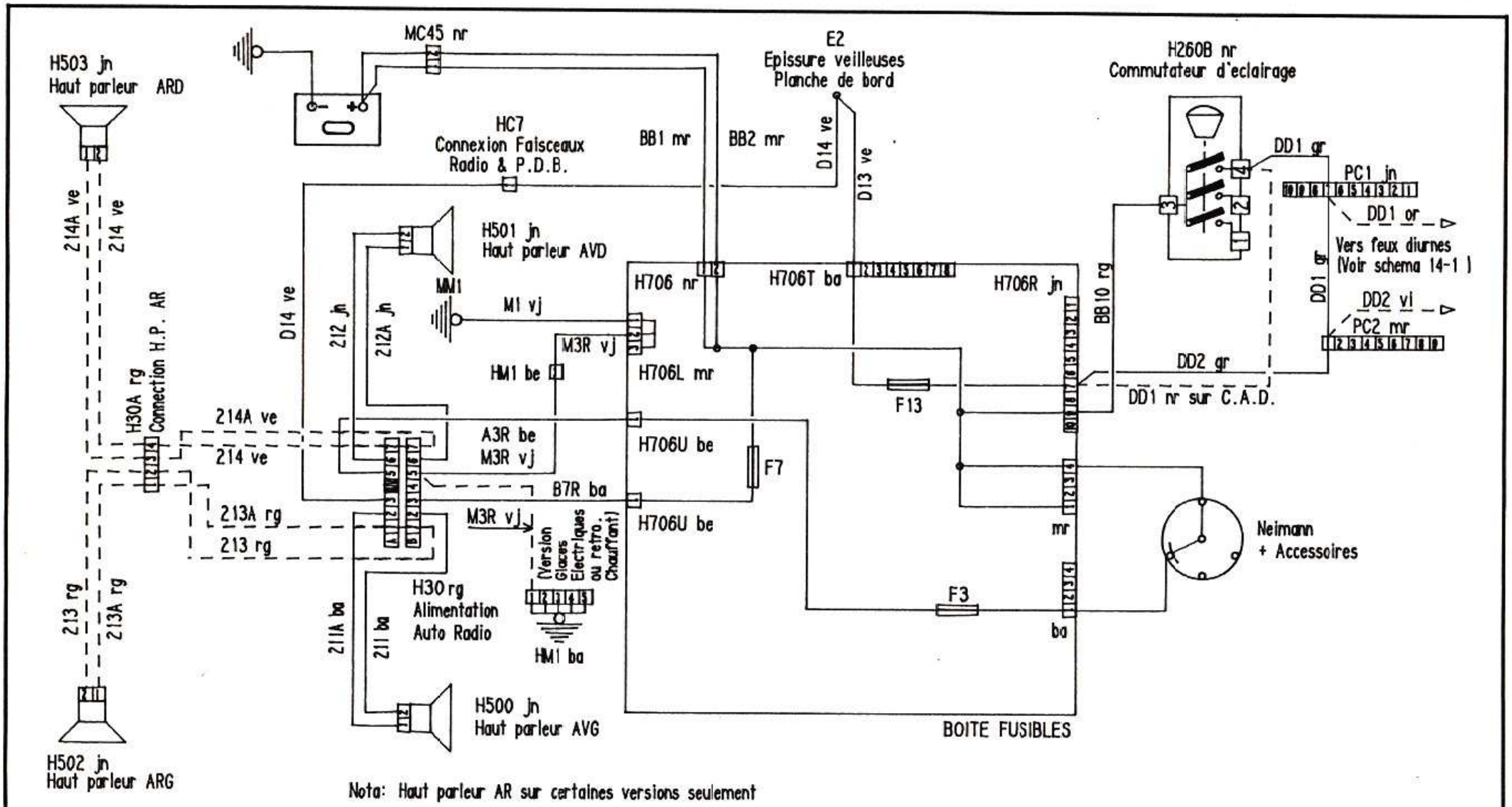

QPY/MQ — HUGUES ARZELIER Tel. 4028	DÉSIGN. AUTO-RADIO : ALIMENTATION & HAUT-PARLEUR	NUMÉRO 04 2/2	Mise à jour du : 5/91 H.A.
			Annule feuille du : 5/90
	SCHÉMA ÉLECTRIQUE 309		007

IMP. PEUGEOT POISSY B 10328

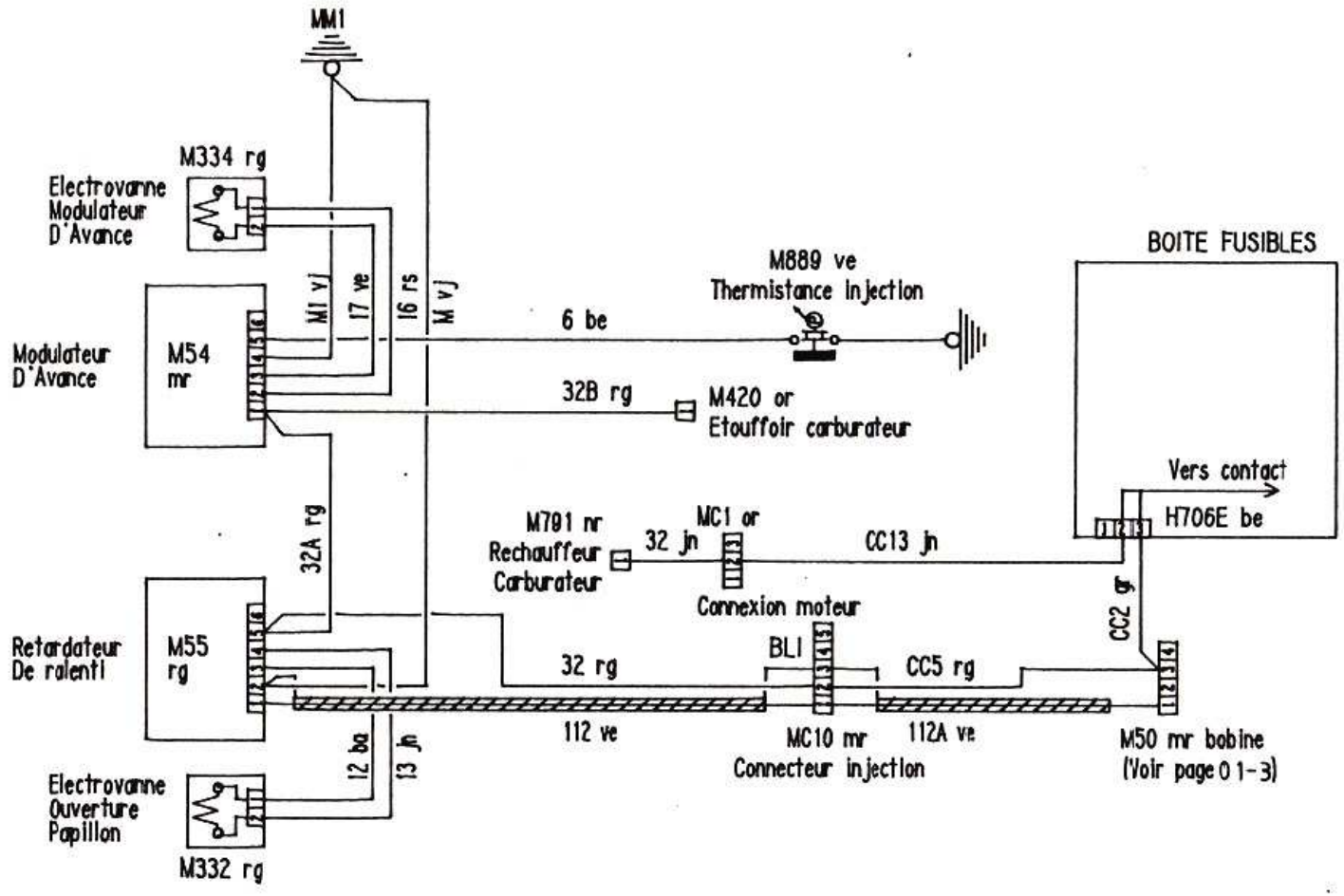

QPY/MQ — HUGUES ARZELIER Tel. 4028	DÉSIGN. ANTIPOLLUTION : CLASSE " C " TU3	NUMÉRO 05 1/2	Mise à jour du : 10/88 H.A. Annule feuille du :
	SCHÉMA ÉLECTRIQUE 309		008

IMP. PEUGEOT POISSY B 10328

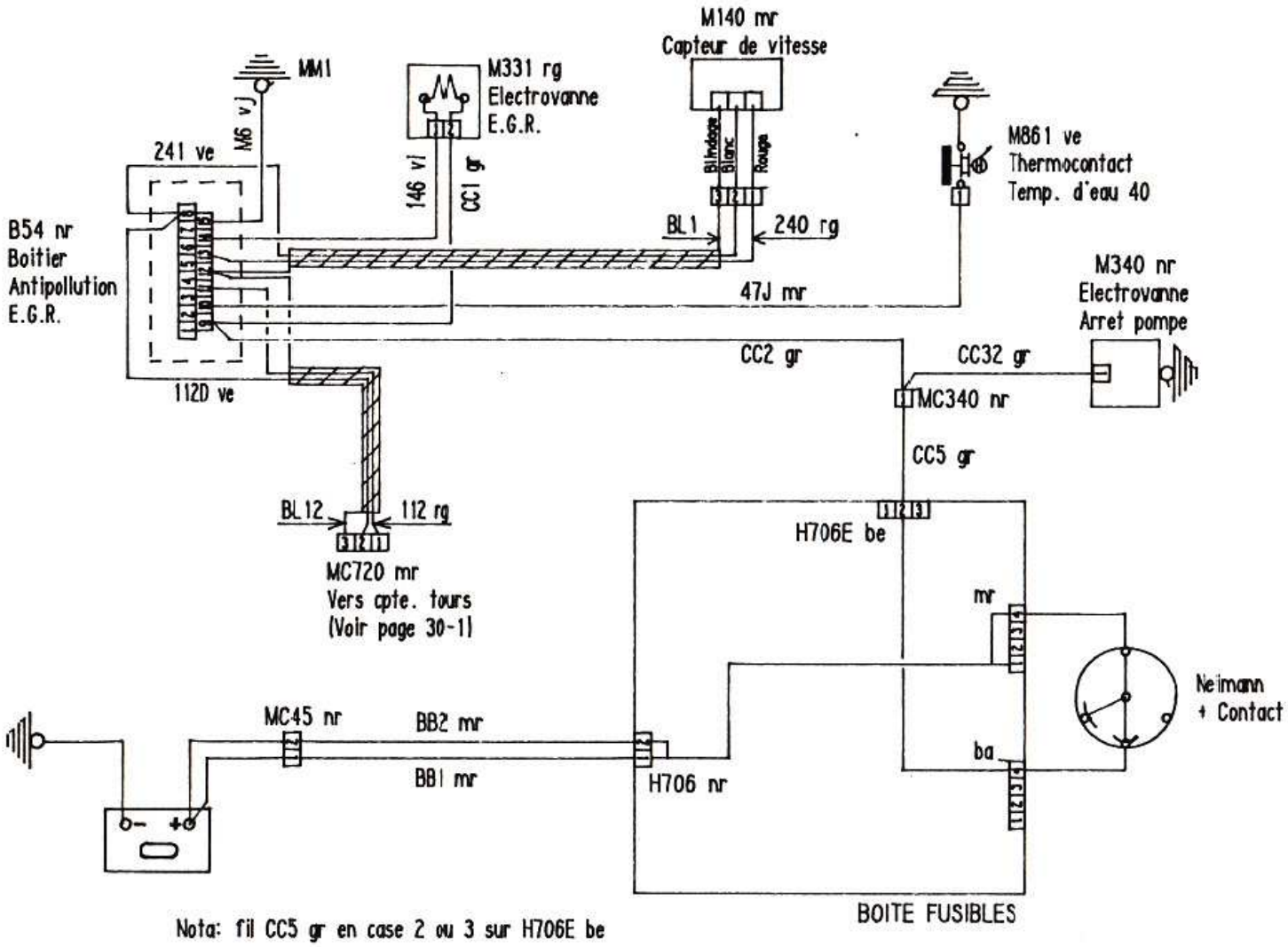

Nota: fil CC5 gr en case 2 ou 3 sur H706E be

QPY/MQ — HUGUES ARZELIER Tel. 4028	DÉSIGN. ANTIPOLLUTION : DIESEL E.G.R.	NUMÉRO 05 2/2	Mise à jour du : 1/91 H.A. Annule feuille du : 5/89
	SCHÉMA ÉLECTRIQUE 309		009

IMP. PEUGEOT POISSY B 10328

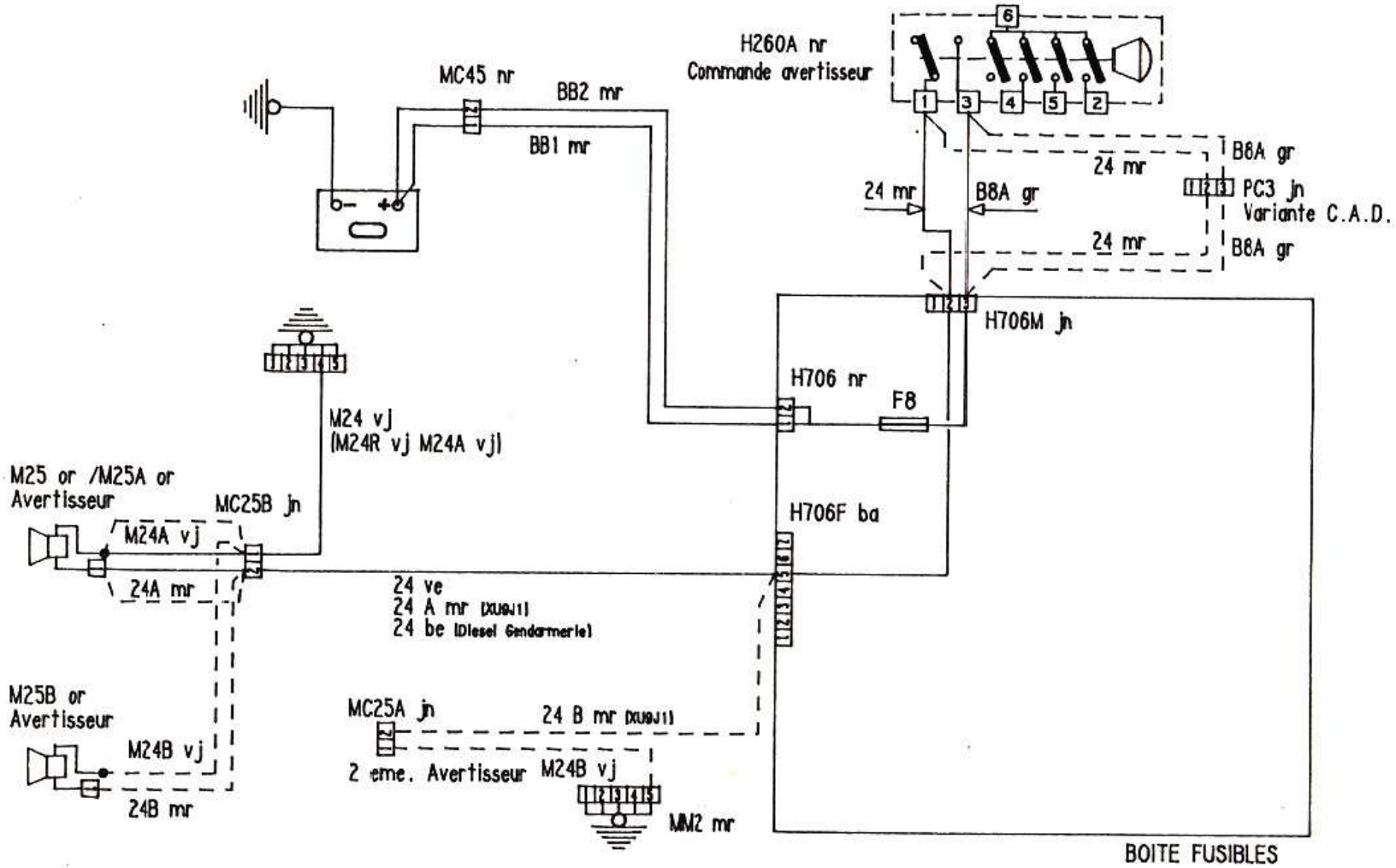

Nota: en pointille rallonge 2 eme avertisseur
le fil M24_ vj differentes positions sur MM2

QPY/MQ — HUGUES ARZELIER Tel. 4028	DÉSIGN. AVERTISSEUR : 1 SEUL	NUMÉRO 06 1/2	Mise à jour du : 5/91 H.A. Annule feuille du : 5/90
	SCHÉMA ÉLECTRIQUE 309		010

IMP. PEUGEOT POISSY B 10328

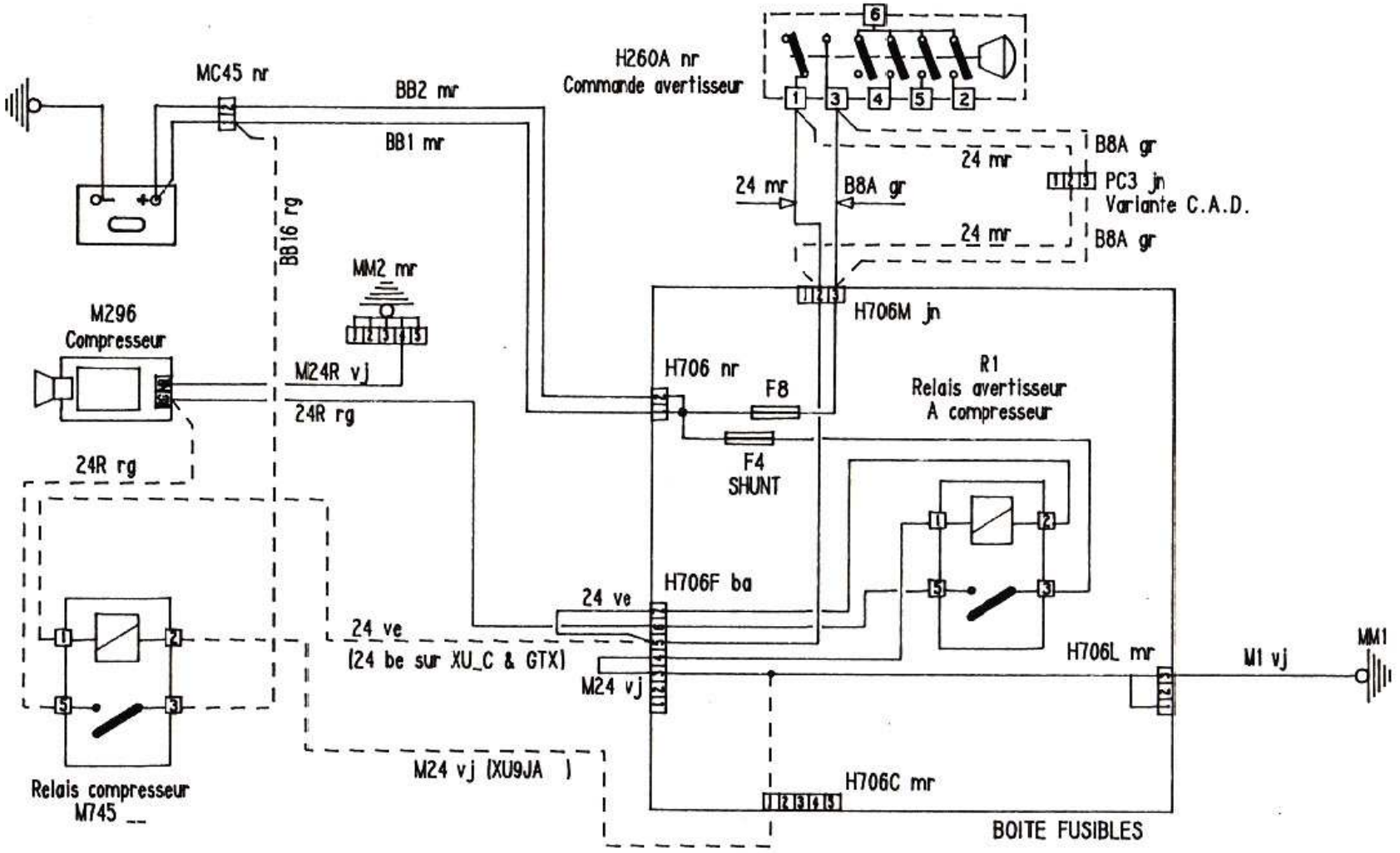

Nota : la variante avec relais sur boite fusible devient valable tous types Avertisseur a compresseur A.M. 92

QPY/MQ — HUGUES ARZELIER Tel. 4028	DÉSIGN. AVERTISSEUR : A COMPRESSEUR	NUMÉRO 06 2/2	Mise à jour du : 5/91 H.A.
			Annule feuille du : 1/91
	SCHÉMA ÉLECTRIQUE 309		011

IMP. PEUGEOT POISSY B 10328

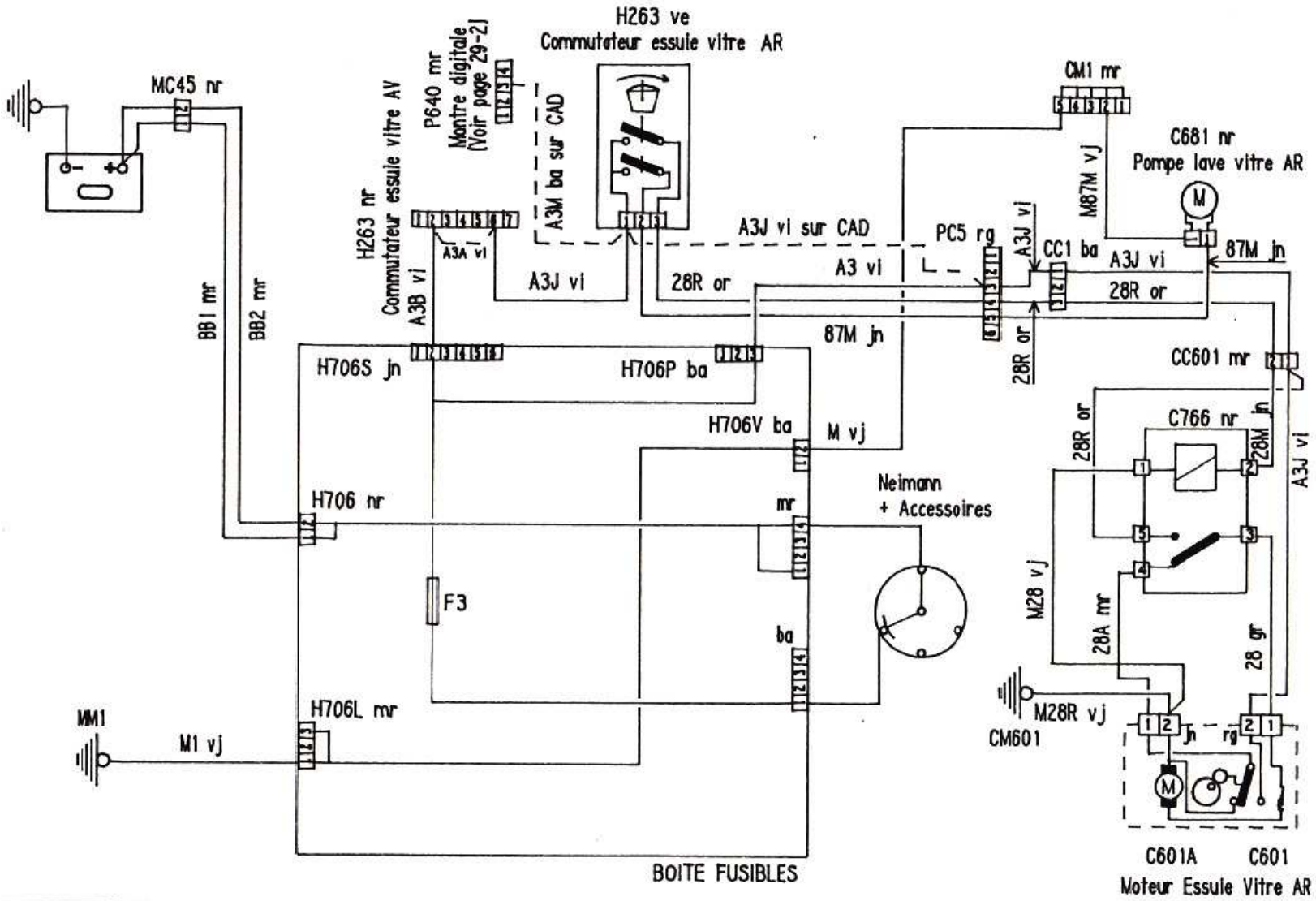

QPY/MQ — HUGUES ARZELIER Tel. 4028	DÉSIGN. ESSUIE-VITRE : AR & POMPE LAVE VITRE	NUMÉRO 07 1/3	Mise à jour du : 1/91 H.A.
			Annule feuille du : 5/89
	SCHÉMA ÉLECTRIQUE 309		012

IMP. PEUGEOT POISSY B 10328

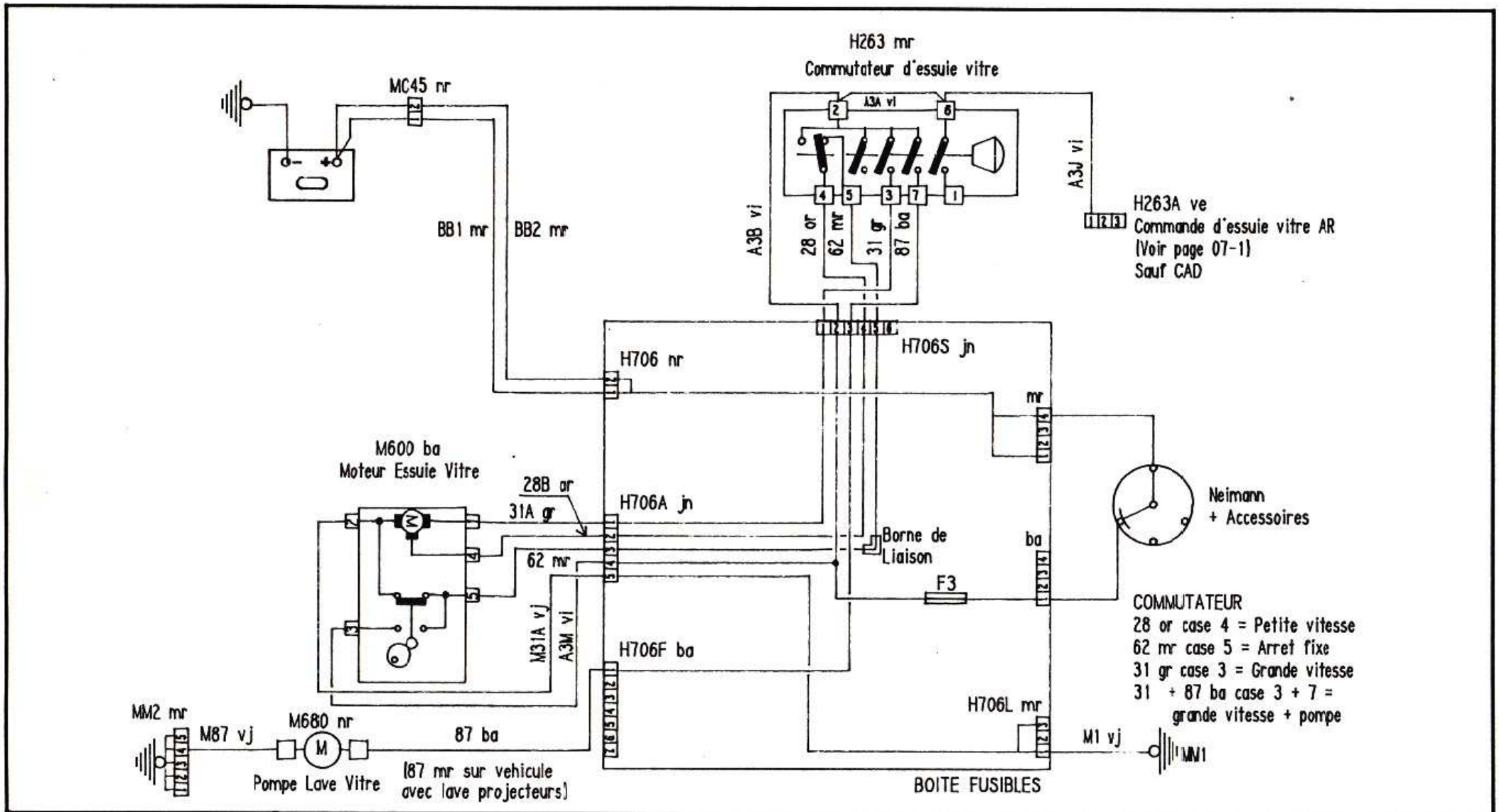

QPY/MQ — HUGUES ARZELIER Tel. 4028	DÉSIGN. ESSUIE-VITRE : AV & POMPE LAVE VITRE	NUMÉRO 07 2/3	Mise à jour du : 1/91 H.A.
			Annule feuille du : 5/90

SCHÉMA ÉLECTRIQUE 309

013

IMP. PEUGEOT POISSY B 10328

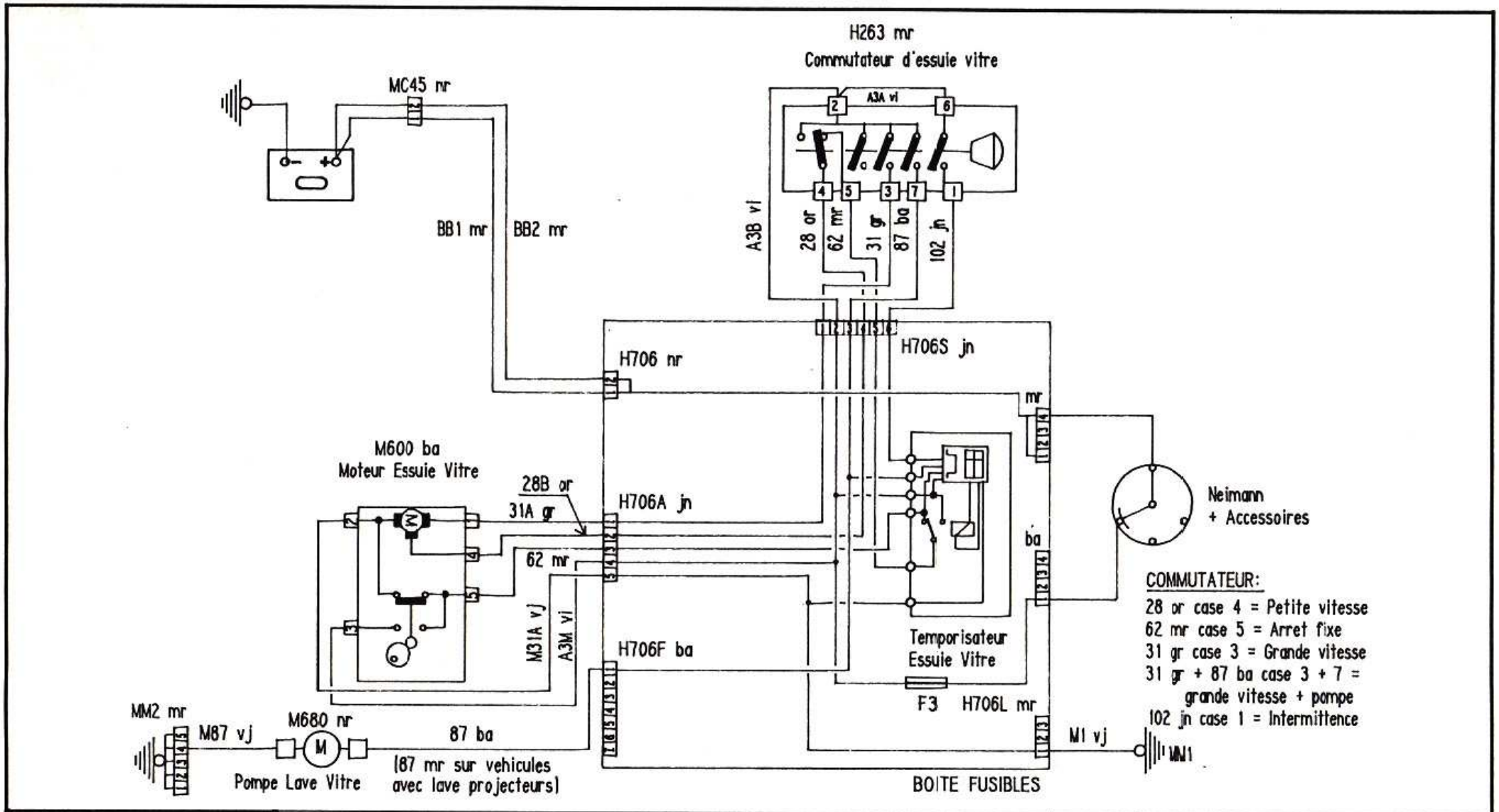

QPY/MQ — HUGUES ARZELIER Tel. 4028	DÉSIGN. ESSUIE-VITRE : AV TEMPORISE & POMPE LAVE VITRE	NUMÉRO 07 3/3	Mise à jour du : 1/91 H.A. Annule feuille du : 5/90
	SCHÉMA ÉLECTRIQUE 309		014

IMP. PEUGEOT POISSY B 10328

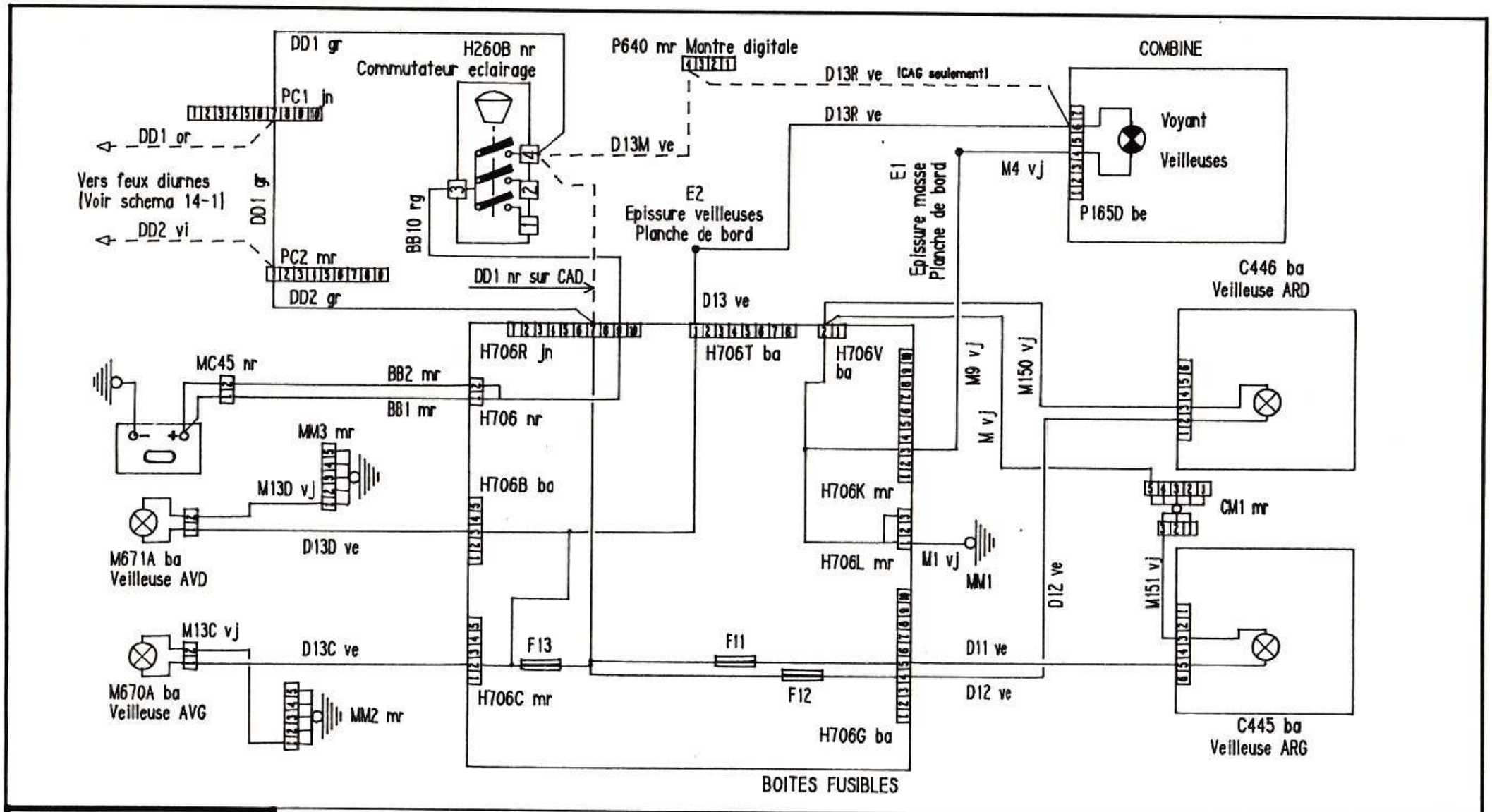

QPY/MQ

HUGUES ARZELIER Tel. 4028

DÉSIGN. FEUX DE POSITION & TEMOIN (2 variantes temoins)

NUMÉRO 08 1/2

Mise à jour du : 5/91 H.A.

Annule feuille du : 5/90

SCHÉMA ÉLECTRIQUE 309

015

IMP. PEUGEOT POISSY B 10328

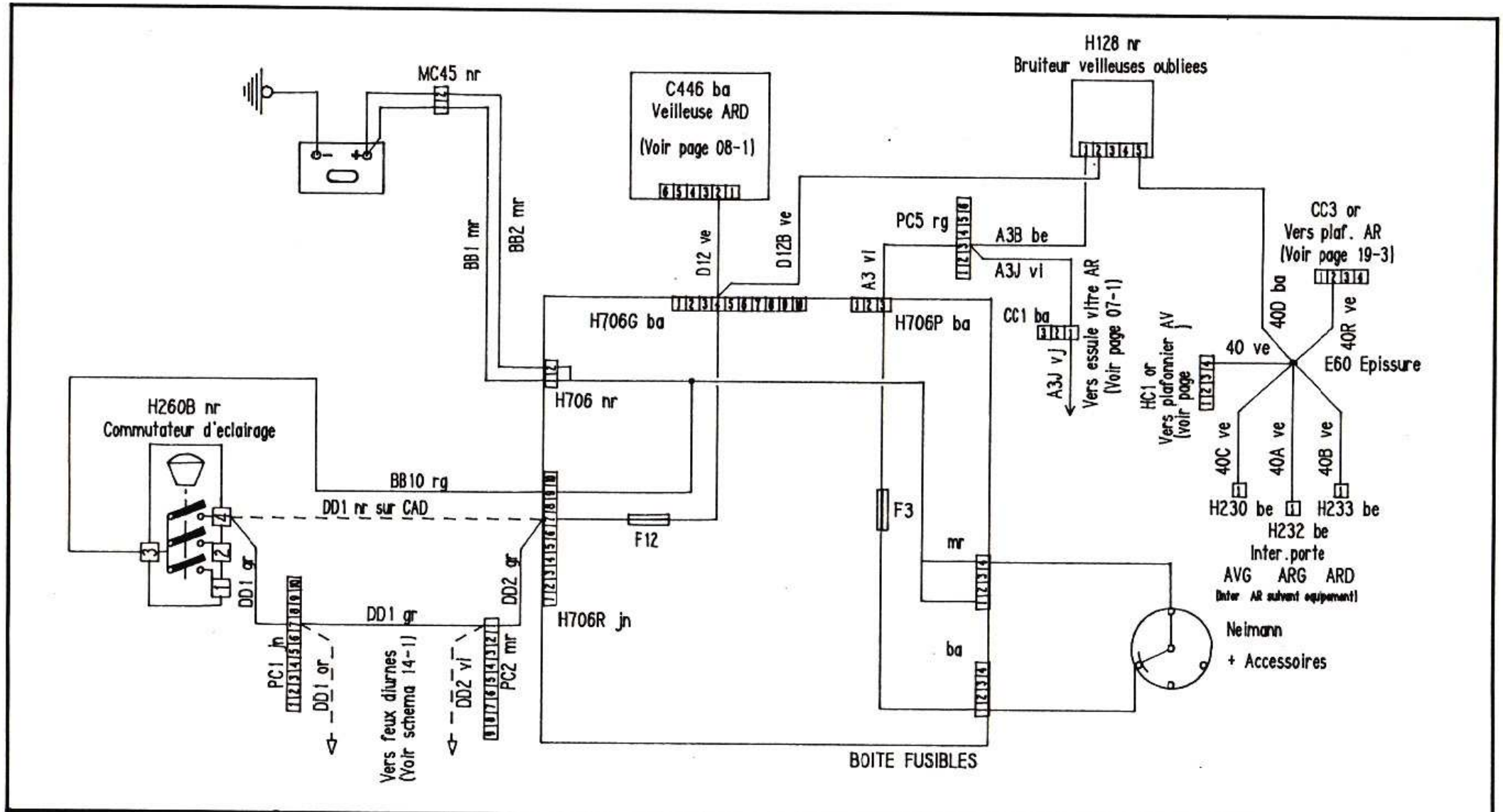

QPY/MQ

HUGUES ARZELIER
Tel. 4028

DÉSIGN. BRUITEUR VEILLEUSES OUBLIEES (suivant equipement)

NUMÉRO 08 2/2

Mise à jour du : 5/91 H.A.

Annule feuille du : 5/89

SCHÉMA ÉLECTRIQUE 309

016

IMP. PEUGEOT POISSY B 10328

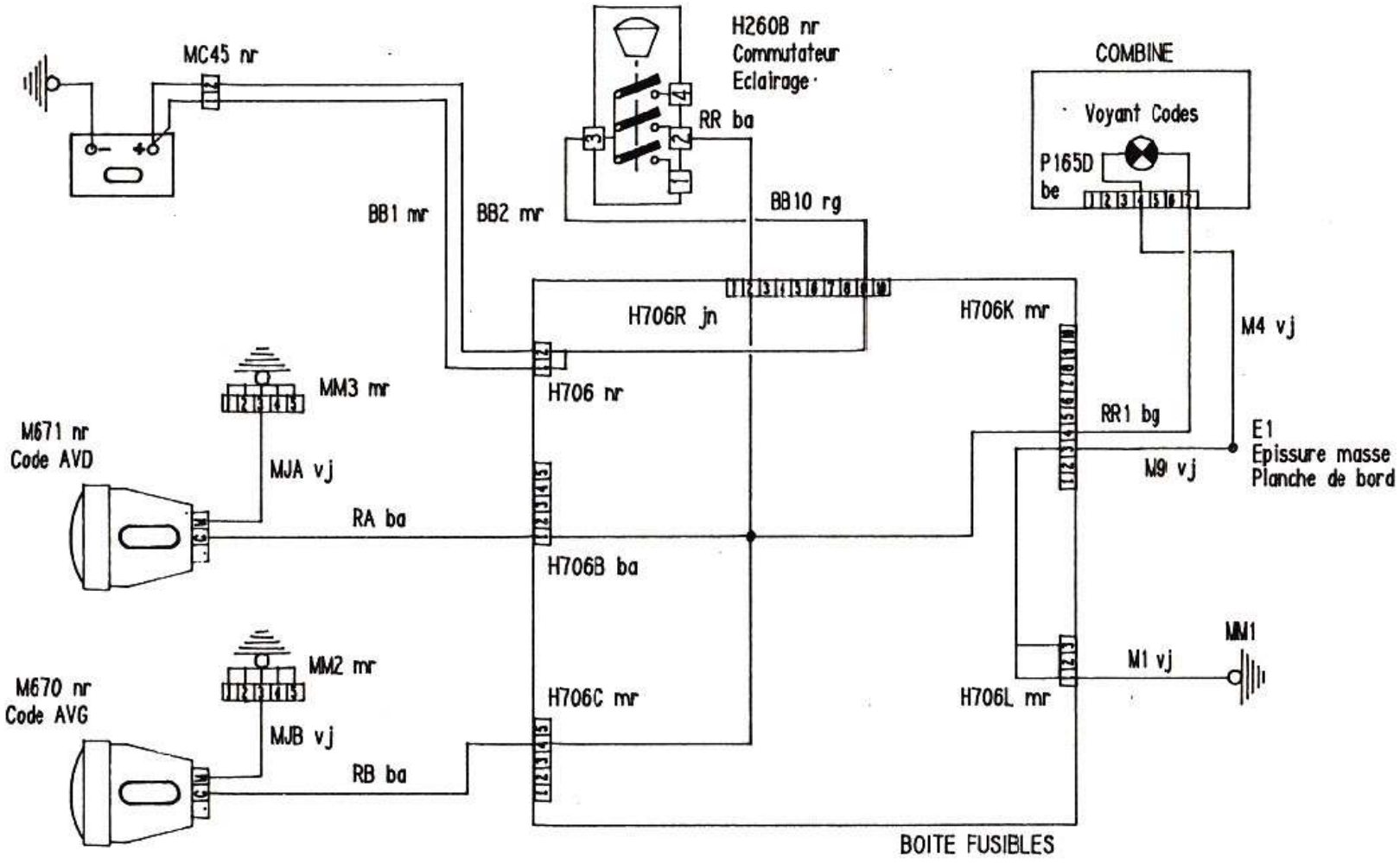

QPY/MQ
HUGUES ARZELIER
Tel. 4028

DÉSIGN. FEUX DE CROISEMENT

NUMÉRO 09 1/1

Mise à jour du : 5/90 H.A.

Annule feuille du : 12/86

SCHÉMA ÉLECTRIQUE 309

017

IMP. PEUGEOT POISSY B 10328

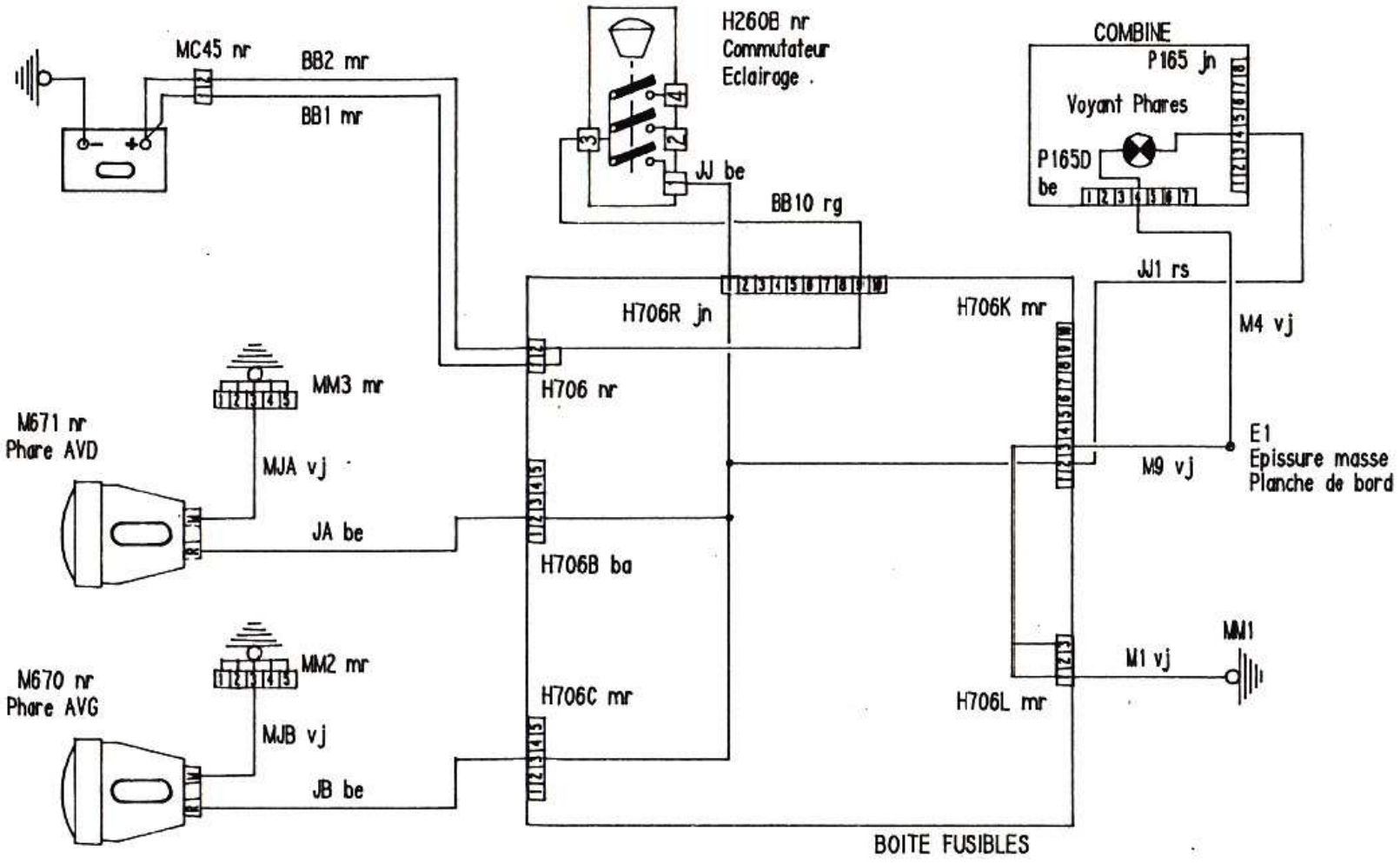

QPY/MQ

HUGUES ARZELIER Tel. 4028

DÉSIGN. FEUX DE ROUTE

NUMÉRO 10 1/1

Mise à jour du : 5/90 H.A.

Annule feuille du : 12/86

SCHÉMA ÉLECTRIQUE 309

018

IMP. PEUGEOT POISSY B 10328

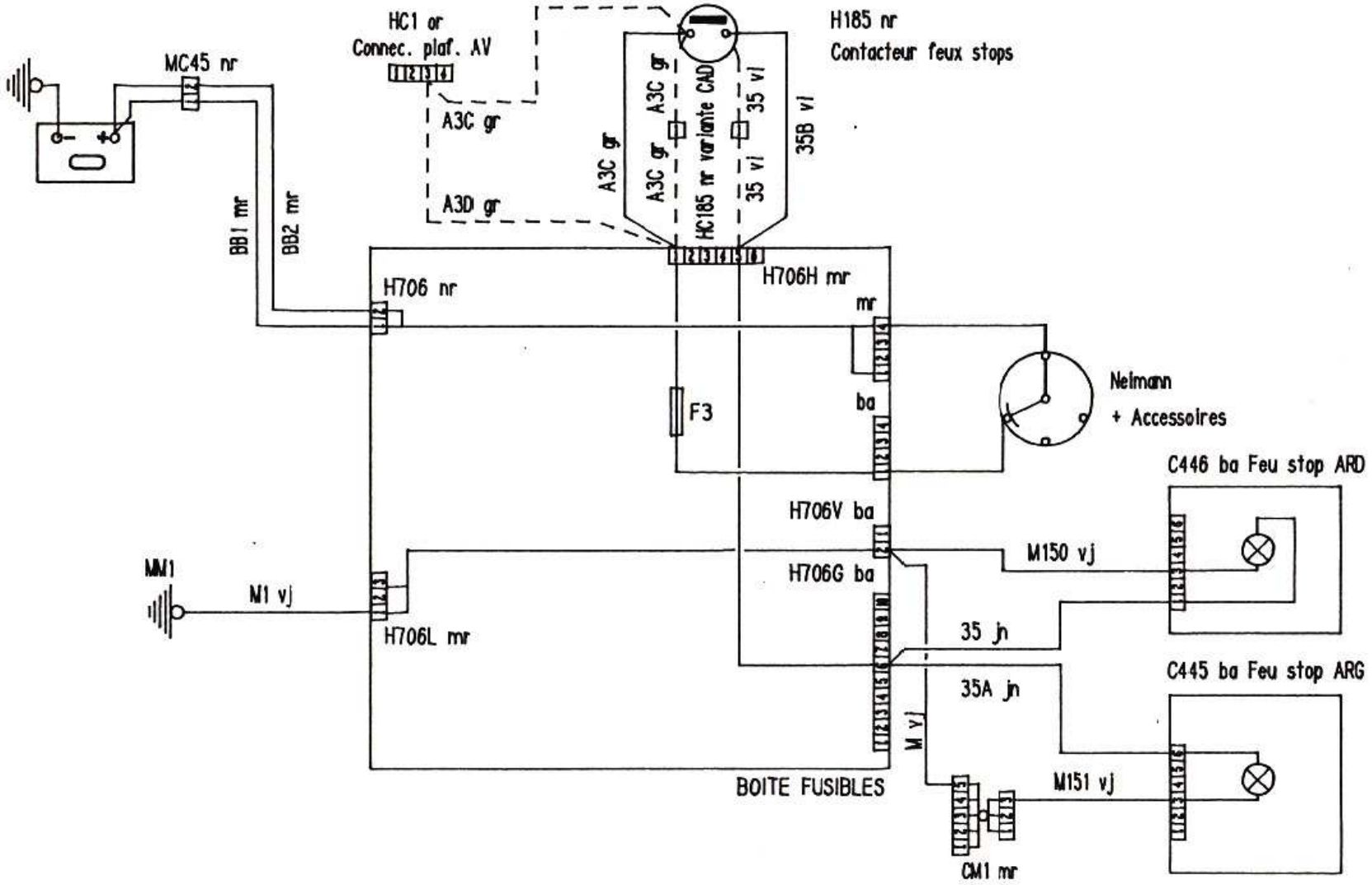

QPY/MQ

HUGUES ARZELIER Tel. 4028

DÉSIGN. FEUX STOP ARRIERE

NUMÉRO 11 1/1

Mise à jour du : 5/89 H.A.

Annule feuille du : 12/86

SCHÉMA ÉLECTRIQUE 309

019

IMP. PEUGEOT POISSY B 10328

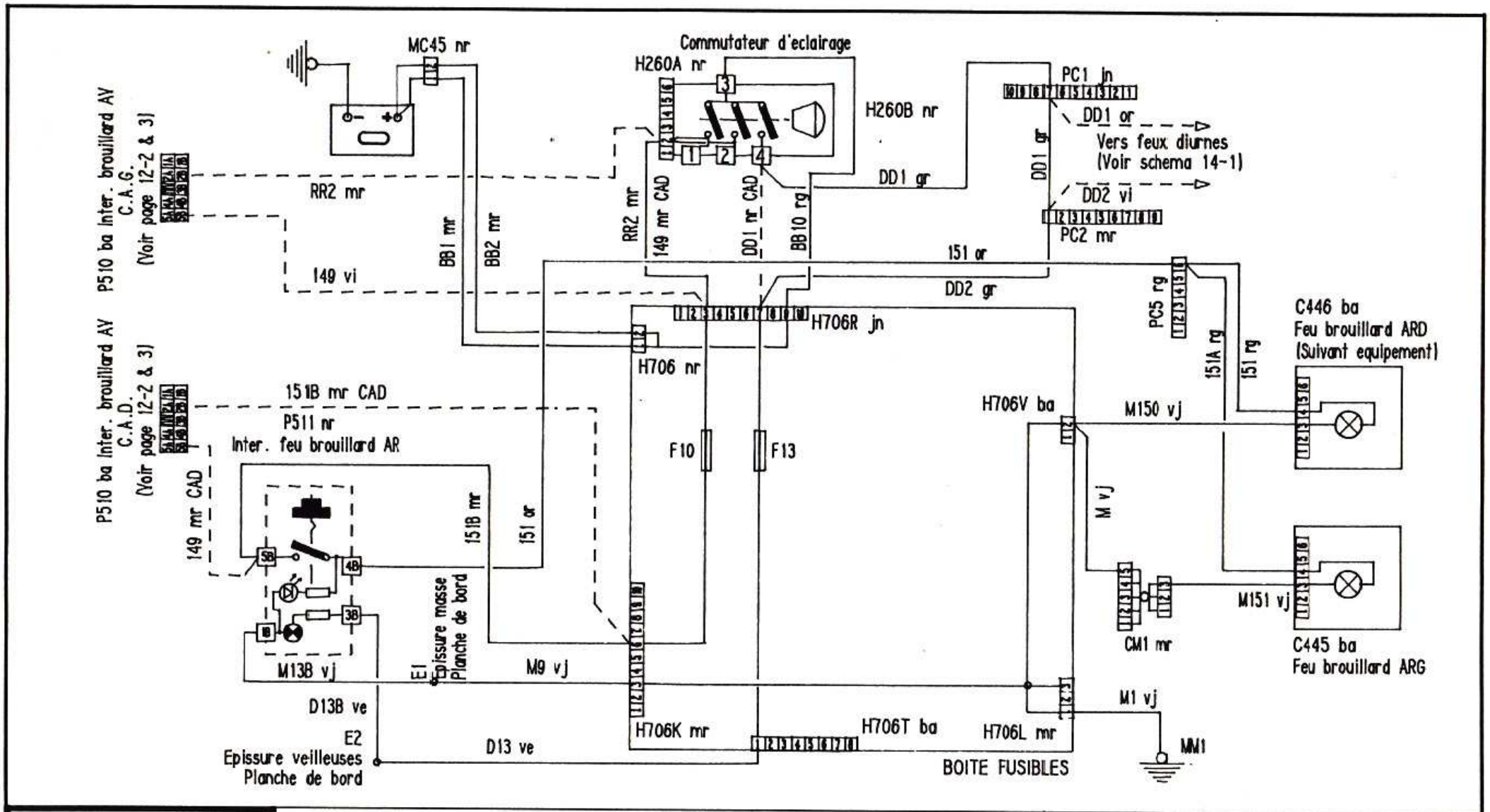

QPY/MQ

HUGUES ARZELIER Tel. 4028

DÉSIGN. FEUX BROUILLARD : ARRIERE

NUMÉRO 12 1/4

Mise à jour du : 5/91 H.A.

Annule feuille du : 5/90

SCHÉMA ÉLECTRIQUE 309

020

IMP. PEUGEOT POISSY B 10328

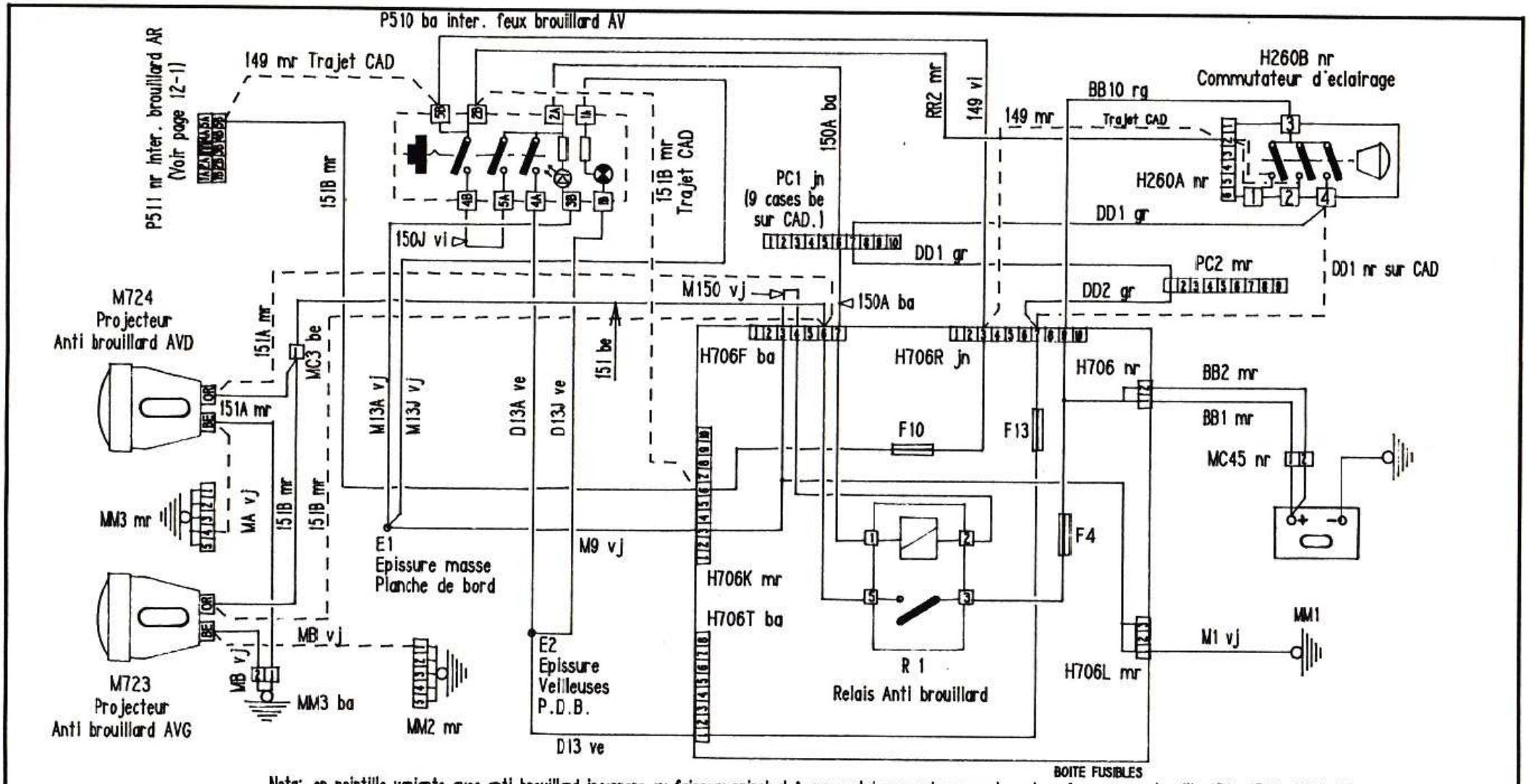

Nota: en pointille variante avec anti brouillard incorpore au faisceau principal & sur certaines versions pas de couleur de cosse sur les fils 151 , 151A , MA & MB differente positions possibles des fils de masse MA & MB sur MM2 & MM3.

QPY/MQ — HUGUES ARZELIER Tel. 4028	DÉSIGN. FEUX BROUILLARD : AVANT C.A.G. & C.A.D. SANS LONGUE PORTEE	NUMÉRO 12 2/4	Mise à jour du : 5/91 H.A.
			Annule feuille du : 1/91
	SCHÉMA ÉLECTRIQUE 309		021

IMP. PEUGEOT POISSY B 10328

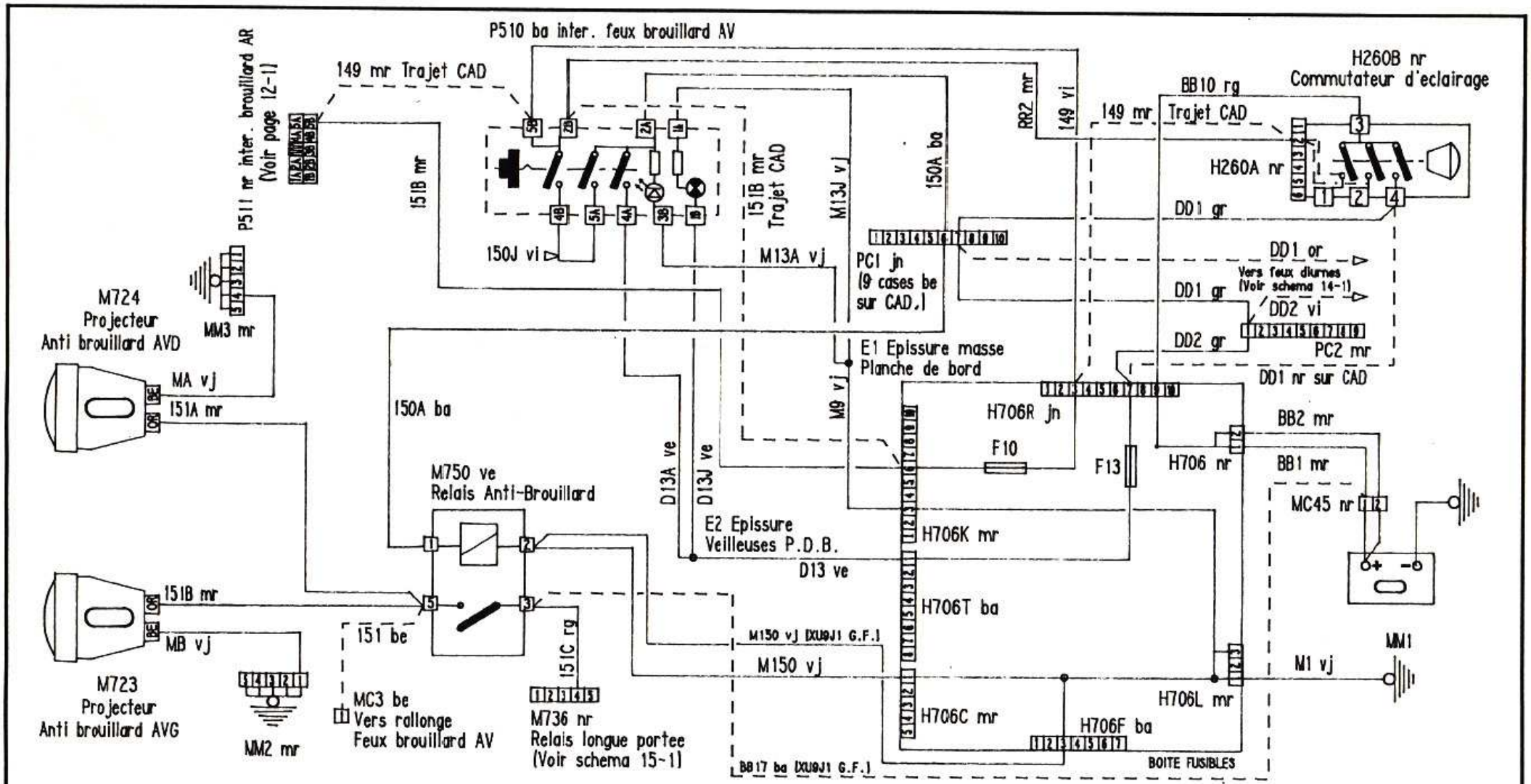

Nota: differente position possible des fils de masses MA & MB sur MM2 & MM3.

QPY/MQ — HUGUES ARZELIER Tel. 4028	DÉSIGN. FEUX BROUILLARD : AVANT C.A.G. & C.A.D. AVEC LONGUE PORTEE	NUMÉRO 12 3/4	Mise à jour du : 5/91 H.A. Annule feuille du : 1/91
	SCHÉMA ÉLECTRIQUE 309		022

IMP. PEUGEOT POISSY B 10328

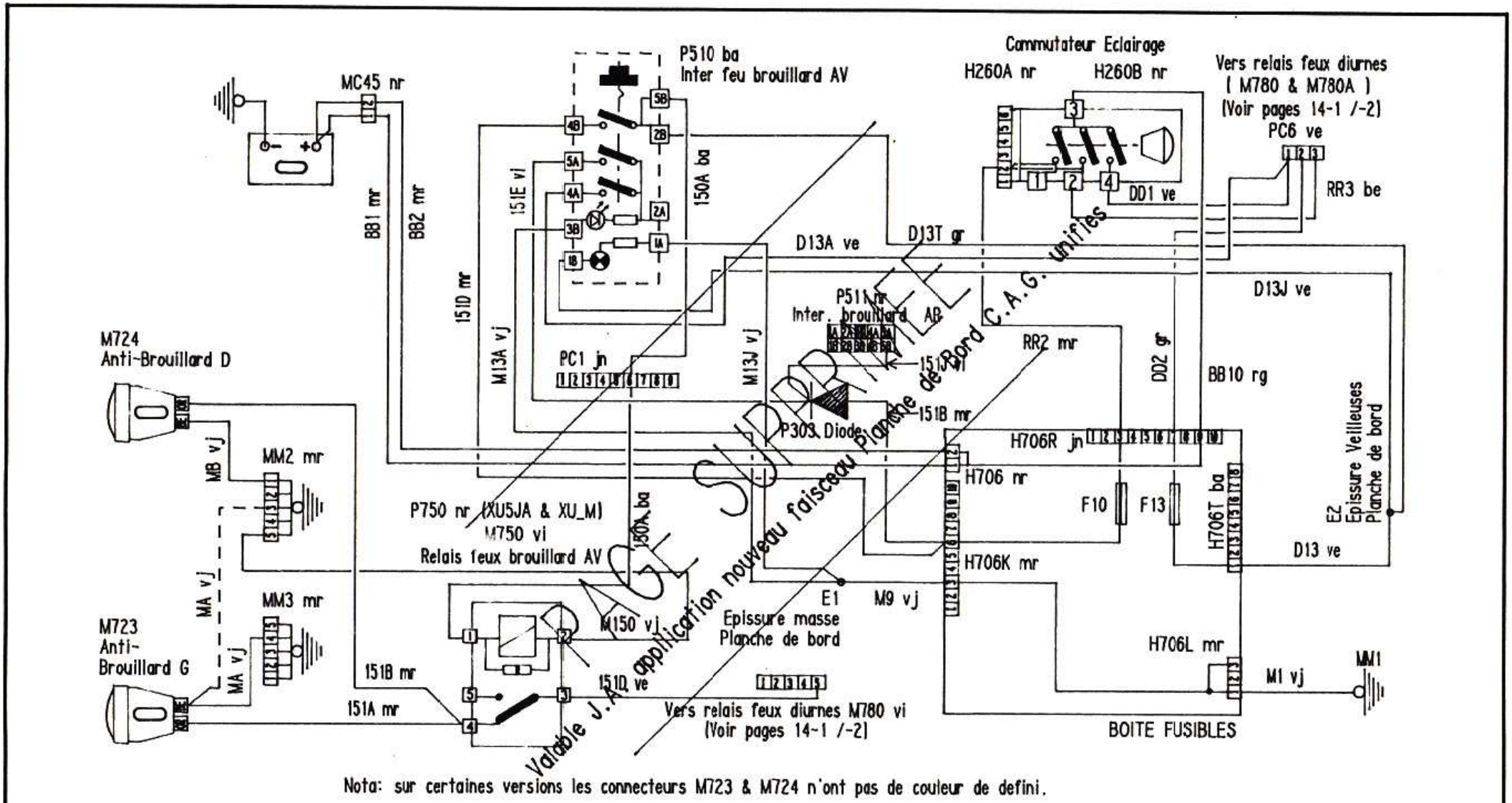

Nota: sur certaines versions les connecteurs M723 & M724 n'ont pas de couleur de defini.

QPY/MQ — HUGUES ARZELIER Tel. 4028	DÉSIGN. FEUX BROUILLARD : AVANT + ARRIERE , VERSION FEUX DIURNES (Valable J.A.)	NUMÉRO 12 4/4	Mise à jour du : 5/90 H.A.
			Annule feuille du : 7/89
	SCHÉMA ÉLECTRIQUE 309		023

IMP. PEUGEOT POISSY B 10328

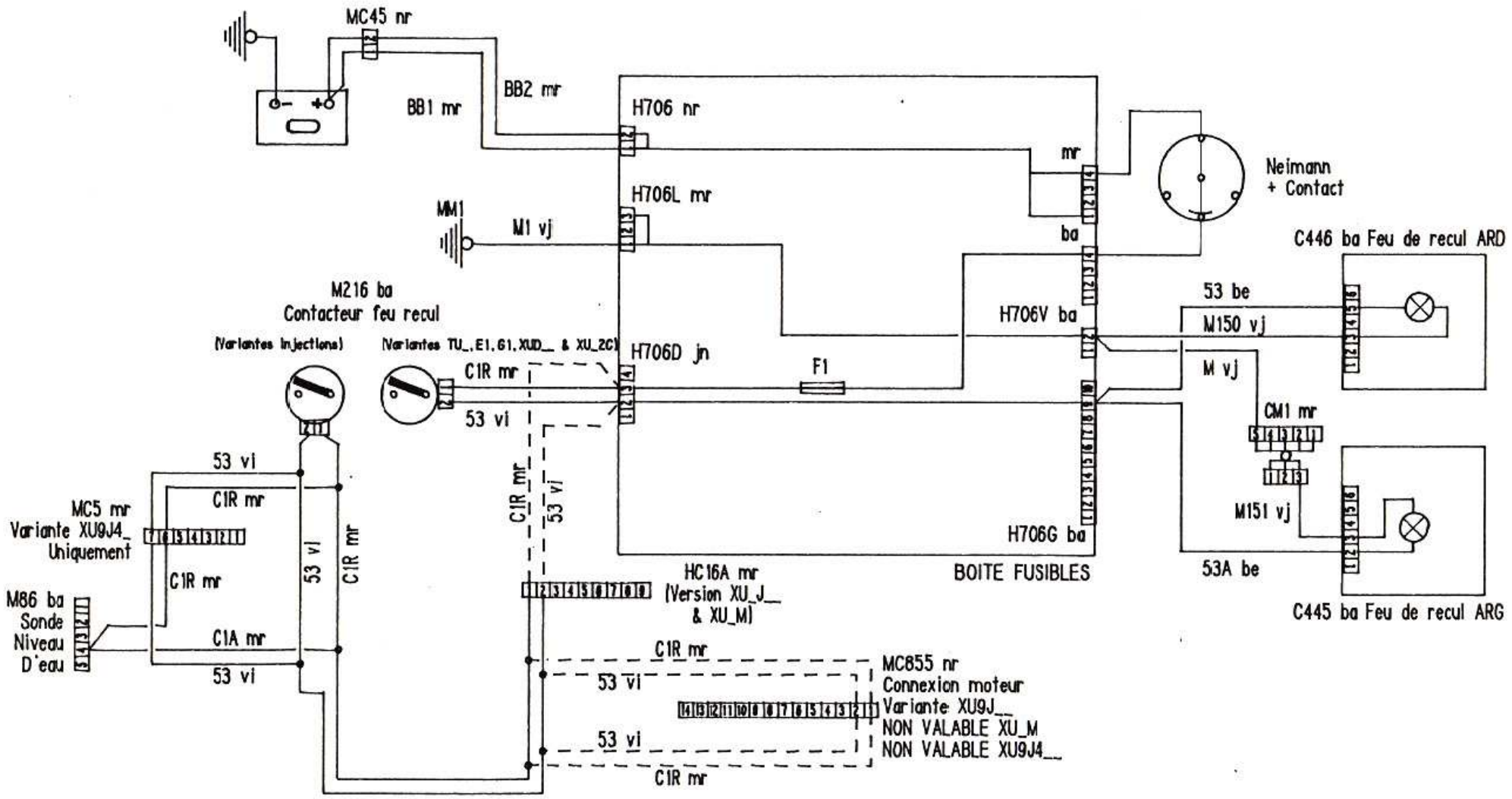

QPY/MQ — HUGUES ARZELIER Tel. 4028	DÉSIGN. FEUX DE RECUL	NUMÉRO 13 1/1	Mise à jour au : 5/90 H.A. Annule feuille du : 5/89

SCHÉMA ÉLECTRIQUE 309

024

IMP. PEUGEOT POISSY B 10328

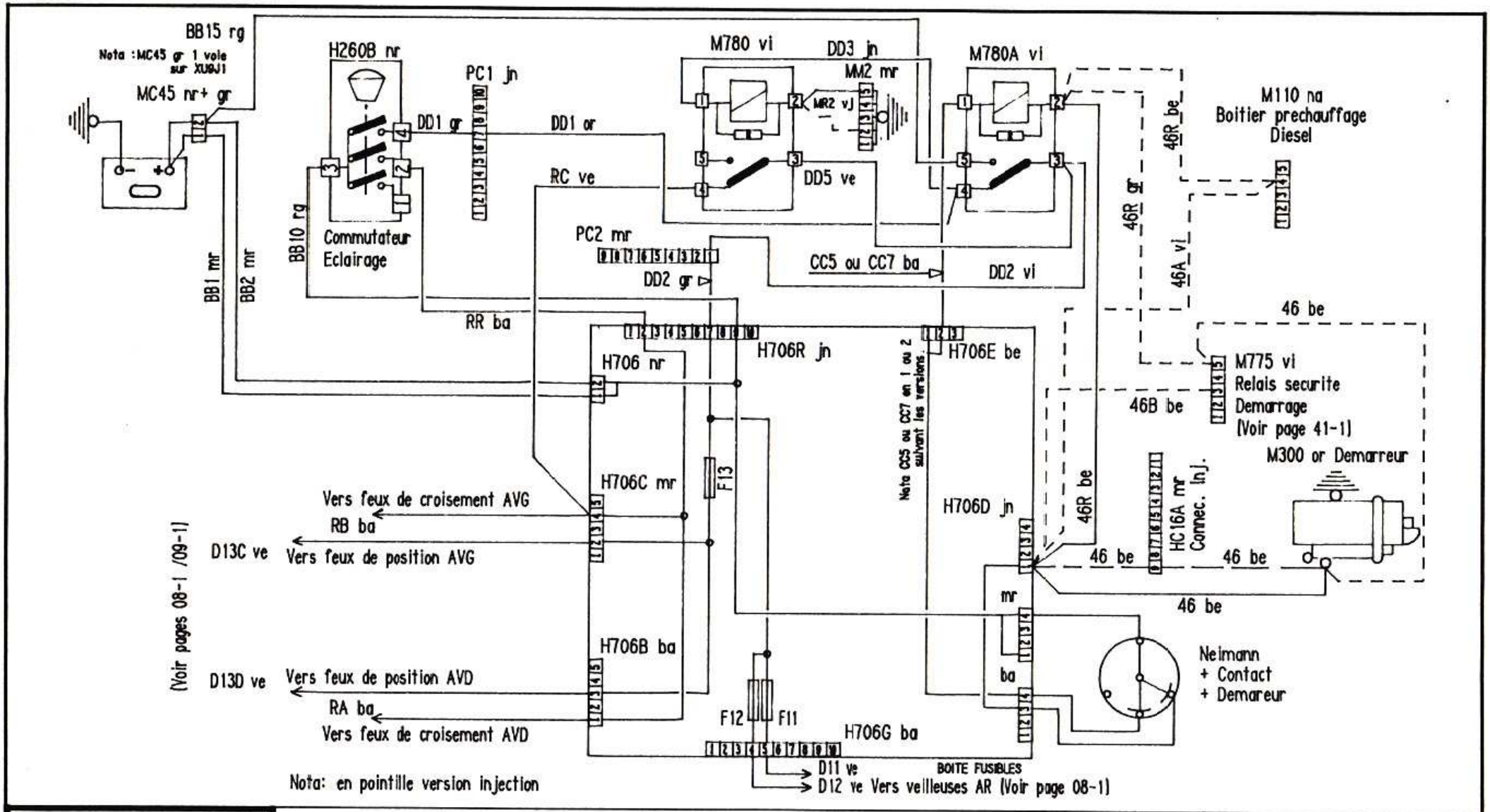

QPY/MQ — HUGUES ARZELIER Tel. 4028	DÉSIGN. FEUX DIURNES : TOUTES VERSIONS	NUMÉRO 14 1/1	Mise à jour du : 5/91 H.A.
			Annule feuille du : 1/91
	SCHÉMA ÉLECTRIQUE 309		025

IMP. PEUGEOT POISSY B 10328

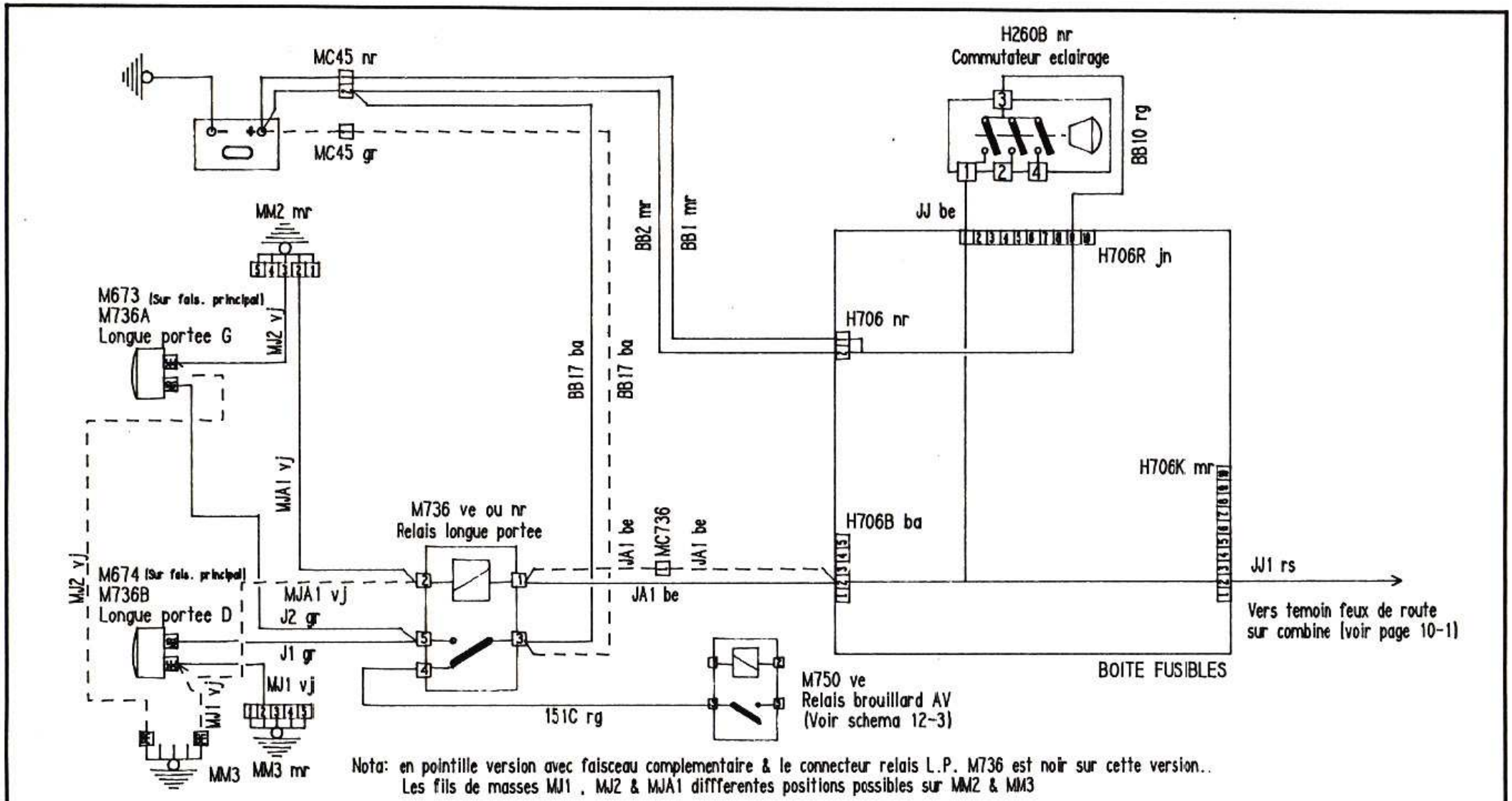

Nota: en pointille version avec faisceau complementaire & le connecteur relais L.P. M736 est noir sur cette version..
Les fils de masses MJ1 , MJ2 & MJA1 diffferentes positions possibles sur MM2 & MM3

QPY/MQ — HUGUES ARZELIER Tel. 4028	DÉSIGN. FEUX LONGUE PORTEE	NUMÉRO 15 1/2	Mise à jour du : 5/91 H.A.	
			Annule feuille du : 1/91	
	SCHÉMA ÉLECTRIQUE 309			026

IMP. PEUGEOT POISSY B 10328

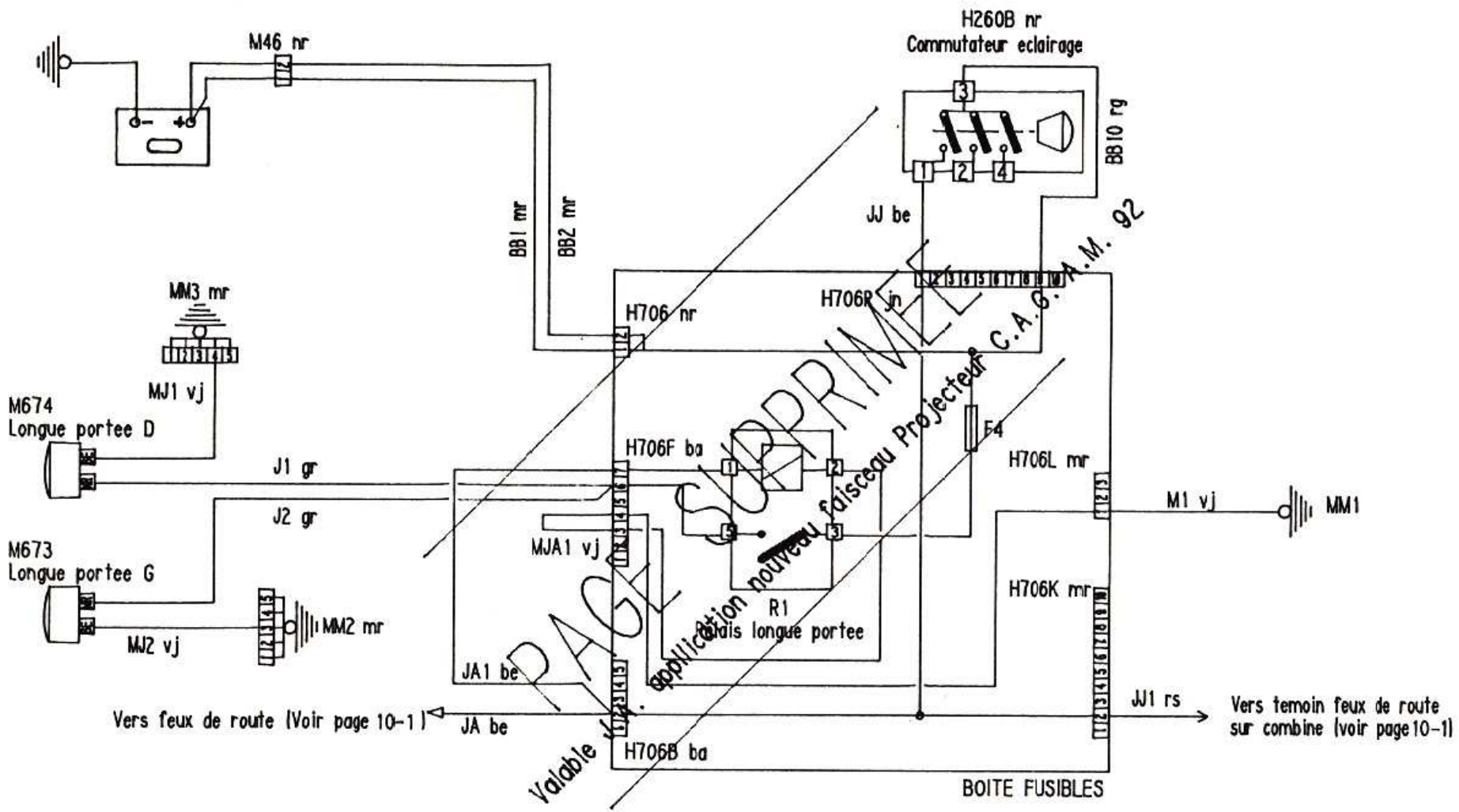

QPY/MQ — HUGUES ARZELIER Tel. 4028	DÉSIGN. FEUX LONGUE PORTEE variante feux diurnes (relais sur boite fusibles position 1)	NUMÉRO 15 2/2	Mise à jour du : 5/90 H.A.
			Annule feuille du : ·
	SCHÉMA ÉLECTRIQUE 309		027

IMP. PEUGEOT POISSY B 10328

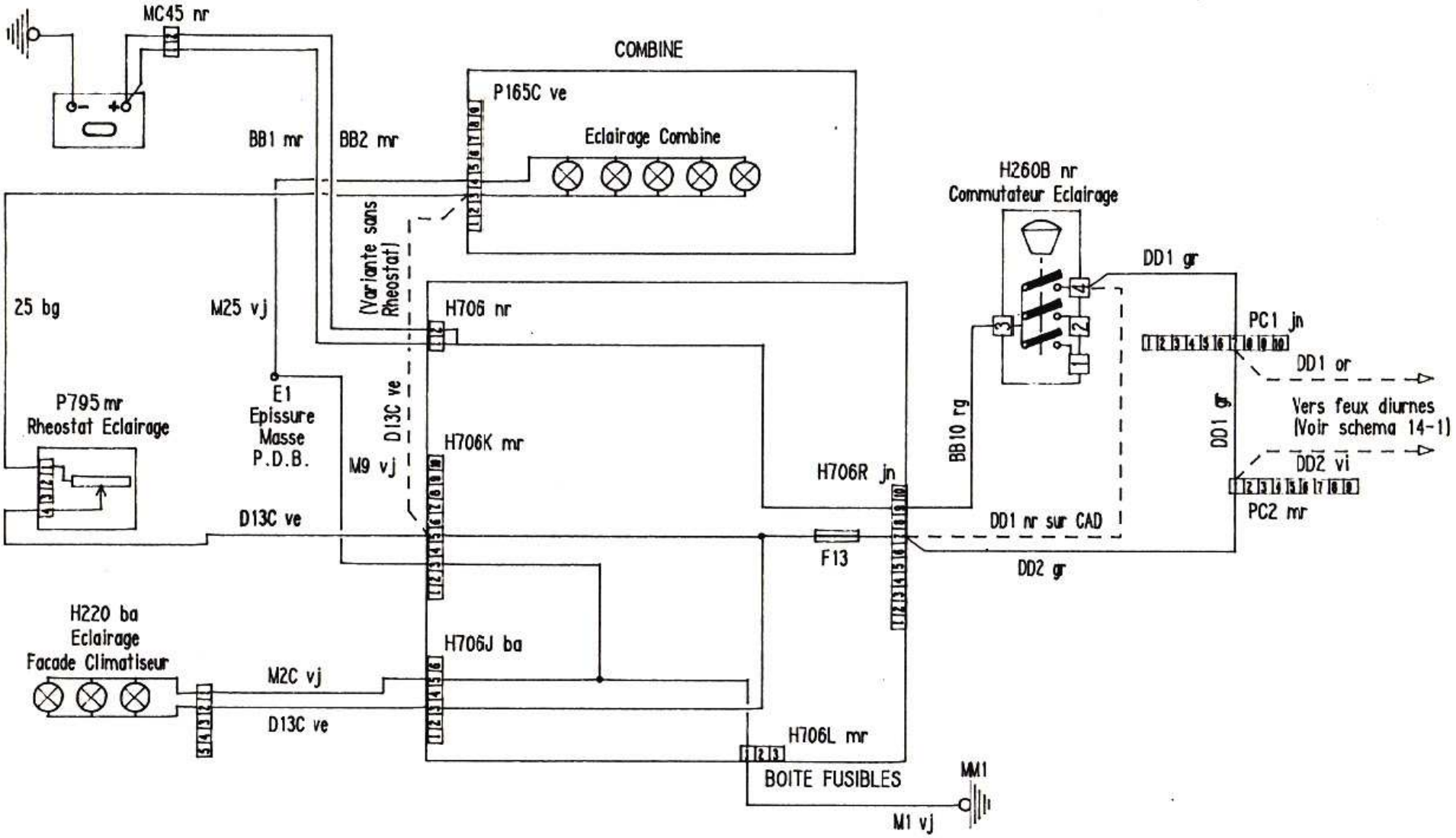

QPY/MQ — HUGUES ARZELIER Tel. 4028	DÉSIGN. ECLAIRAGE FACADE CLIMATISEUR & COMBINÉ	NUMÉRO 16 1/1	Mise à jour du : 5/91 H.A.
			Annule feuille du : 7/89
	SCHÉMA ÉLECTRIQUE 309		028

IMP. PEUGEOT POISSY B 10328

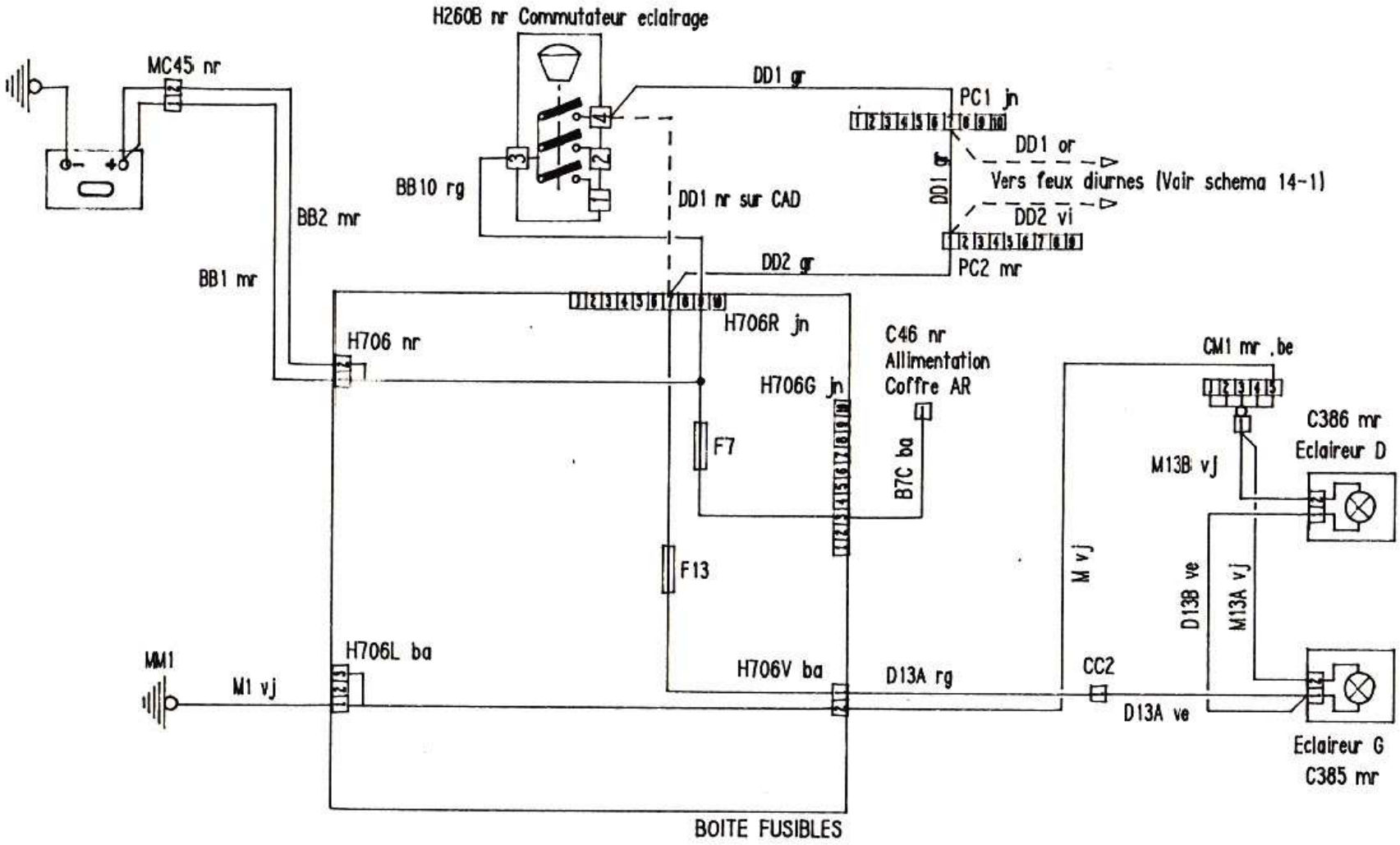

QPY/MQ — HUGUES ARZELIER Tel. 4028	DÉSIGN. ECLAIRAGE PLAQUE DE POLICE & ALIMENTATION BATTERIE COFFRE AR	NUMÉRO 17 1/1	Mise à jour du : 5/ 91 H.A.
			Annule feuille du : 12/86
	SCHÉMA ÉLECTRIQUE 309		029

IMP. PEUGEOT POISSY 8 10328

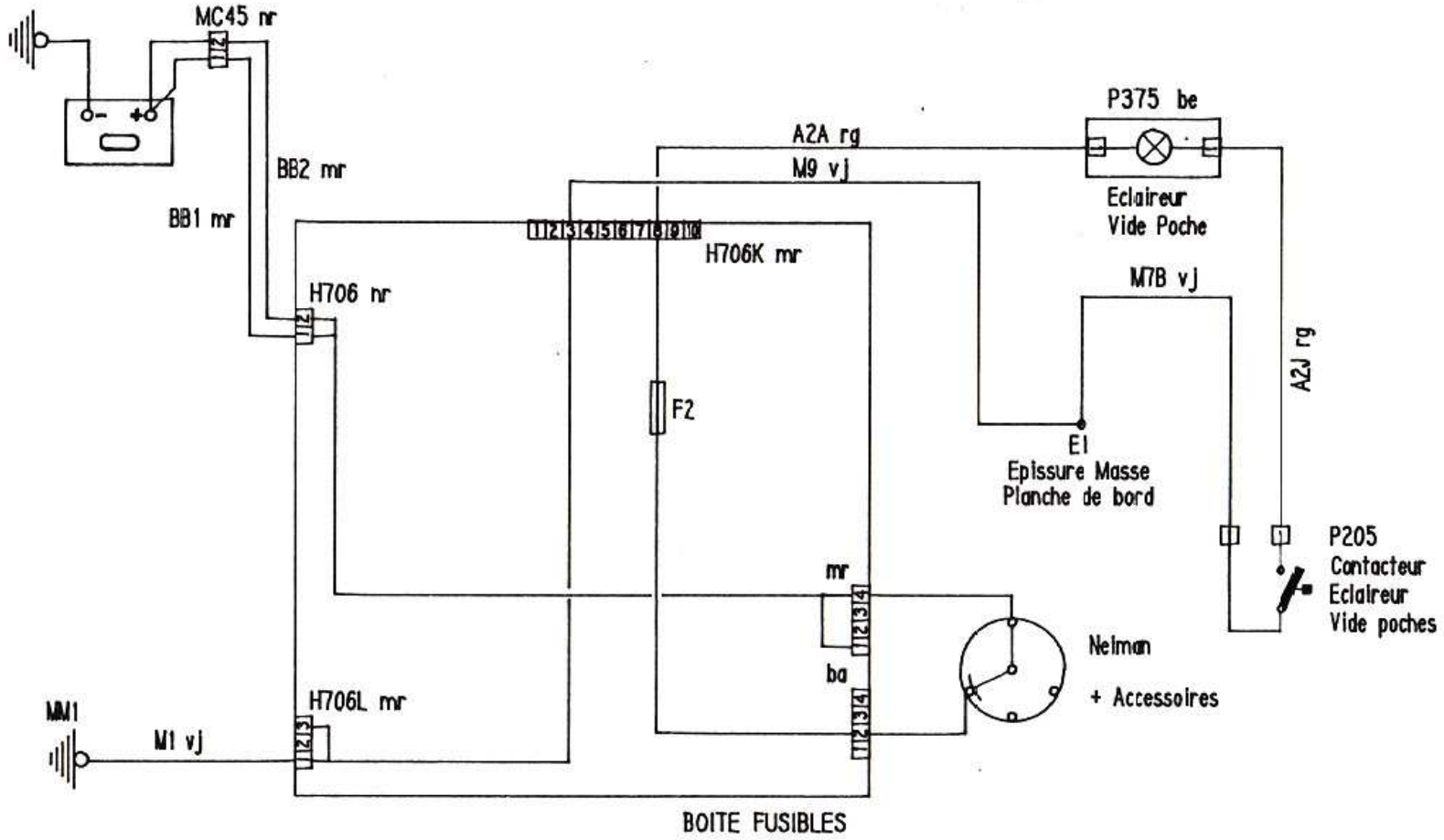

QPY/MQ — HUGUES ARZELIER Tel. 4028	DÉSIGN. ECLAIRAGE VIDE POCHE	NUMÉRO 18 1/1	Mise à jour du : 1/91 H.A.	
			Annule feuille du : 5/90	
	SCHÉMA ÉLECTRIQUE 309			030

IMP. PEUGEOT POISSY B 10328

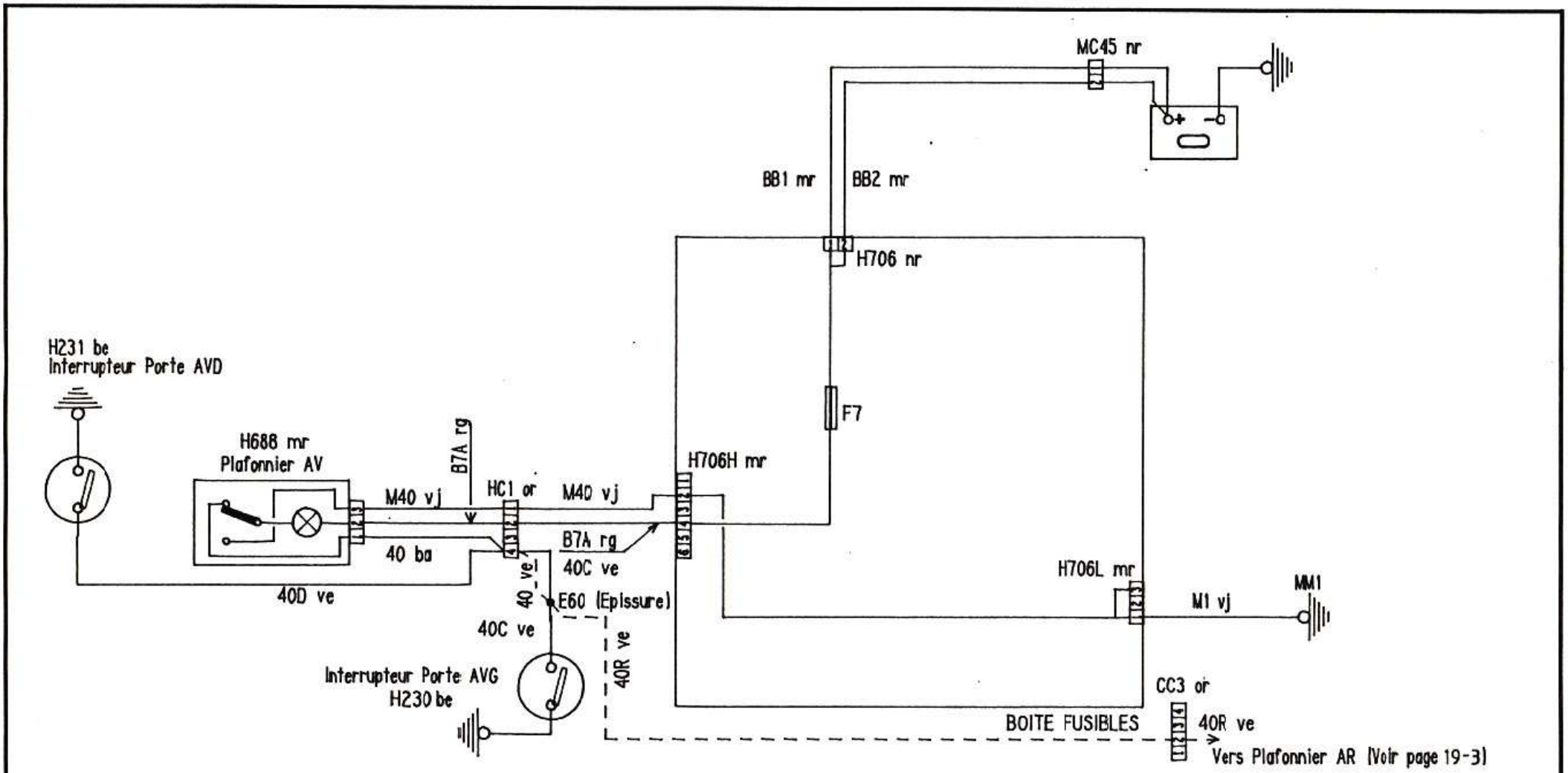

Nota en pointille version avec plafonnier AR & sur certaines versions l'epissure E60 n'existe pas , le fil 40R ve est sur HC1 or en case 4

QPY/MQ — HUGUES ARZELIER Tel. 4028	DÉSIGN. PLAFONNIER : AVANT	NUMÉRO 19 1/3	Mise à jour du : 7/89 H.A.
			Annule feuille du : 5/89
	SCHÉMA ÉLECTRIQUE 309		031

IMP. PEUGEOT POISSY B 10328

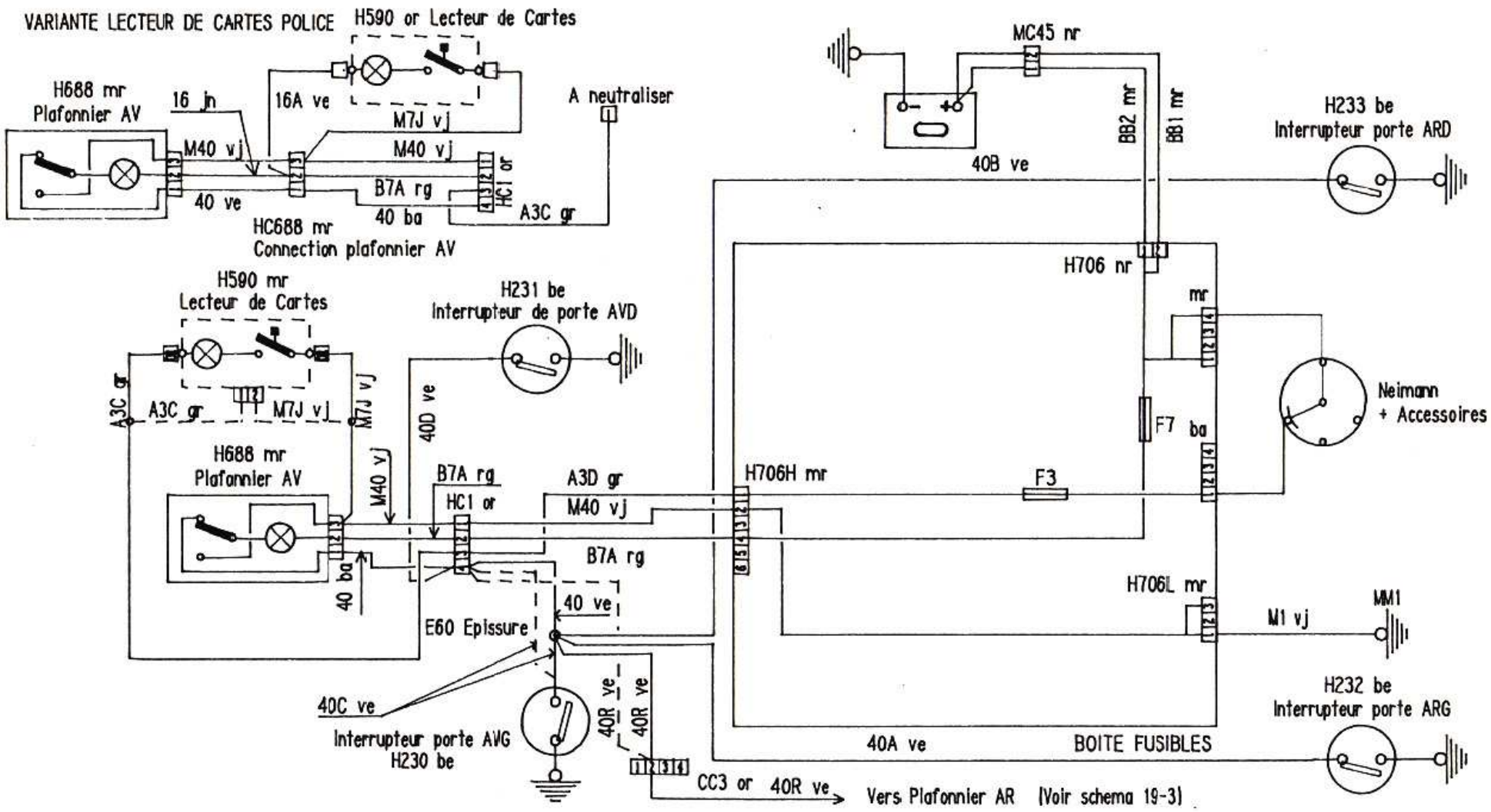

Nota : le plafonnier H590 mr a 2 voies application prevue 09-91.

QPY/MQ — HUGUES ARZELIER Tel. 4028	DÉSIGN. PLAFONNIER : AVANT ,LECTEUR DE CARTES & INTERRUPTEURS PORTE AV & AR	NUMÉRO 19 2/3	Mise à jour du : 5/91 H.A.
			Annule feuille du : 5/90
	SCHÉMA ÉLECTRIQUE 309		032

IMP PEUGEOT POISSY B 10328

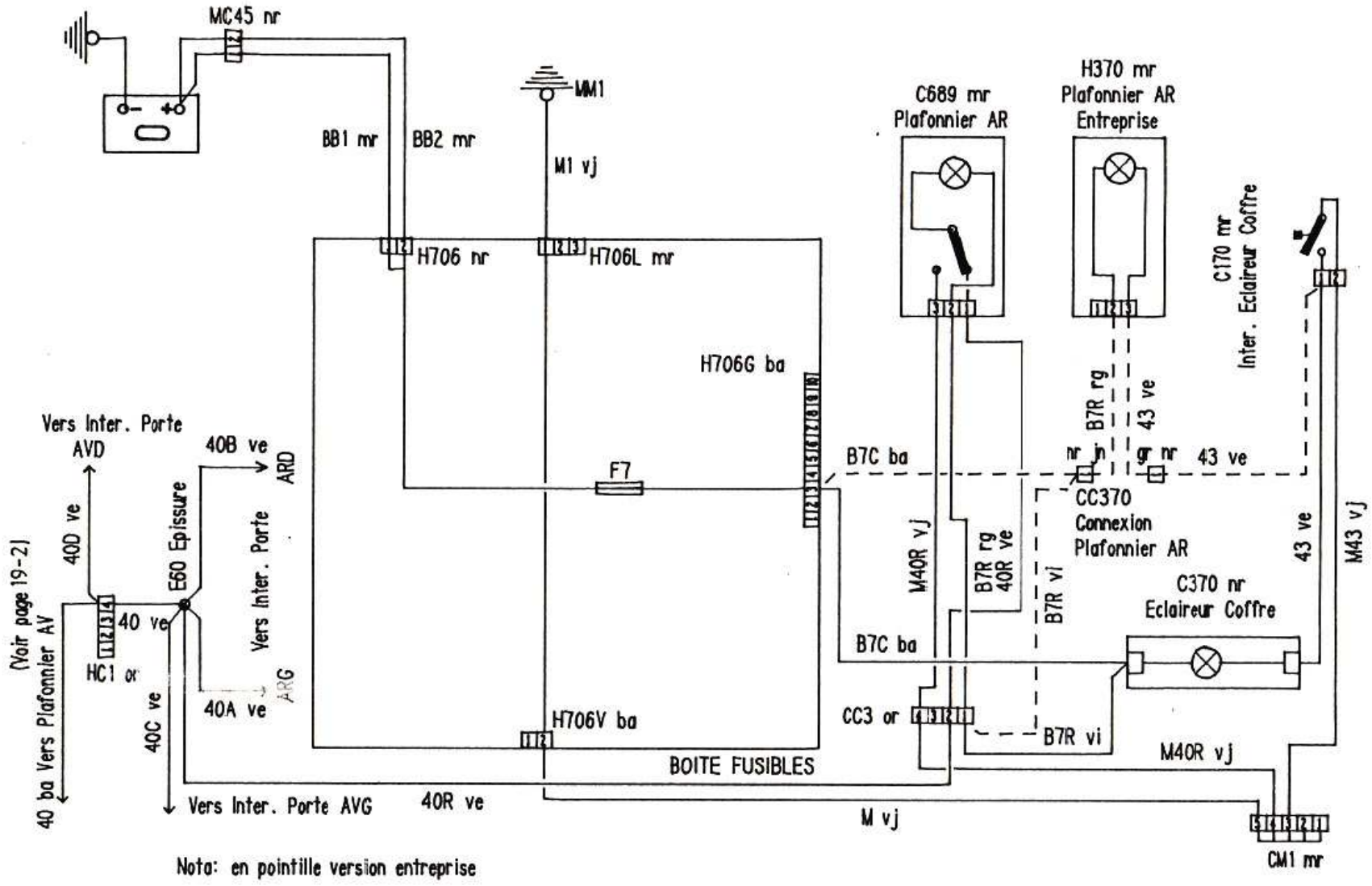

Nota: en pointille version entreprise

HUGUES ARZELIER Tel. 4028 — QPY/MQ	DÉSIGN. PLAFONNIER : ARRIERE , ECLAIRAGE COFFRE & ENTREPRISE	NUMÉRO 19 3/3	Mise à jour du : 7/89 H.A.
			Annule feuille du : 5/89

SCHÉMA ÉLECTRIQUE 309

033

IMP. PEUGEOT POISSY B 10328

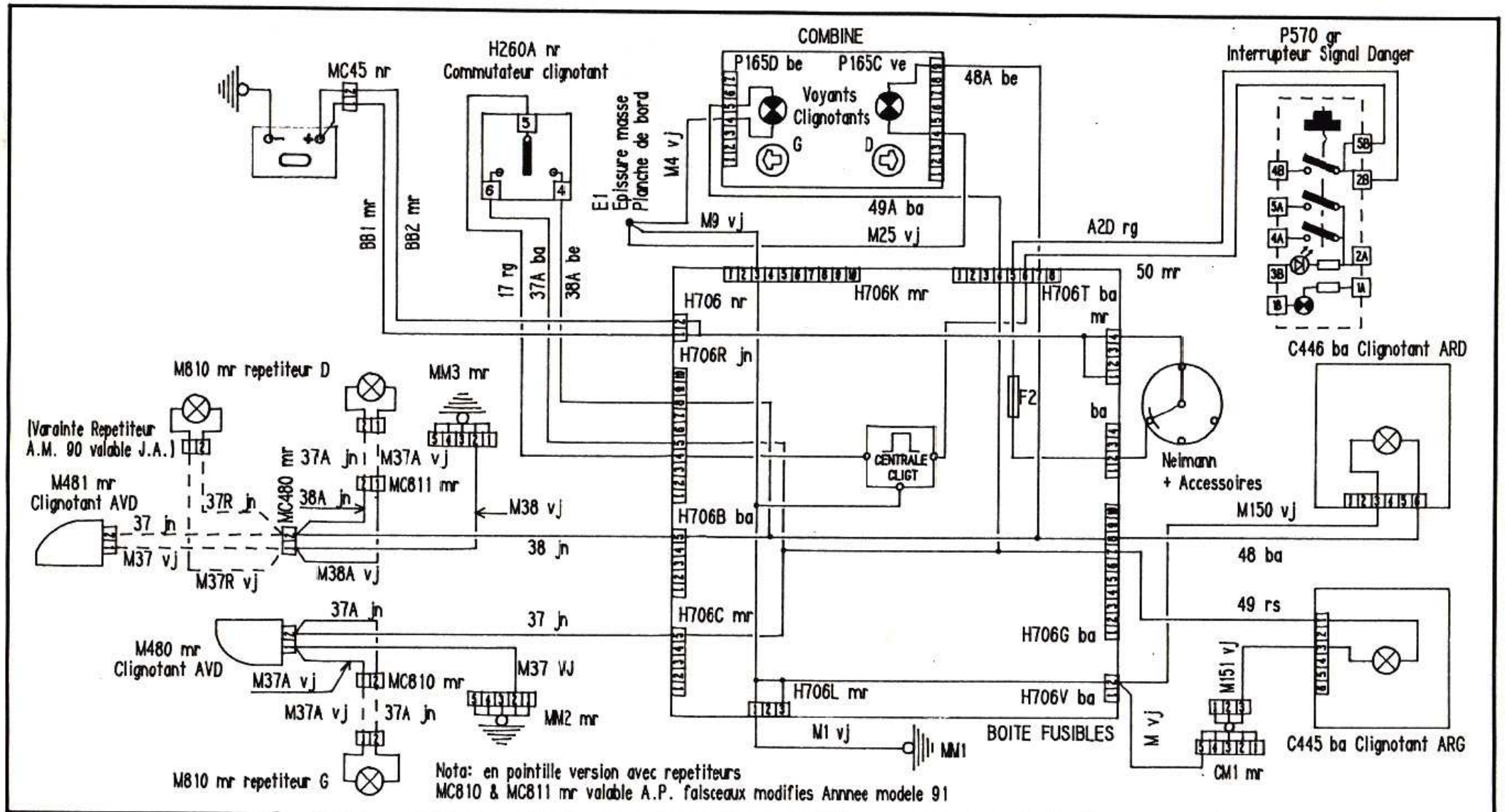

QPY/MQ

HUGUES ARZELIER Tel. 4028

DÉSIGN. CLIGNOTANTS & REPETITEURS

NUMÉRO 20 1/1

Mise à jour du : 5/90 H.A.

Annule feuille du : 5/89

SCHÉMA ÉLECTRIQUE 309

034

IMP. PEUGEOT POISSY B 10328

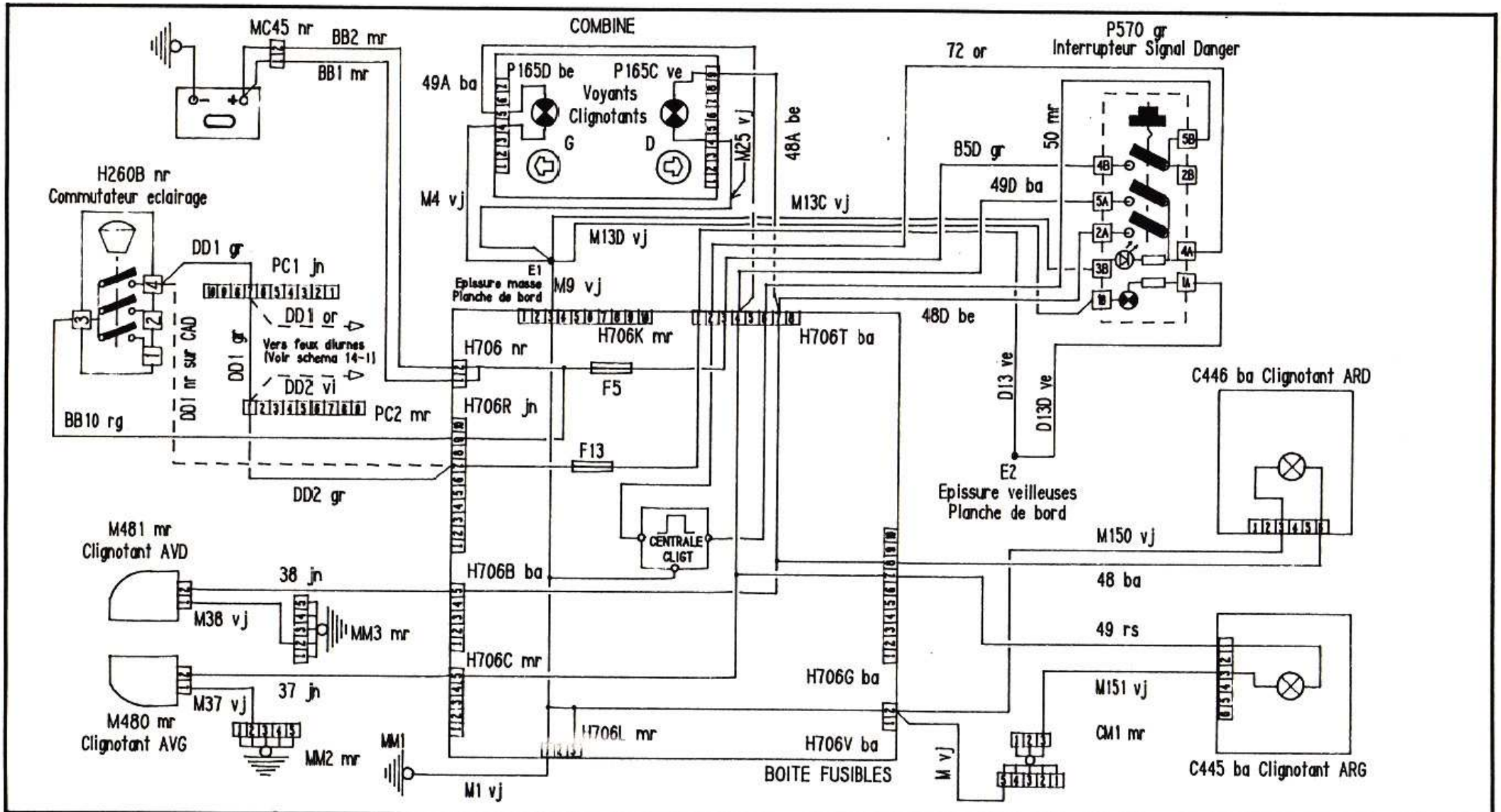

QPY/MQ — HUGUES ARZELIER Tel. 4028	DÉSIGN. SIGNAL DANGER (WARNING)	NUMÉRO 21 1/1	Mise à jour du : 5/91 H.A.
			Annule feuille du : 5/90

SCHÉMA ÉLECTRIQUE 309

035

IMP. PEUGEOT POISSY B 10328

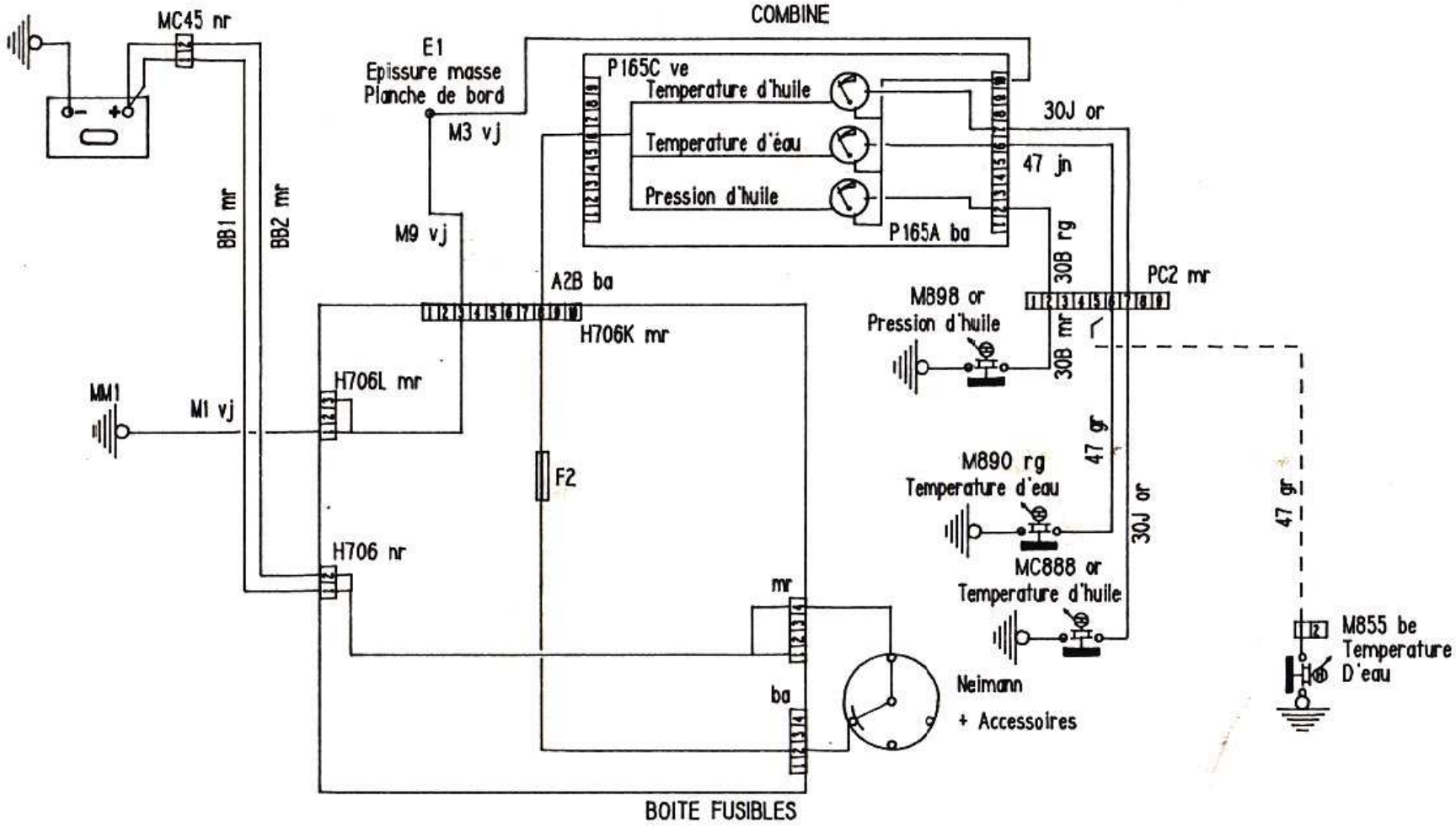

Nota: sur variante Espagne le connecteur MC888 est a deux voies
M890 devient M855 be a 2 voies (fil 47 & 47A) sur XUD7T refrigere.
Fil 30J or Temperature d'huile non valable sur XUD7T

QPY/MQ — HUGUES ARZELIER Tel. 4028	DÉSIGN. RECEPTEUR COMBINE : TEMPERATURE D'HUILE , D'EAU & PRESSION D'HUILE (XU_2C, XUD__ & TU__)	NUMÉRO 22 1/3	Mise à jour du : 1/91 H.A.	
			Annule feuille du : 5/90	
	SCHÉMA ÉLECTRIQUE 309			036

IMP. PEUGEOT POISSY 8 10328

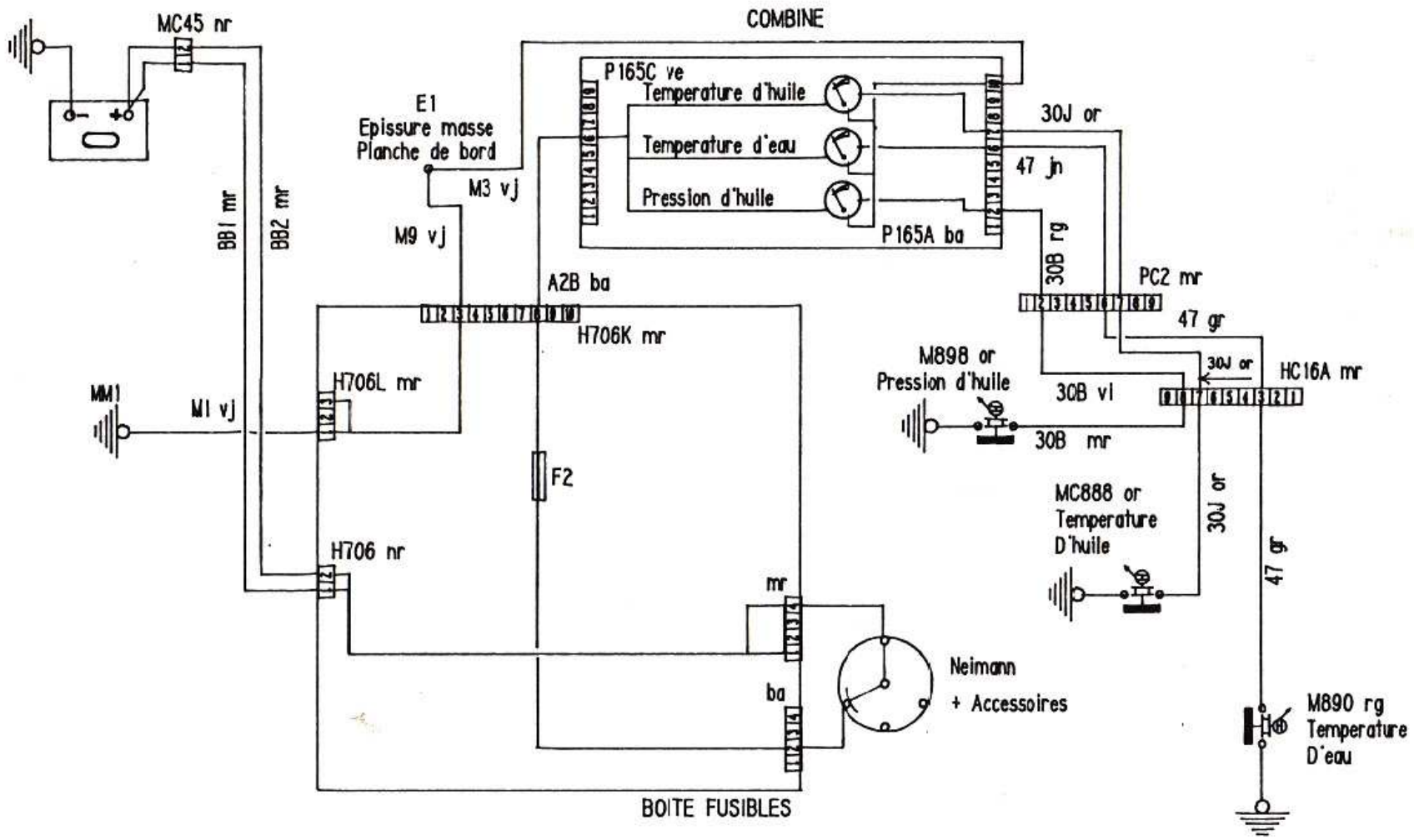

QPY/MQ

HUGUES ARZELIER Tel. 4026

DÉSIGN. RECEPTEUR COMBINE : TEMPERATURE D'HUILE ,D'EAU & PRESSION D'HUILE XU_M

NUMÉRO 22 2/3

Mise à jour du : 5/90 H.A.

Annule feuille du : 1/90

SCHÉMA ÉLECTRIQUE 309

037

IMP. PEUGEOT POISSY B 10328

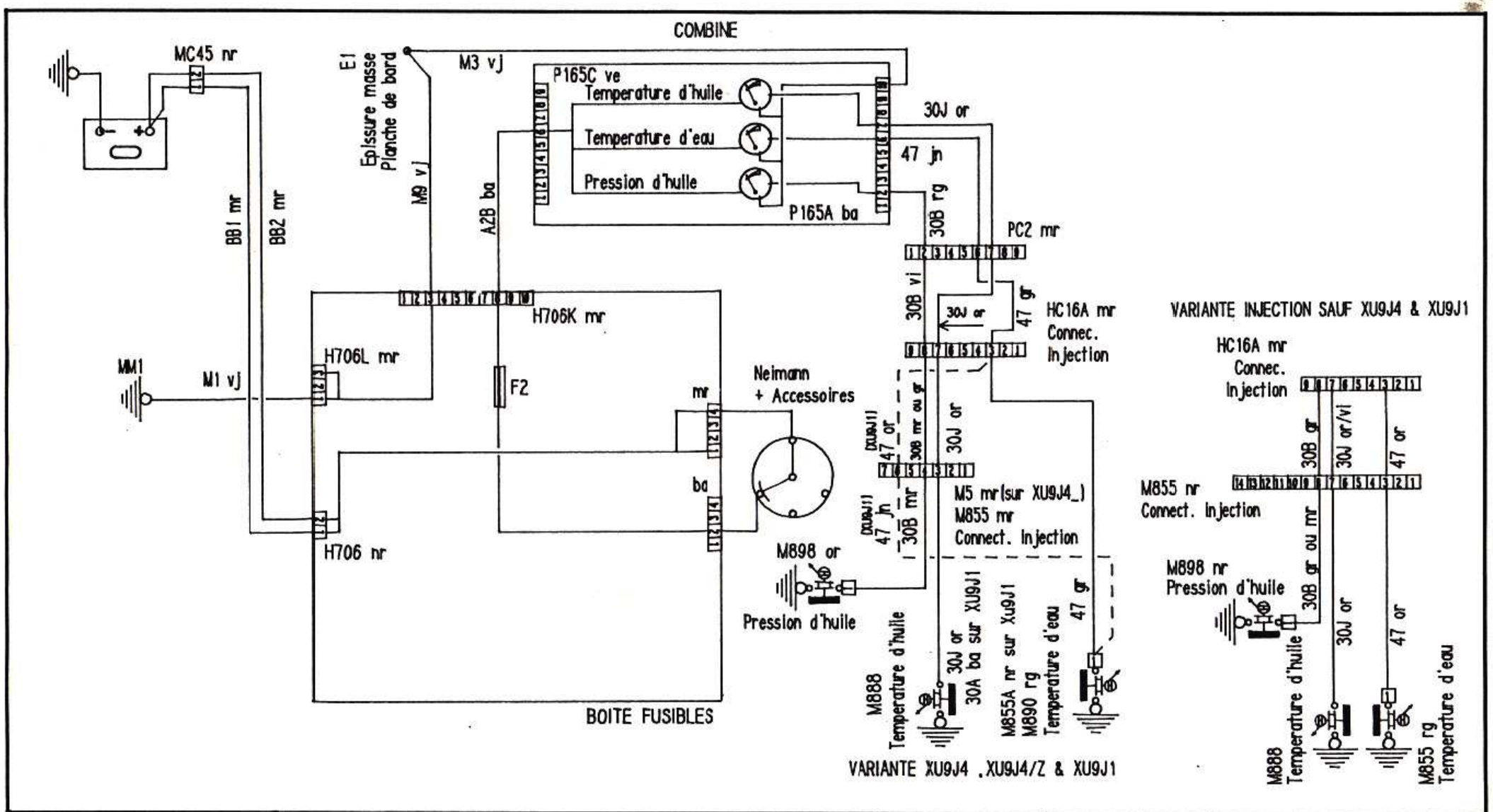

QPY/MQ

HUGUES ARZELIER Tel. 4028

DÉSIGN.

RECEPTEUR COMBINE : TEMPERATURE D'HUILE ,D'EAU & PRESSION D'HUILE XU_JA_ & XU9J1

NUMÉRO 22 3/3

Mise à jour du : 1/91 H.A.

Annule feuille du : 5/90

SCHÉMA ÉLECTRIQUE 309

038

IMP. PEUGEOT POISSY B 10328

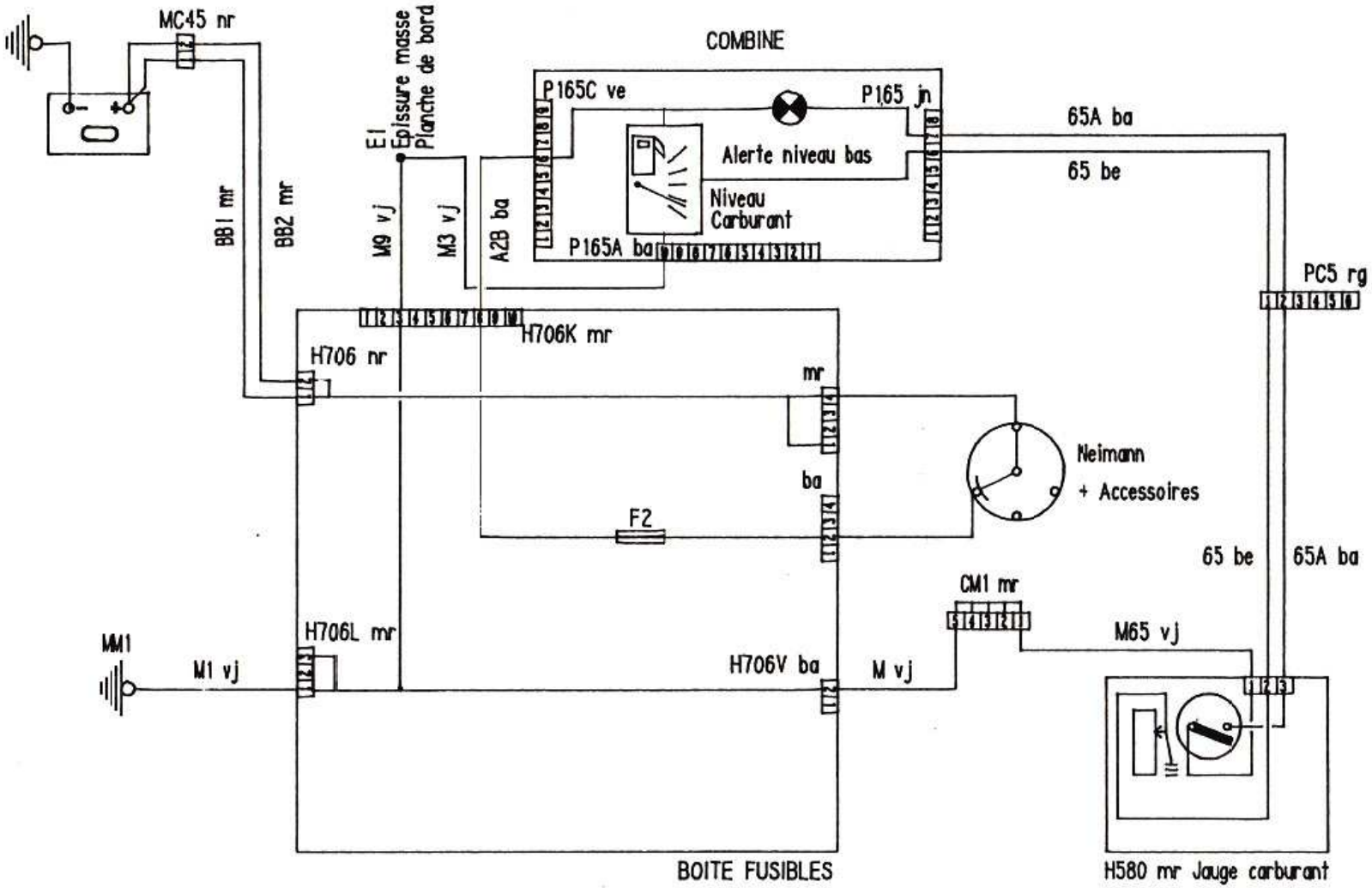

QPY/MQ

HUGUES ARZELIER Tel. 4028

DÉSIGN. JAUGE A CARBURANT

NUMÉRO 23 1/1

Mise à jour du : 5/90 H.A.

Annule feuille du : 5/89

SCHÉMA ÉLECTRIQUE 309

039

IMP. PEUGEOT POISSY B 10328

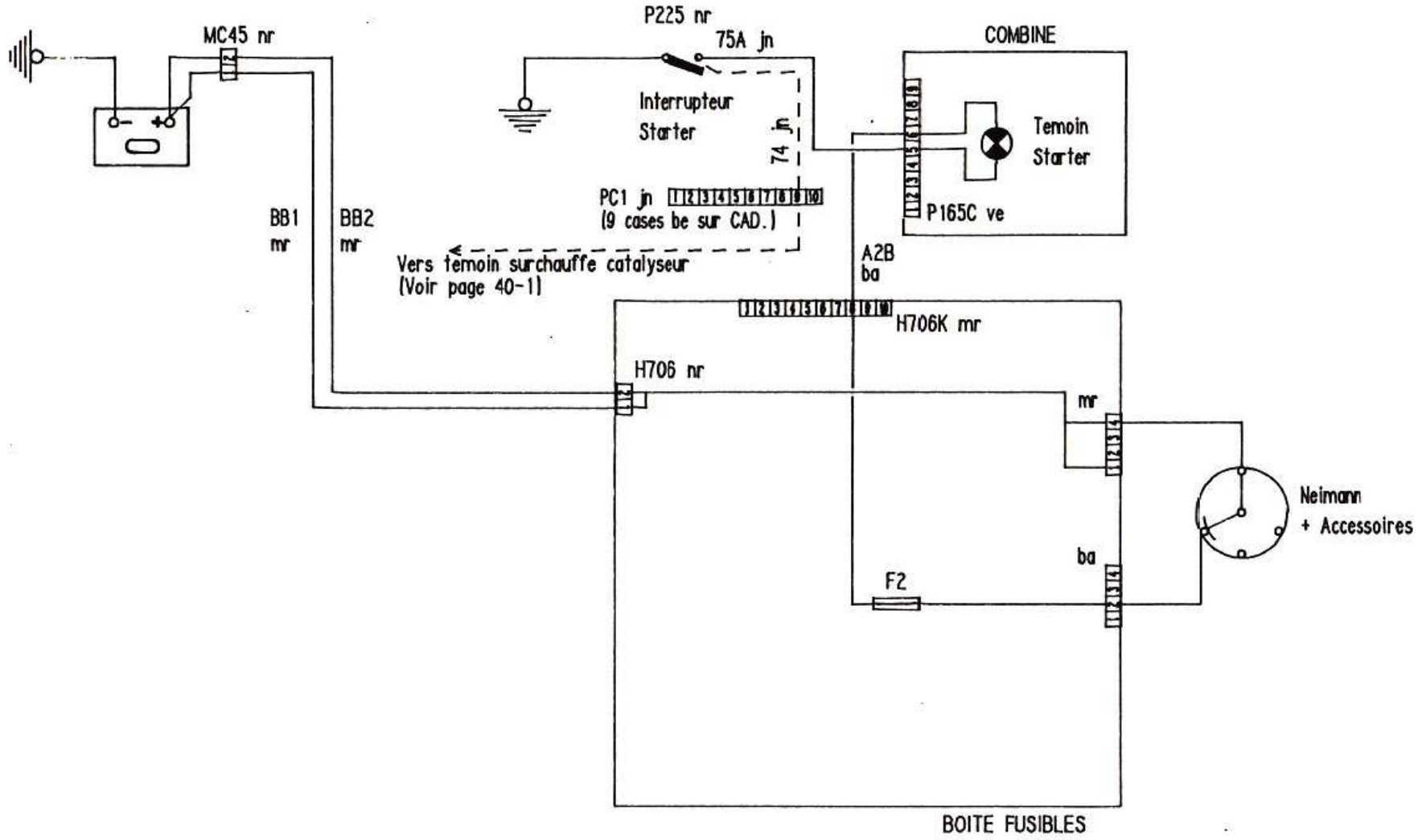

QPY/MQ — HUGUES ARZELIER Tel. 4028	DÉSIGN. TEMOIN DE STARTER	NUMÉRO 24 1/1	*Mise à jour du :* 4/91 H.A.	
			Annule feuille du : 5/89	
	SCHÉMA ÉLECTRIQUE 309			040

IMP. PEUGEOT POISSY B 10328

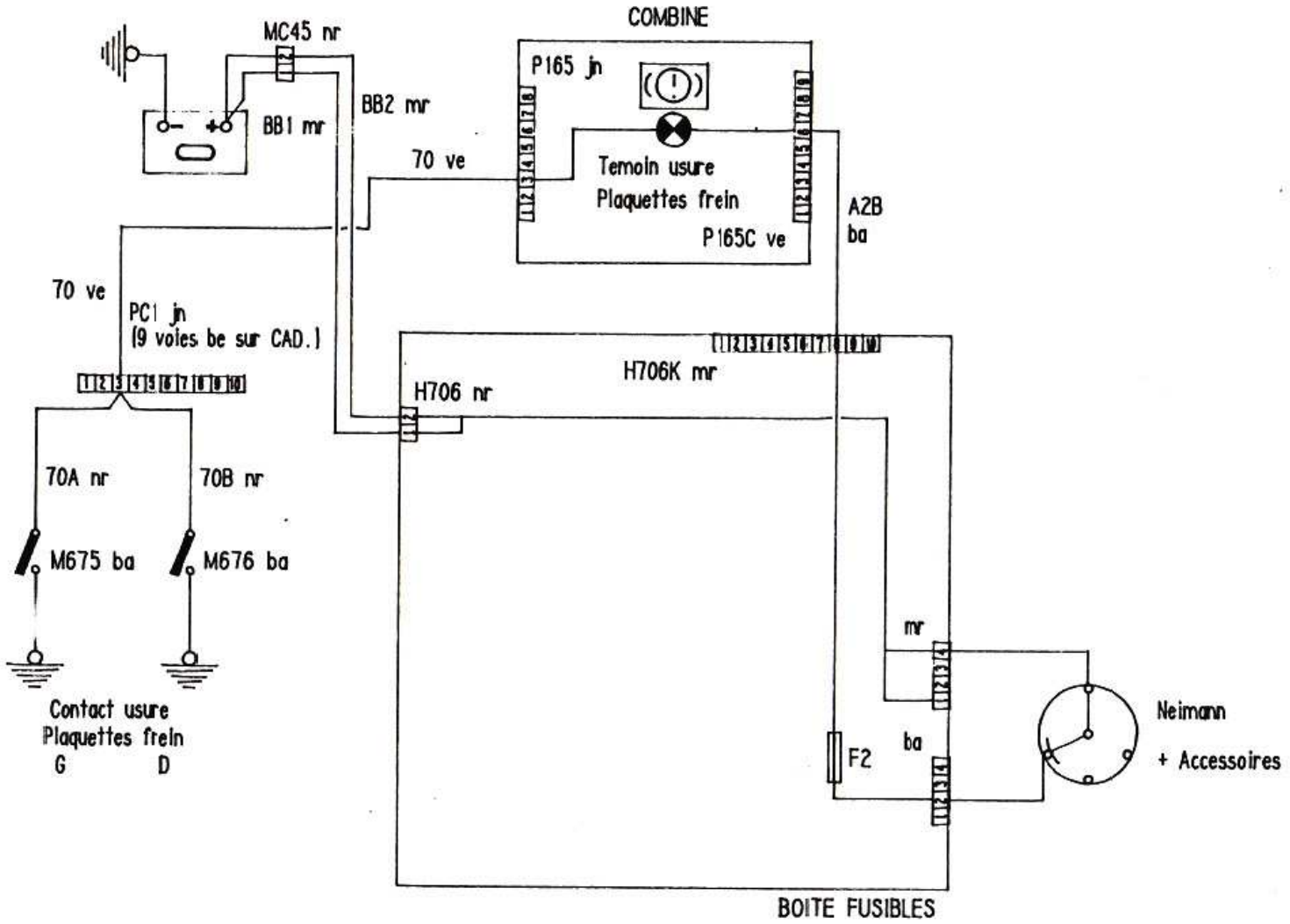

QPY/MQ — HUGUES ARZELIER Tel. 4028	DÉSIGN. TEMOIN USURE PLAQUETTE FREIN	NUMÉRO 25 1/1	*Mise à jour du :* 5/91 H.A.
			Annule feuille du : 5/90
	SCHÉMA ÉLECTRIQUE 309		041

IMP. PEUGEOT POISSY B 10328

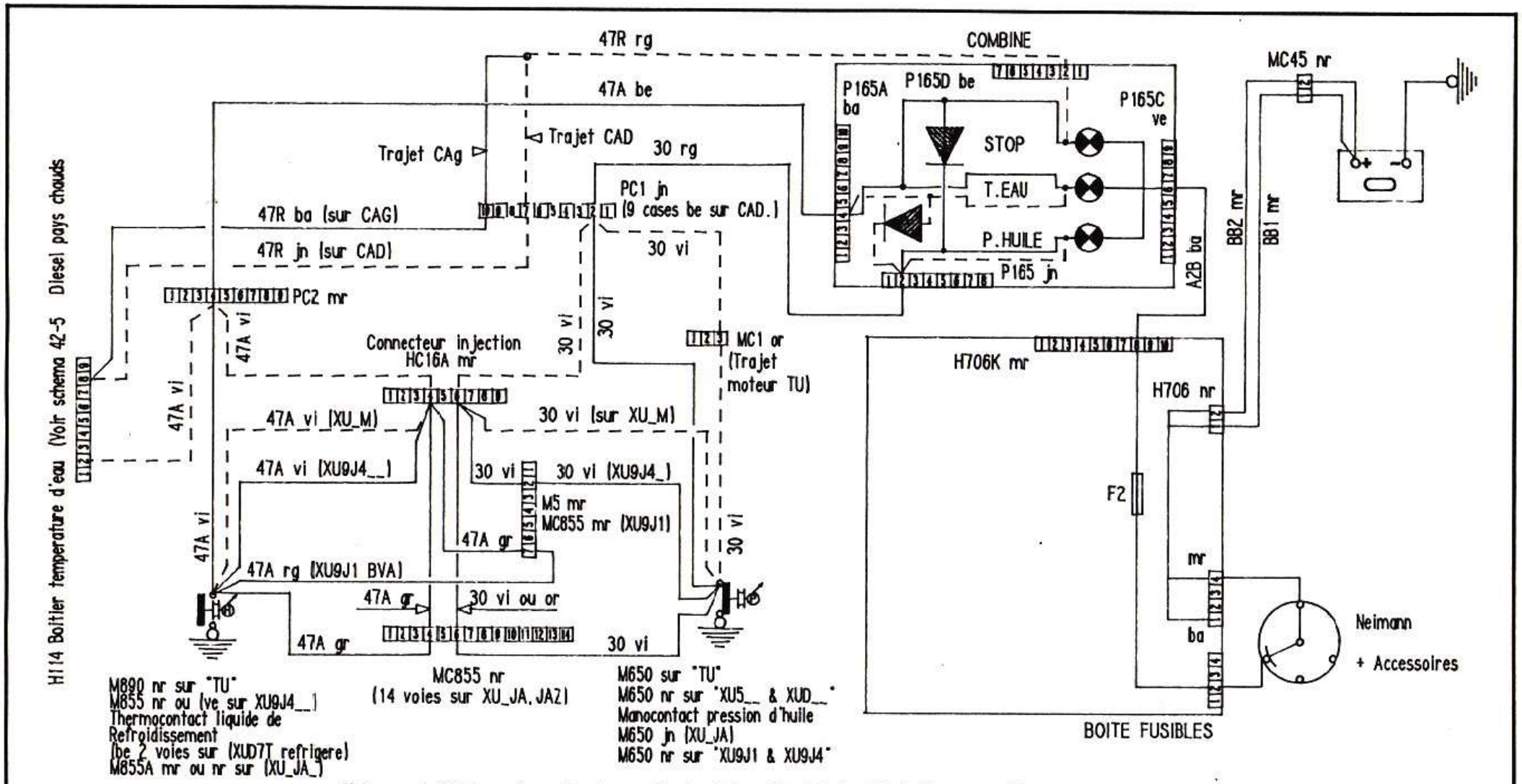

Nota en pointille 3 versions :Diesel pays chauds ,Moteur TU ,Injection & Injection monopoint

QPY/MQ — HUGUES ARZELIER Tel. 4028	DÉSIGN. TEMOINS STOP ,PRESSION D'HUILE & TEMPERATURE D'EAU	NUMÉRO 26 1/1	*Mise à jour du :* 5/91 H.A.
			Annule feuille du : 1/91
	SCHÉMA ÉLECTRIQUE 309		042

IMP. PEUGEOT POISSY B 10328

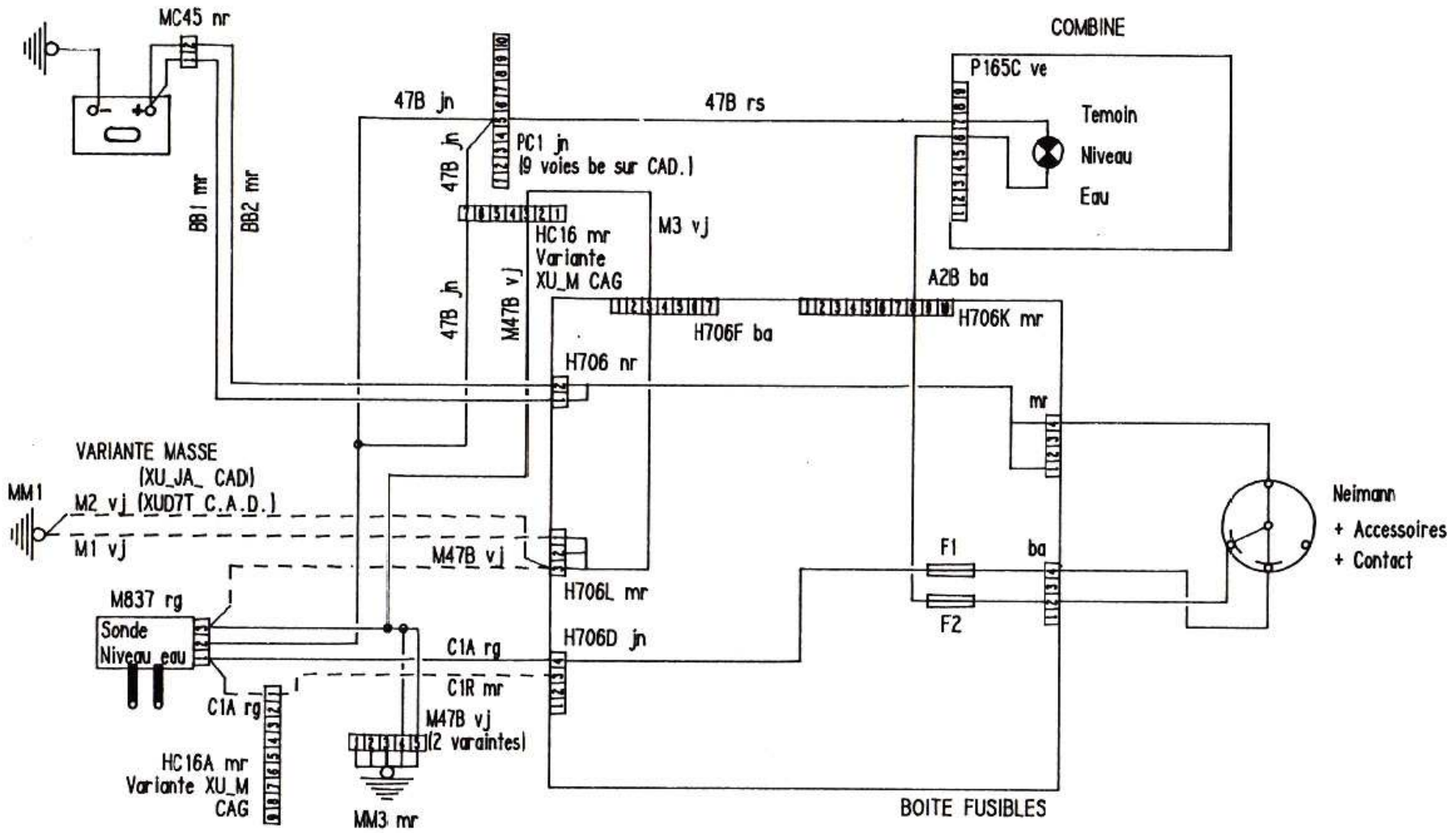

Nota: valable aussi pour les versions diesel E.G.R., XUD7T & INJECTION C.A.D. sauf XU9J1 BVA

QPY/MQ — HUGUES ARZELIER Tel. 4028	DÉSIGN. TEMOIN NIVEAU D'EAU : VERSION ESSENCE , INJECTION MONOPOINT & INJECTION C.A.D.	NUMÉRO 27 1/2	Mise à jour du : 4/91 H.A. Annule feuille du : 5/90
	SCHÉMA ÉLECTRIQUE 309		043

IMP. PEUGEOT POISSY B 10328

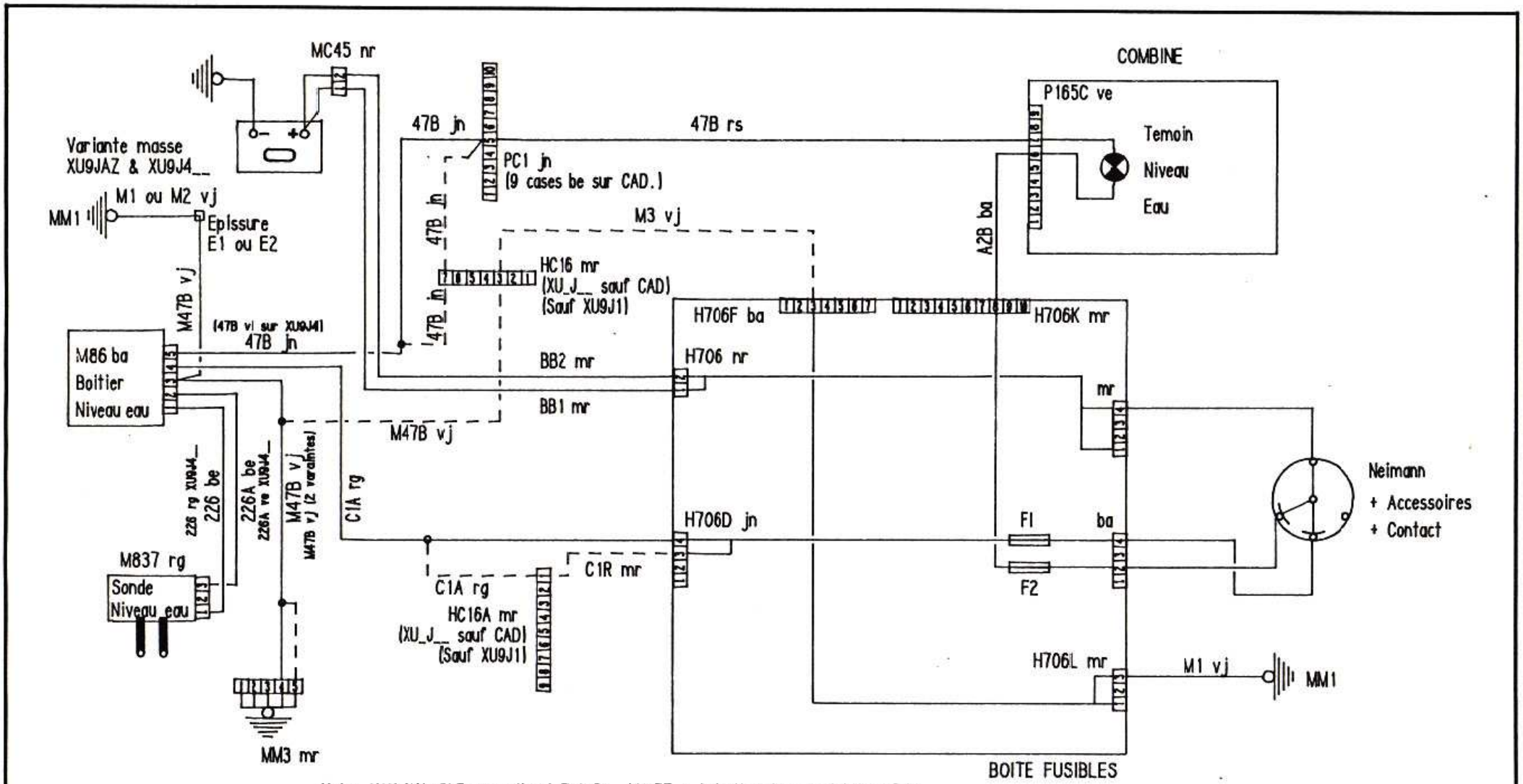

Nota: NON VALABLE pour diesel E.G.R. ,XUD7T & injection CAD sauf XU9J1 BVA

QPY/MQ — HUGUES ARZELIER Tel. 4028	DÉSIGN. TEMOIN NIVEAU D'EAU : VERSION DIESEL & INJECTION ESSENCE	NUMÉRO 27 2/2	Mise à jour du : 4/91 H.A.
			Annule feuille du : 5/90
	SCHÉMA ÉLECTRIQUE 309		044

IMP. PEUGEOT POISSY 8 10328

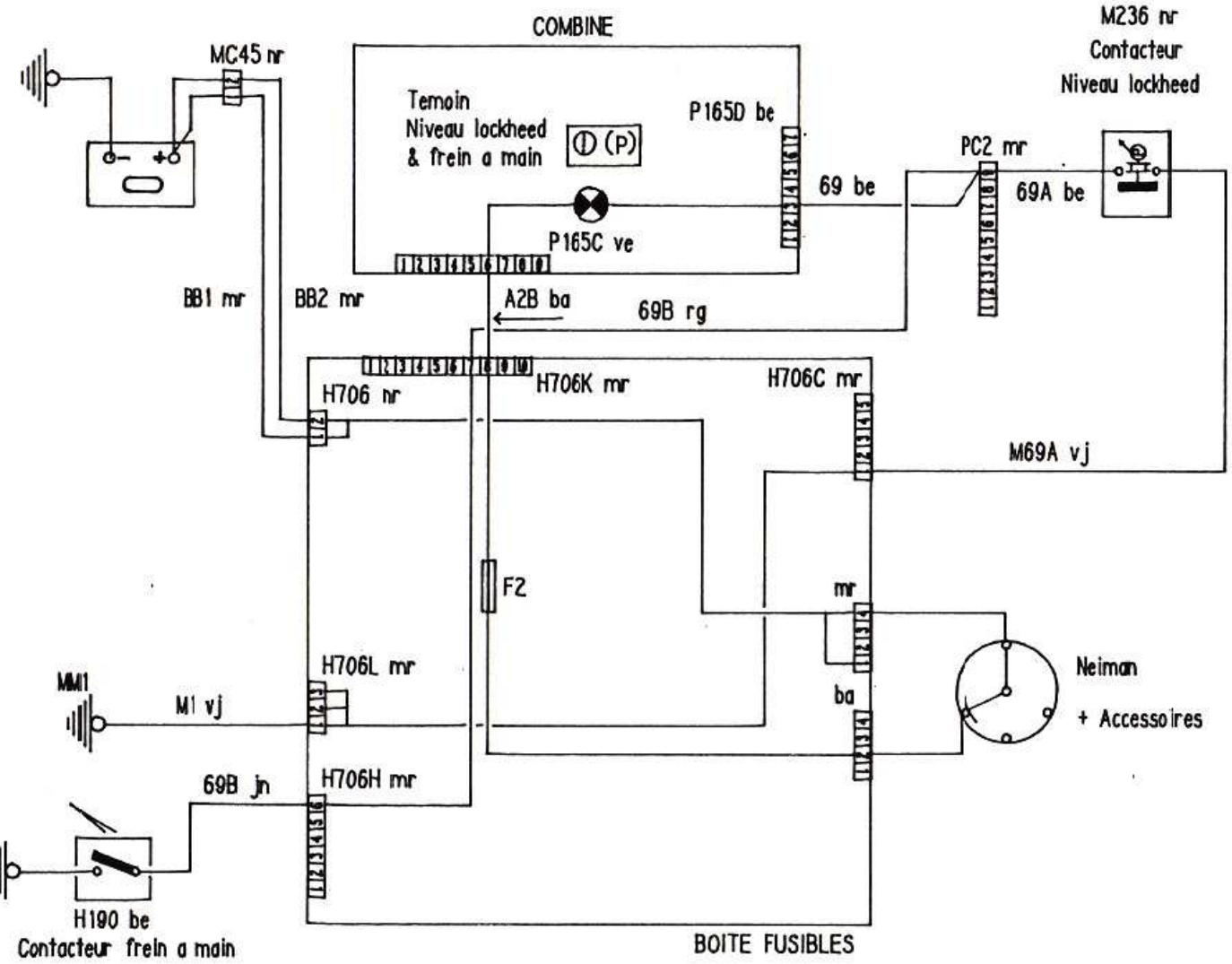

QPY/MQ — HUGUES ARZELIER Tel. 4028	DÉSIGN. TEMOIN FREIN A MAIN & NIVEAU LOCKHEED	NUMÉRO 28 1/1	Mise à jour du : 12/86 H.A.
			Annule feuille du :

SCHÉMA ÉLECTRIQUE 309

045

IMP. PEUGEOT POISSY B 10328

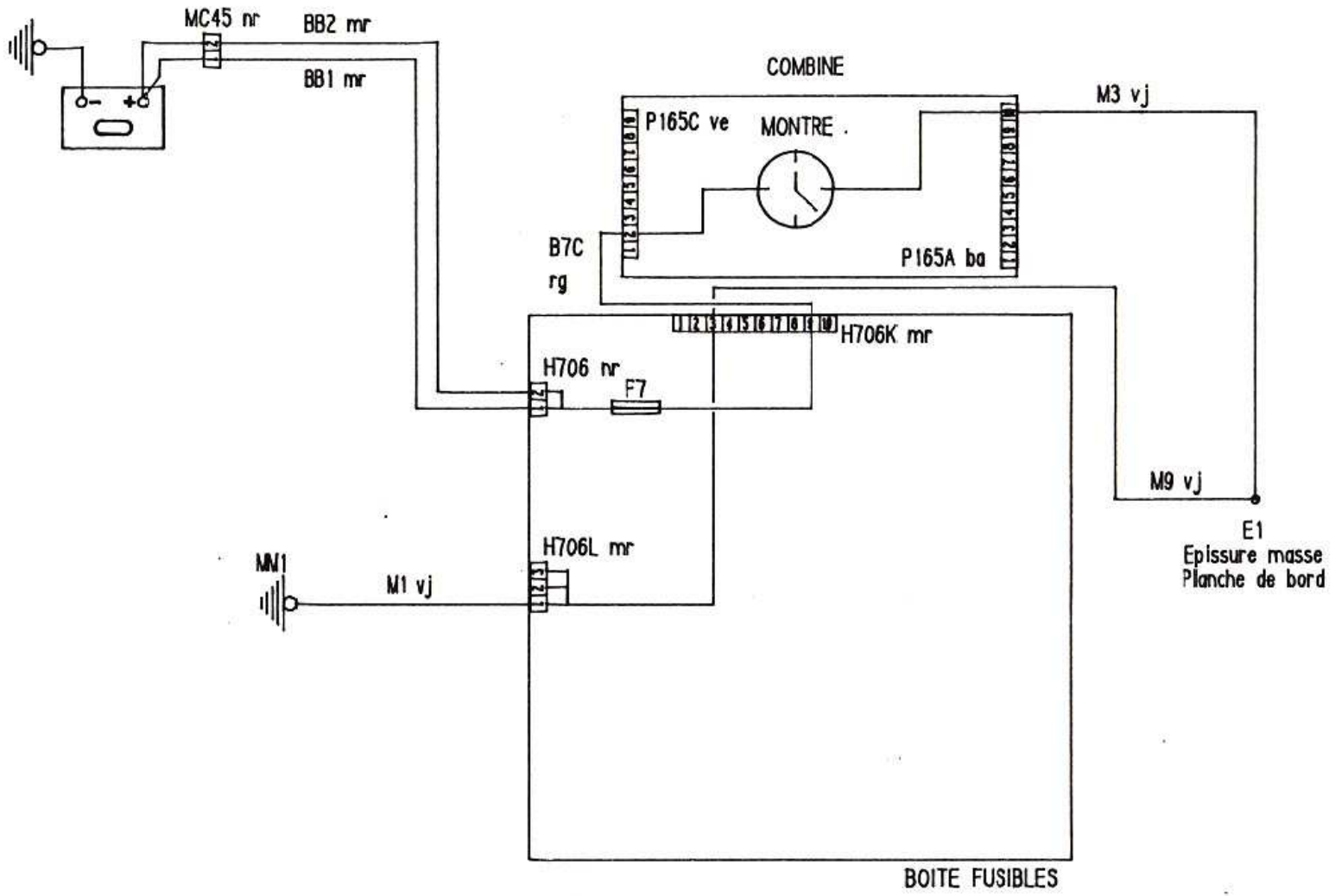

QPY/MQ — HUGUES ARZELIER Tel. 4028	DÉSIGN. MONTRE : A AIGUILLES	NUMÉRO 29 1/2	Mise à jour du : 5/90 H.A. Annule feuille du : 12/86
	SCHÉMA ÉLECTRIQUE 309		046

IMP. PEUGEOT POISSY B 10328

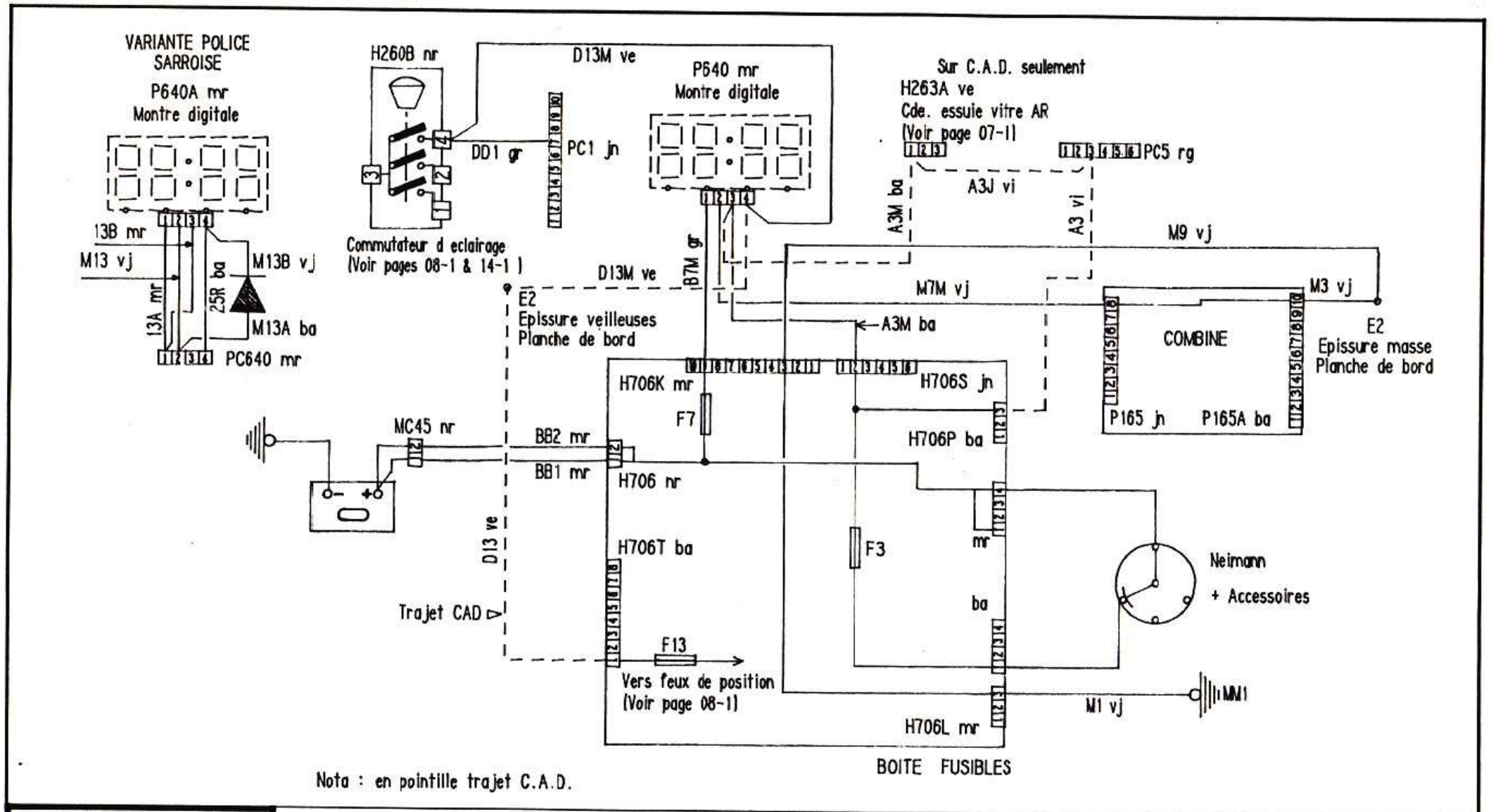

Nota : en pointille trajet C.A.D.

QPY/MQ — HUGUES ARZELIER Tel. 4028	DÉSIGN. MONTRE : DIGITALE	NUMÉRO 29 2/2	Mise à jour du : 5/91 H.A. Annule feuille du : 5/90
	SCHÉMA ÉLECTRIQUE 309		047

IMP. PEUGEOT POISSY B 10328

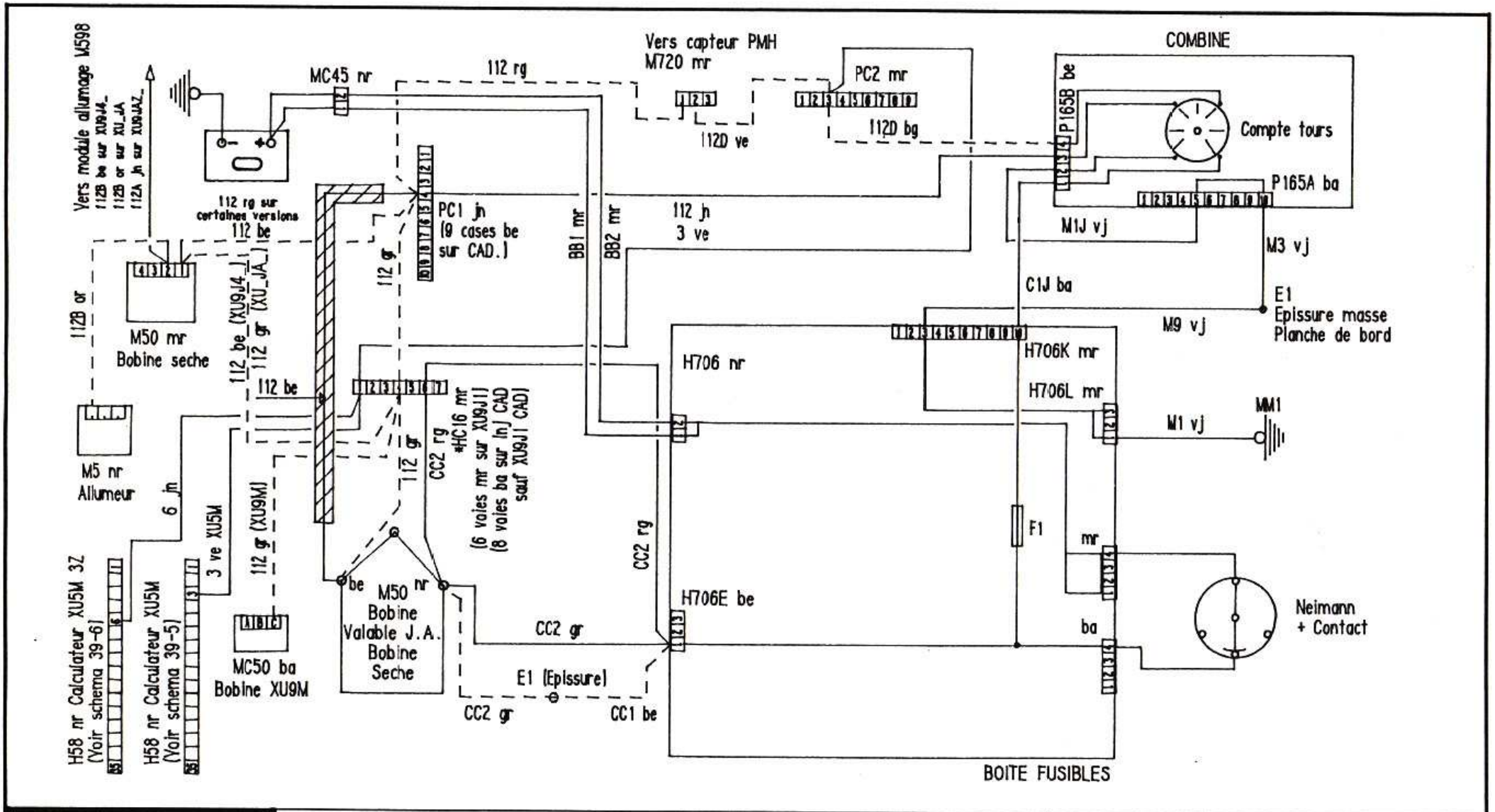

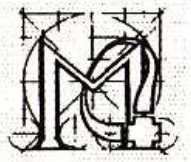

QPY/MQ

HUGUES ARZELIER
Tel. 4028

DÉSIGN. COMPTE-TOURS

NUMÉRO 30 1/1

Mise à jour du : 4/91 H.A.

Annule feuille du : 1/91

SCHÉMA ÉLECTRIQUE 309

048

IMP. PEUGEOT POISSY B 1C328

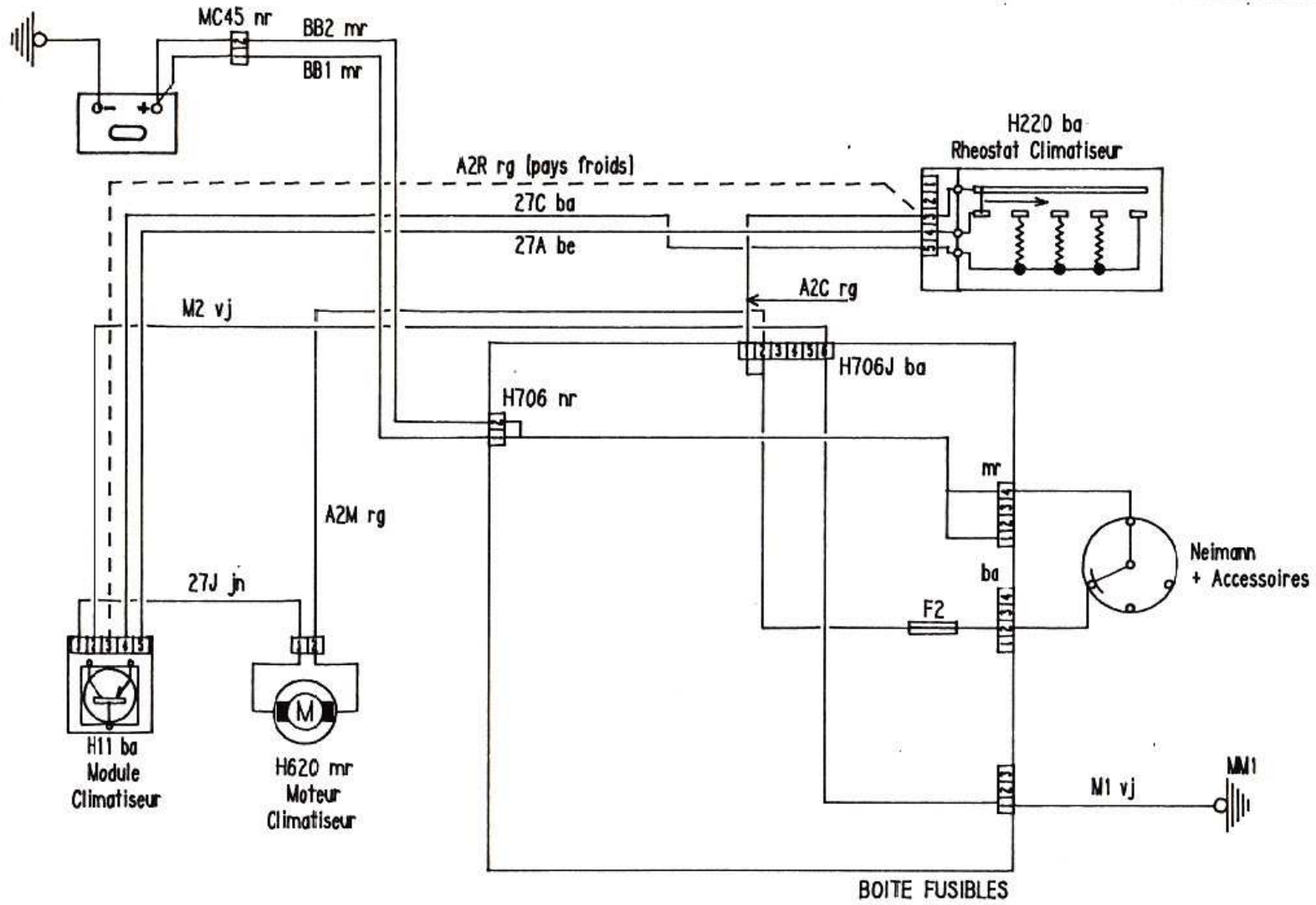

QPY/MQ — HUGUES ARZELIER Tel. 4028	DÉSIGN. CLIMATISEUR	NUMÉRO 31 1/1	*Mise à jour du :* 5/89 H.A.
			Annule feuille du : 12/86

SCHÉMA ÉLECTRIQUE 309

049

IMP. PEUGEOT POISSY B 10328

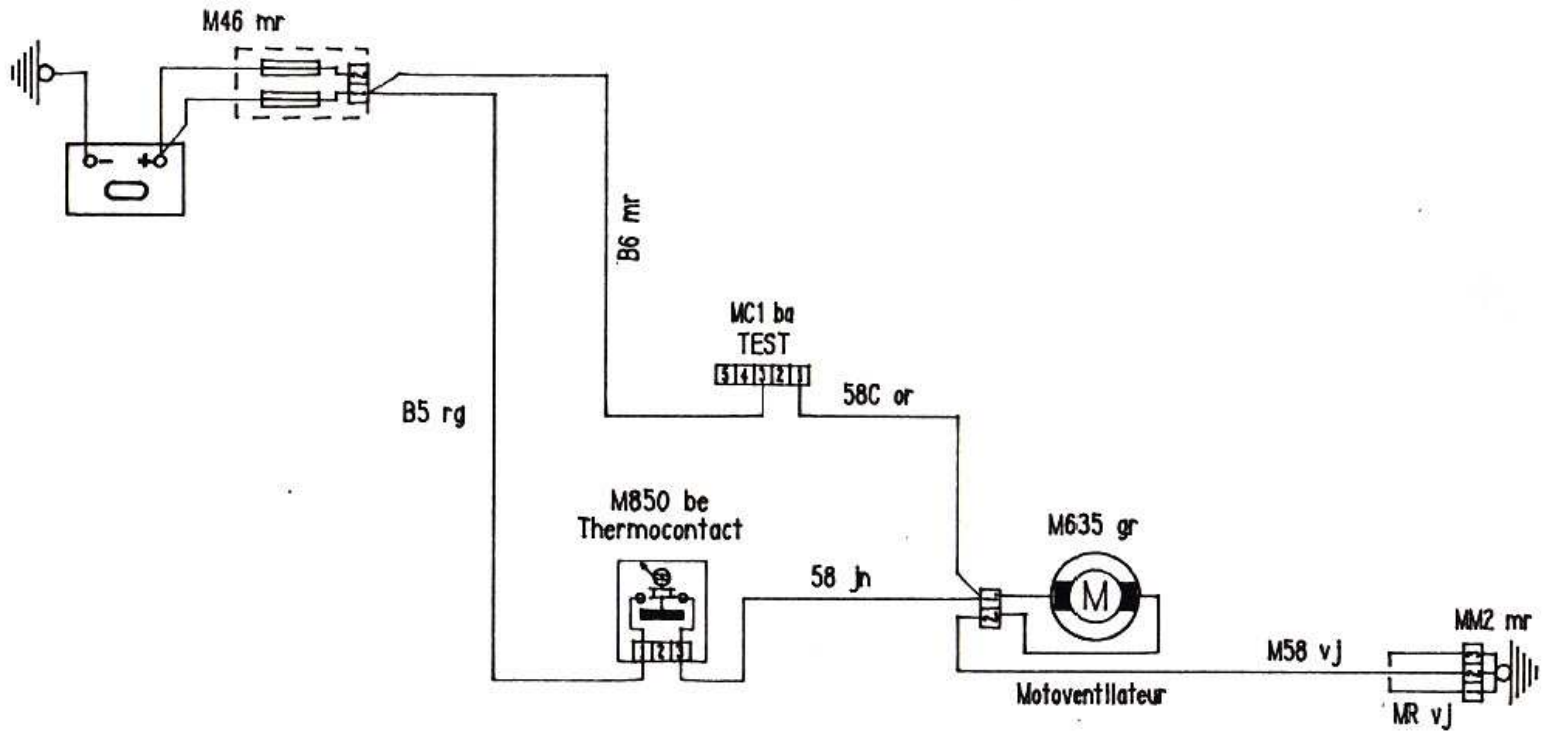

QPY/MQ — HUGUES ARZELIER Tel. 4028	DÉSIGN. MOTOVENTILATEUR : 1 VITESSE	NUMÉRO 32 1/8	Mise à jour du : 5/90 H.A. Annule feuille du : 1/90
	SCHÉMA ÉLECTRIQUE 309		050

IMP. PEUGEOT POISSY B 10328

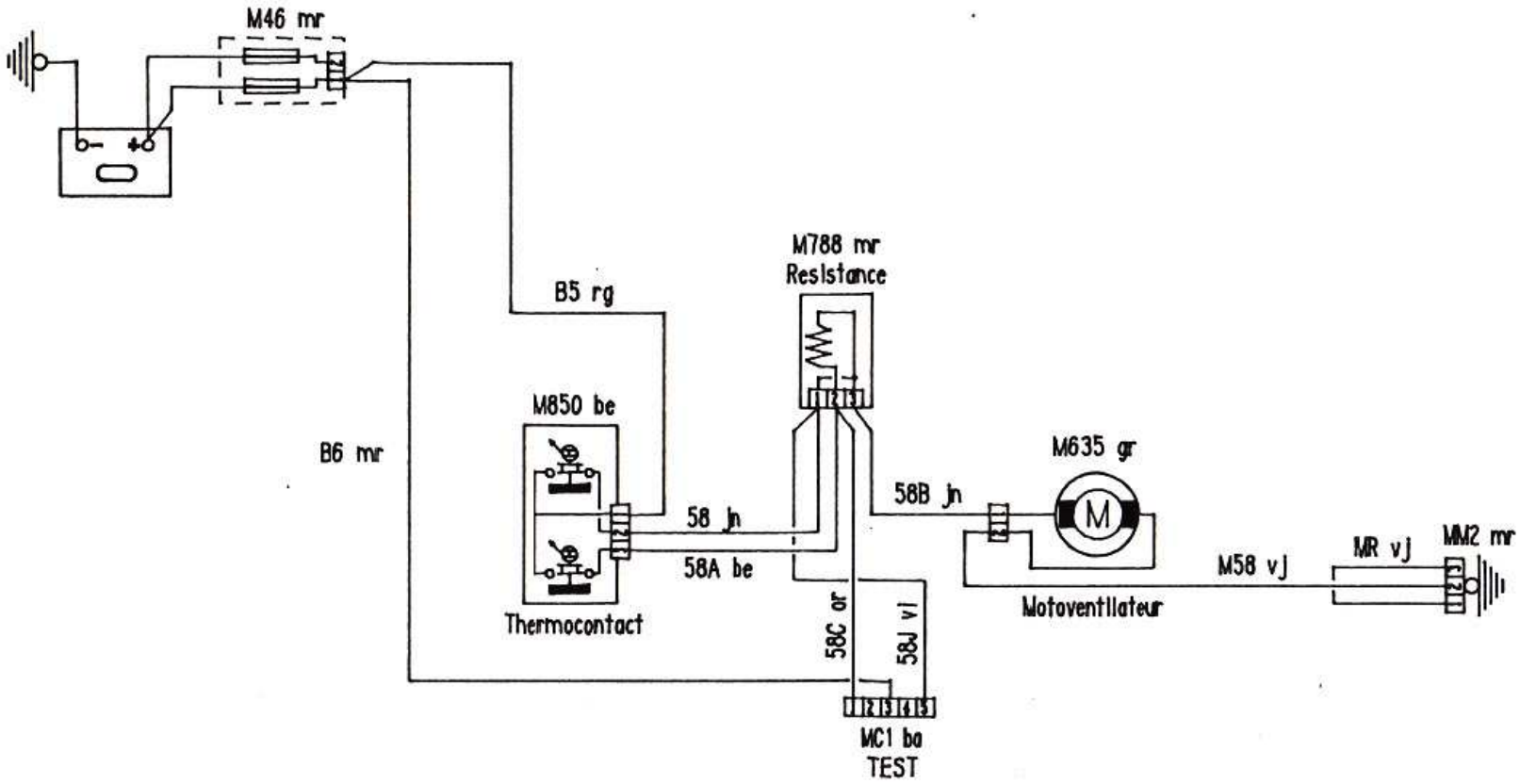

Nota : les fils 58A ,58B ,58J sont vert sur faisceau 96.107344.80

QPY/MQ — HUGUES ARZELIER Tel. 4028	DÉSIGN. MOTOVENTILATEUR : UN A 2 VITESSES	NUMÉRO 32 2/8	Mise à jour du : 5/90 H.A. Annule feuille du : 1/90
	SCHÉMA ÉLECTRIQUE 309		051

IMP. PEUGEOT POISSY B 10328

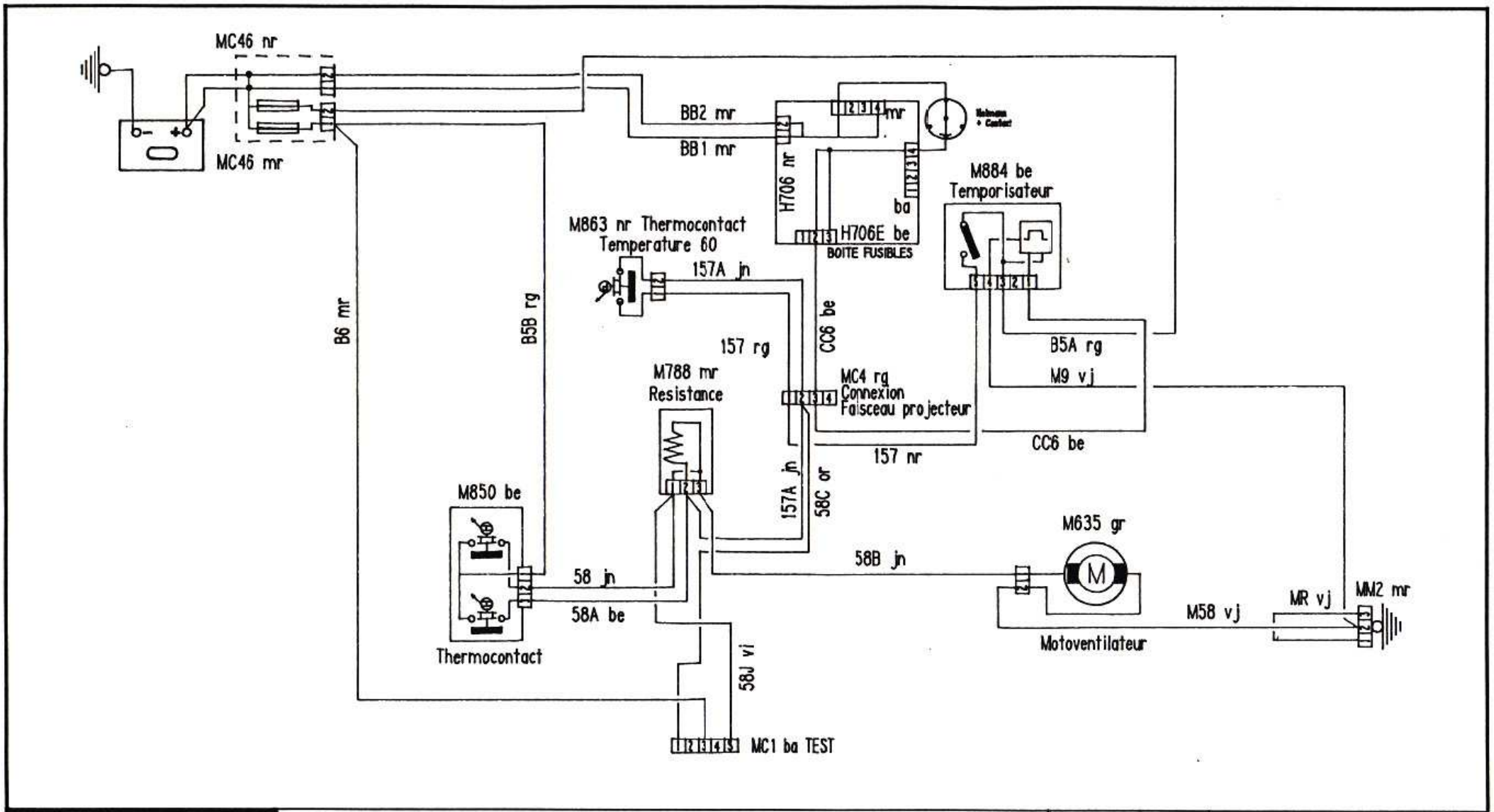

HUGUES ARZELIER
Tel. 4028
QPY/MQ

DÉSIGN. MOTOVENTILATEUR : POST REFROIDISSEMENT UN A 2 VITESSES

NUMÉRO 32 3/8

Mise à jour du : 4/91 H.A.

Annule feuille du : 5/90

SCHÉMA ÉLECTRIQUE 309

052

IMP. PEUGEOT POISSY B 10328

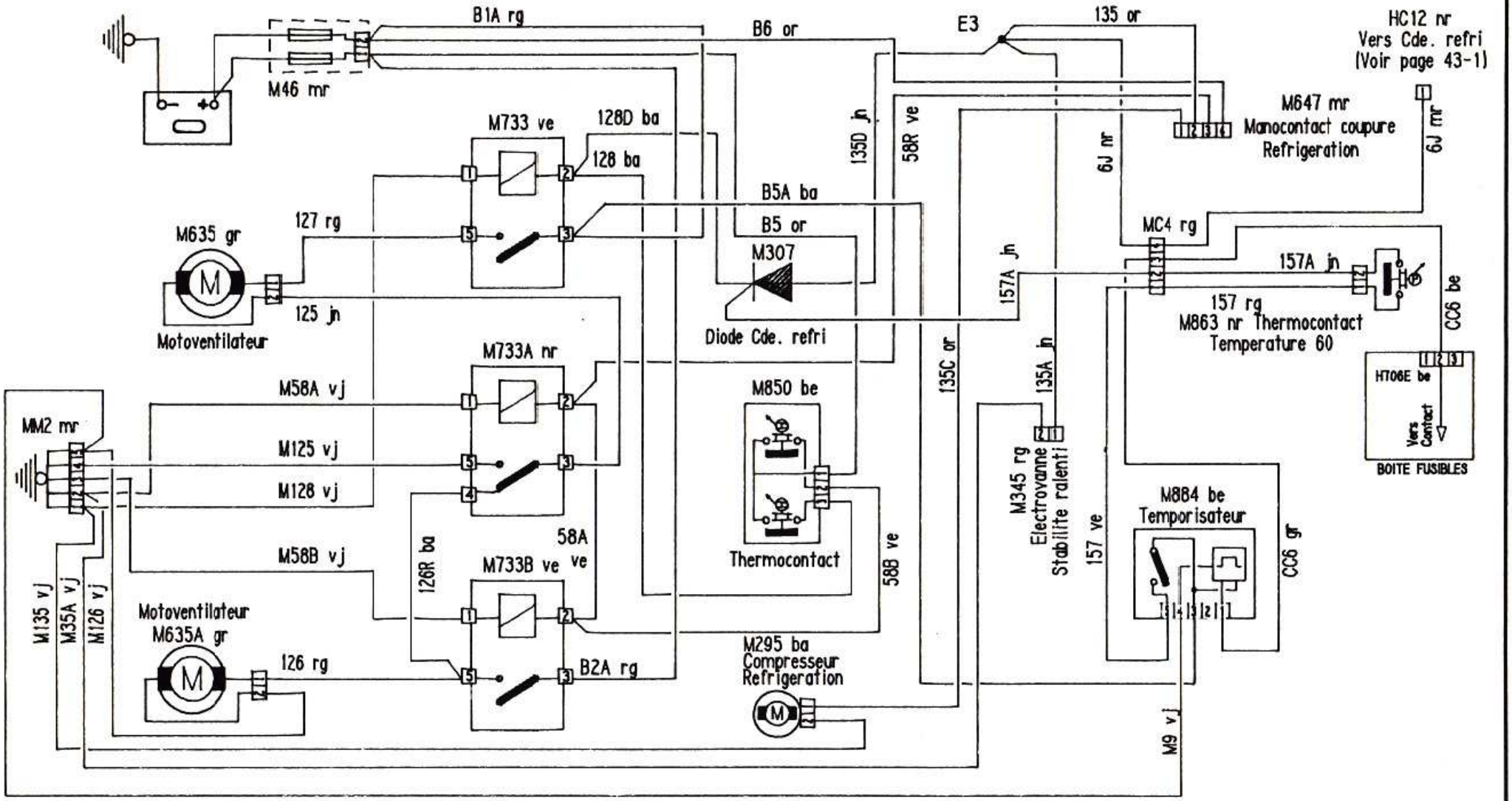

QPY/MQ — HUGUES ARZELIER Tel. 4028	DÉSIGN. MOTOVENTILATEUR : POST REFROIDISSEMENT DEUX A 2 VITESSES REFRIGERE	NUMÉRO 32 4/8	Mise à jour du : 4/91 H.A. Annule feuille du : 5/90
	SCHÉMA ÉLECTRIQUE 309		053

IMP. PEUGEOT POISSY B 10328

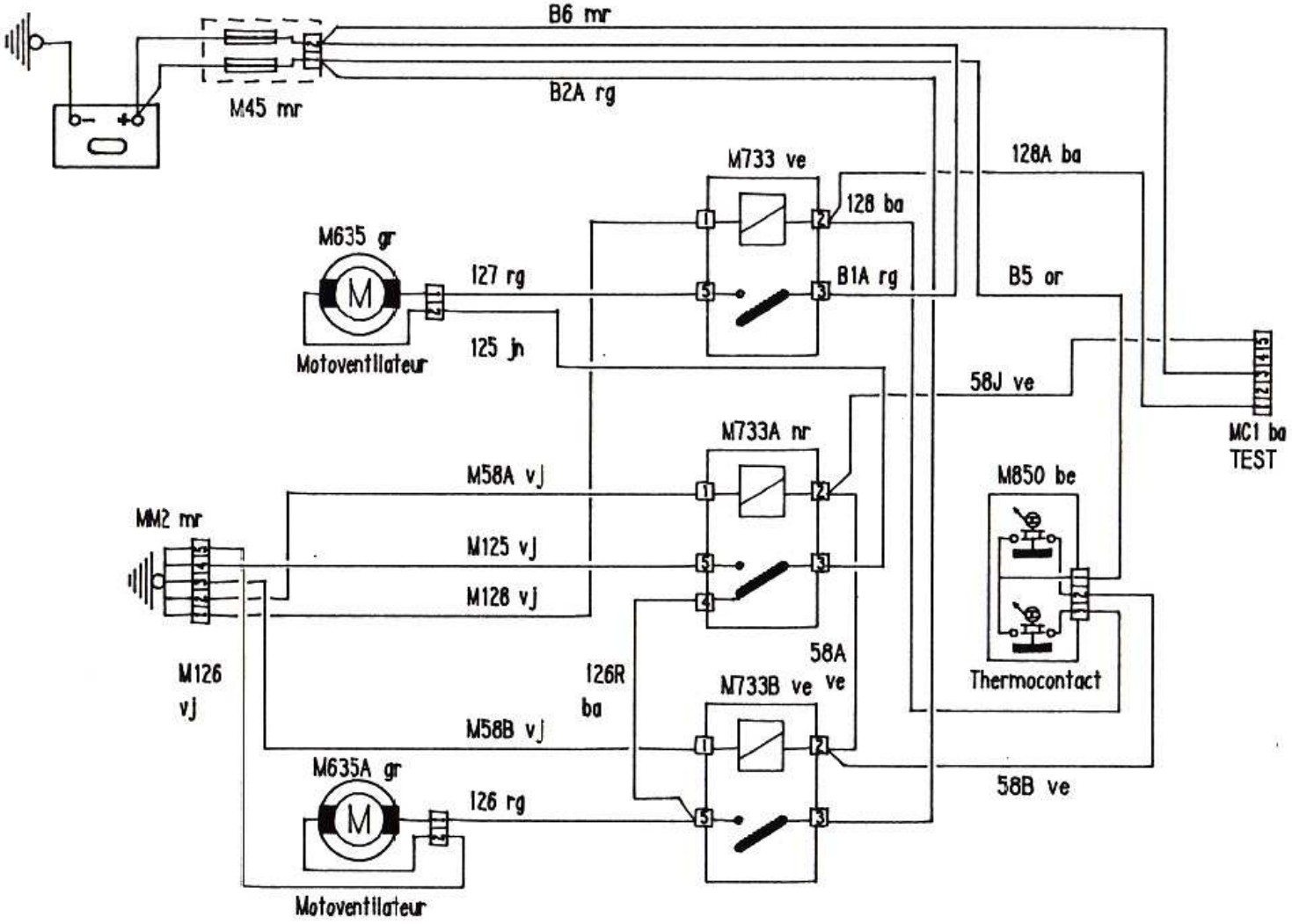

QPY/MQ

HUGUES ARZELIER Tel. 4028

DÉSIGN. MOTOVENTILATEUR : DEUX A 2 VITESSES

NUMÉRO 32 5/8

Mise à jour du : 5/90 H.A.

Annule feuille du : 1/90

SCHÉMA ÉLECTRIQUE 309

054

IMP. PEUGEOT POISSY B 10328

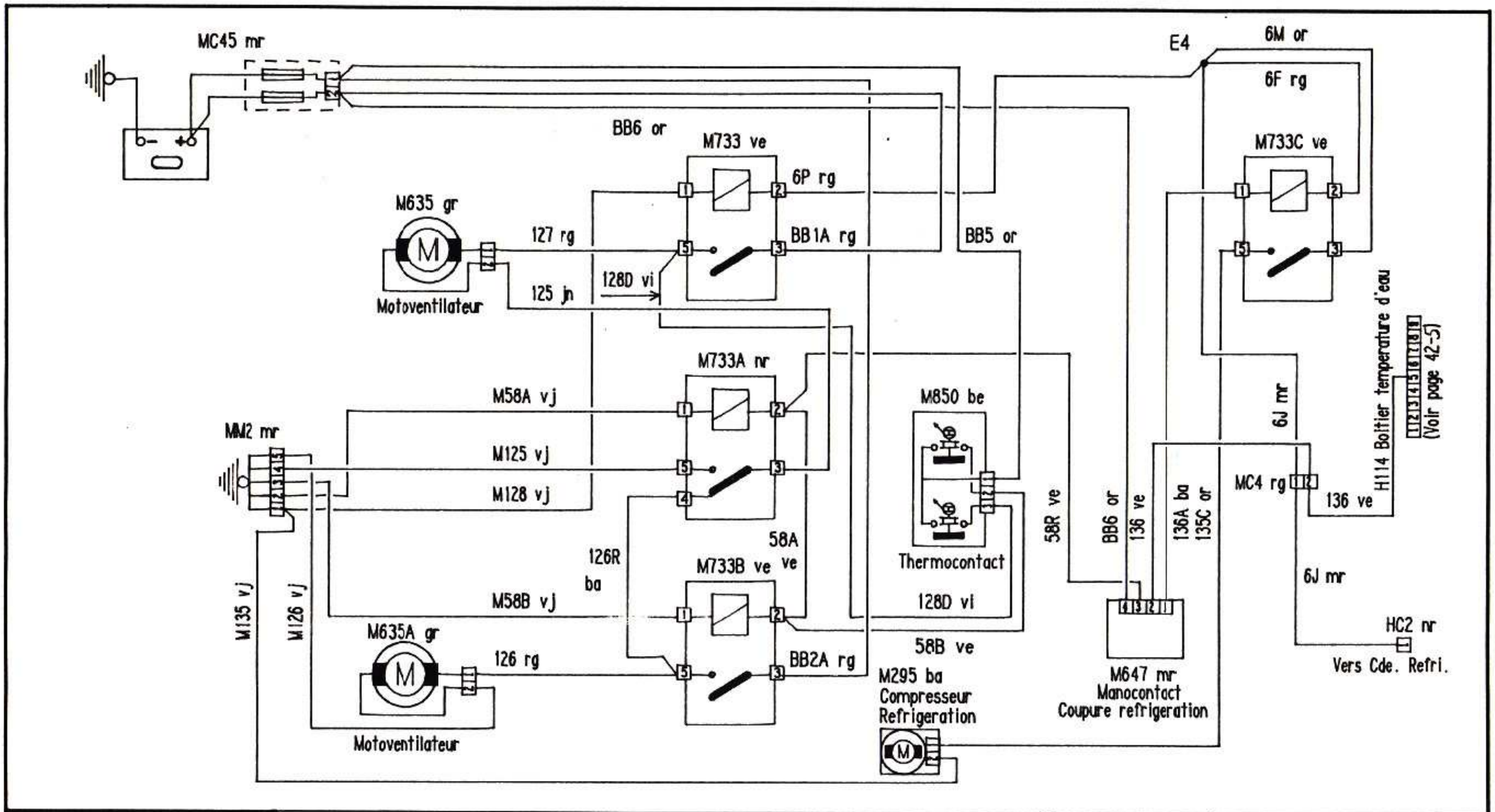

QPY/MQ

HUGUES ARZELIER Tel. 4028

DÉSIGN. MOTOVENTILATEUR : DEUX A 2 VITESSES "DIESEL REFRIGERE" (Pays chauds)

NUMÉRO 32 6/8

Mise à jour au : 1/91 H.A.

Annule feuille du : 9/90

SCHÉMA ÉLECTRIQUE 309

055

IMP. PEUGEOT POISSY B 10328

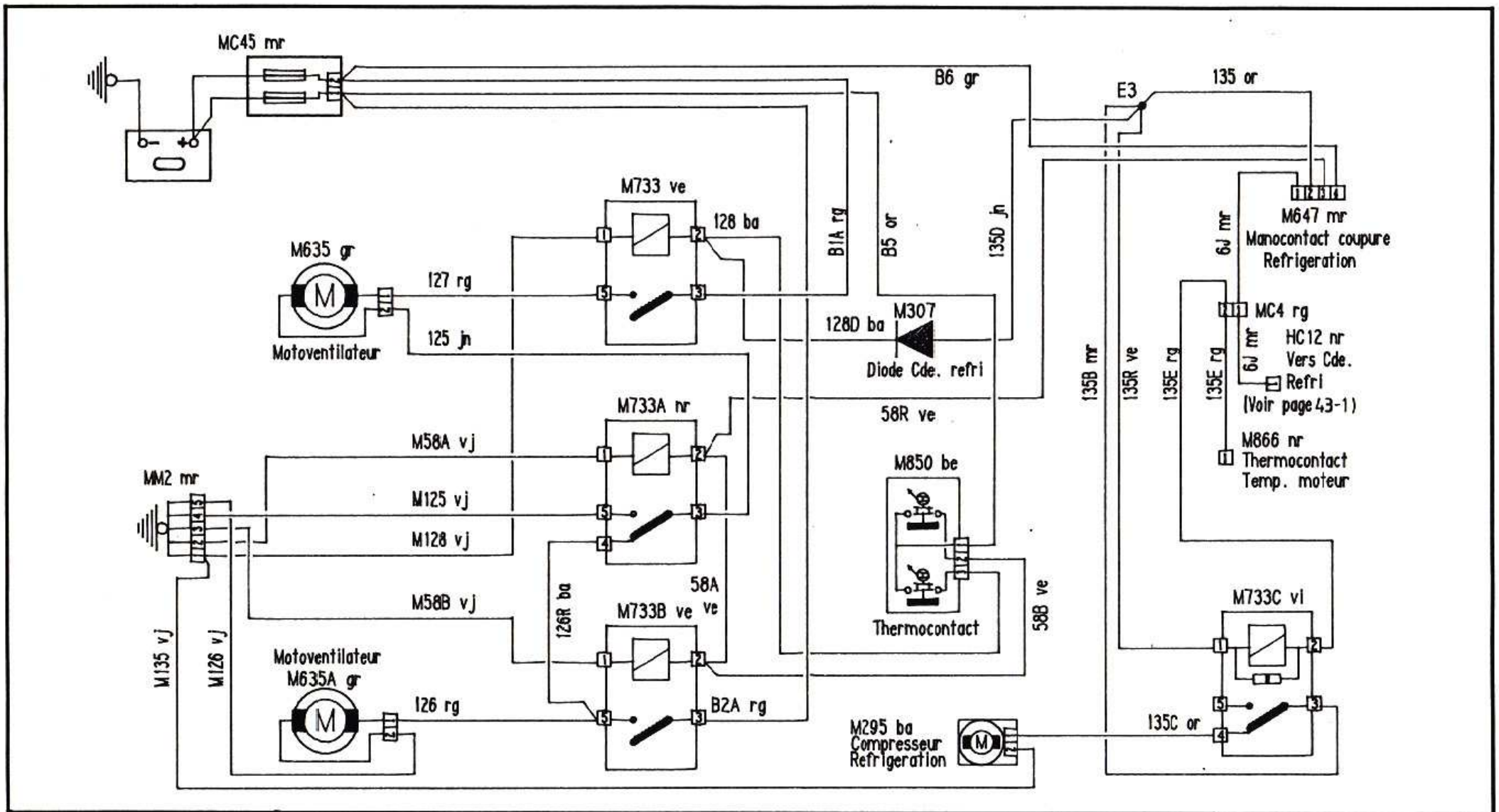

QPY/MQ

HUGUES ARZELIER
Tel. 4028

DÉSIGN. MOTOVENTILATEUR : DEUX A 2 VITESSES "XUDT7 REFRIGERE"

NUMÉRO 32 7/8

Mise à jour du : 5/90 H.A.

Annule feuille du : 1/90

SCHÉMA ÉLECTRIQUE 309

056

IMP. PEUGEOT POISSY B 10328

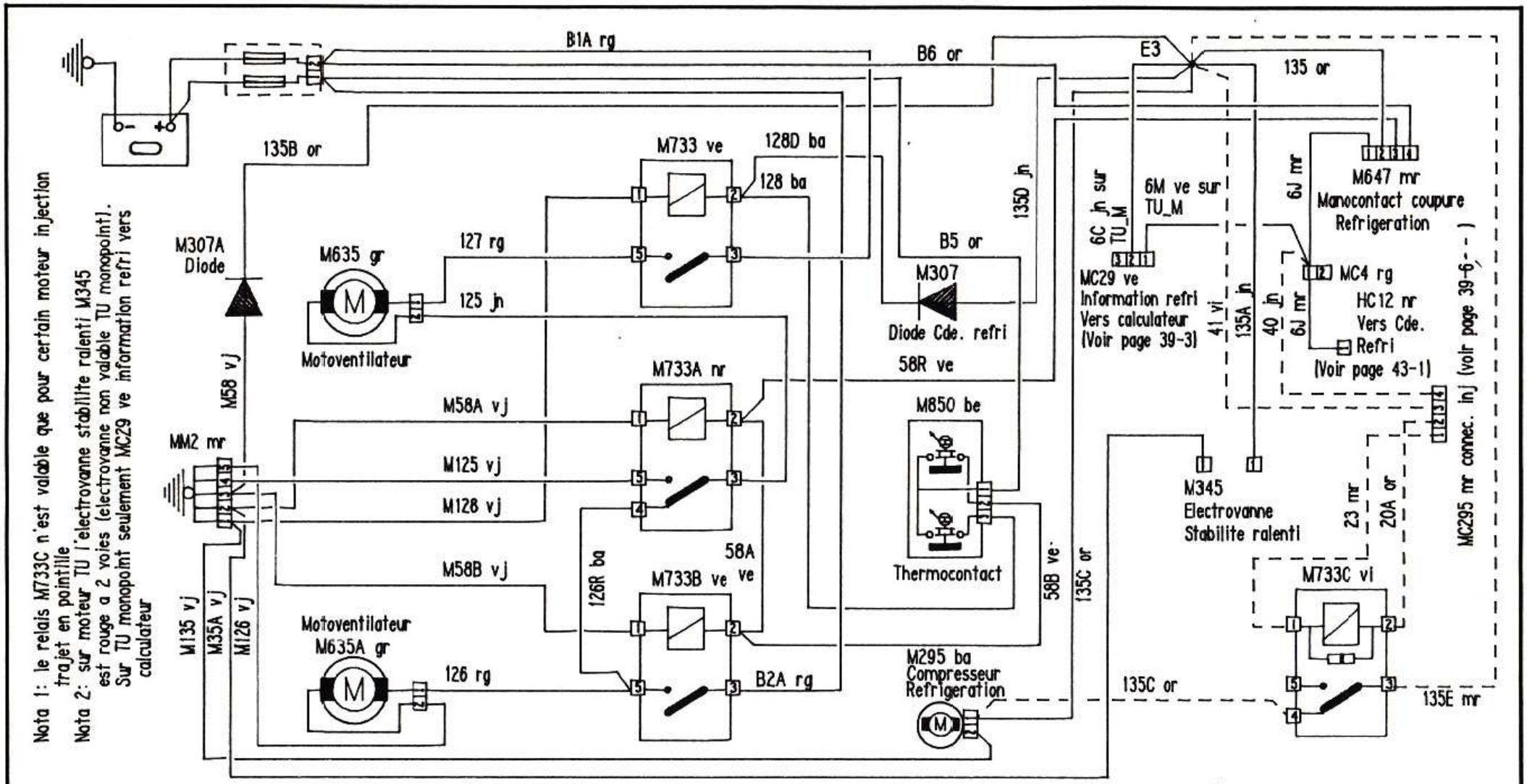

Nota : la diode M307A , les fils M58 vj & 135B or valable J.A. application compresseur refri avec diode incorpore au compresseur (Application prevue 09/90)

QPY/MQ — HUGUES ARZELIER Tel. 4028	DÉSIGN. MOTOVENTILATEUR : DEUX A 2 VITESSES , REFRIGERE (dont TU_ , TU_M , XU ess. & Inj.)	NUMÉRO 32 8/8	Mise à jour du : 1/91 H.A.	
			Annule feuille du : 9/90	
	SCHÉMA ÉLECTRIQUE 309			057

IMP. PEUGEOT POISSY B 10328

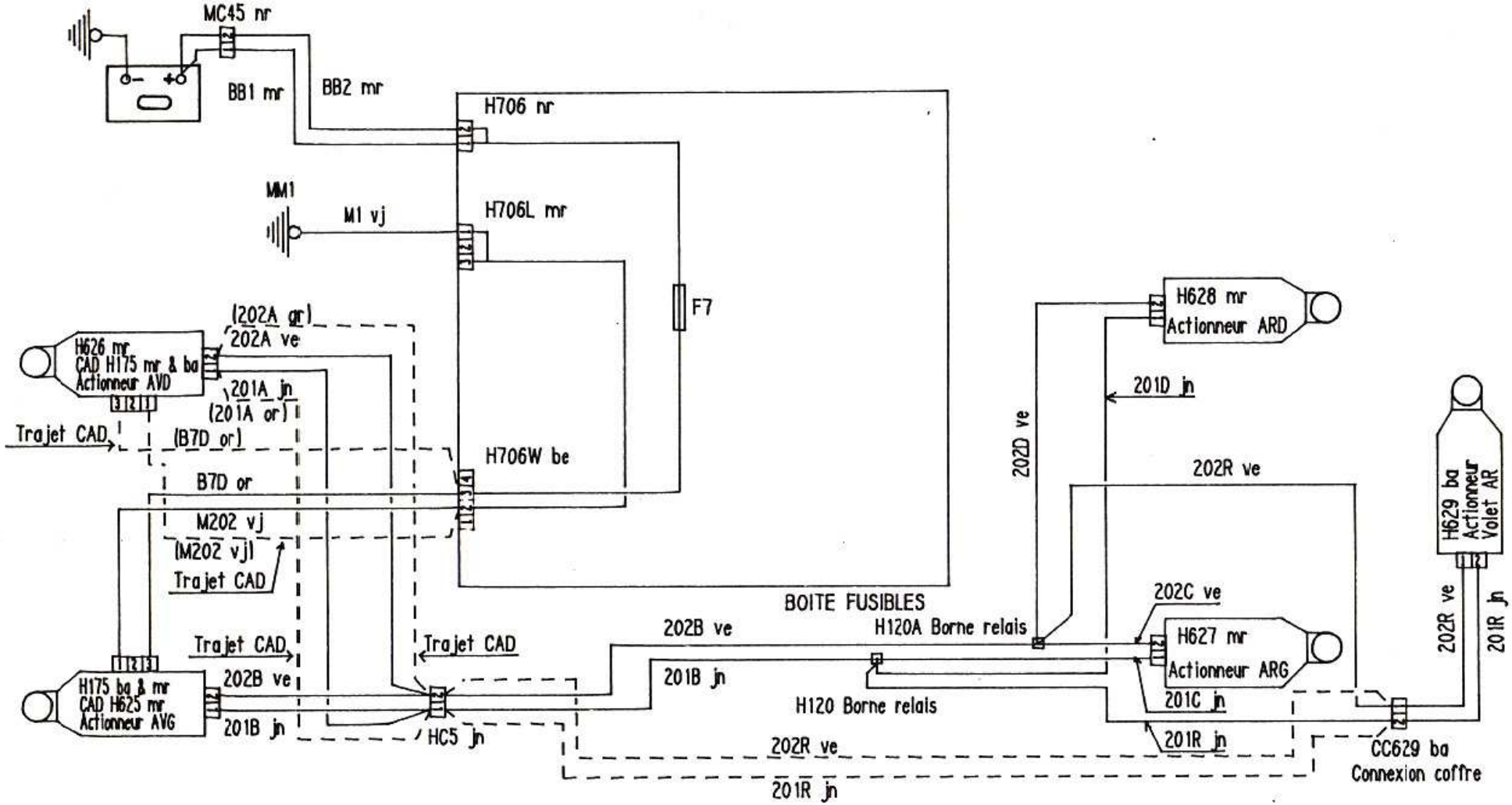

Nota: en pointille version 3 portes & trajet CAD n. de fil entre parentheses .pour portes AV seulement

QPY/MQ — HUGUES ARZELIER Tel. 4028	DÉSIGN. CONDAMNATION CENTRALISEE : STANDARD & VERSION 3 PORTES	NUMÉRO 33 1/2	Mise à jour du : 5/89 H.A. Annule feuille du : 5/87
	SCHÉMA ÉLECTRIQUE 309		058

IMP. PEUGEOT POISSY B 10328

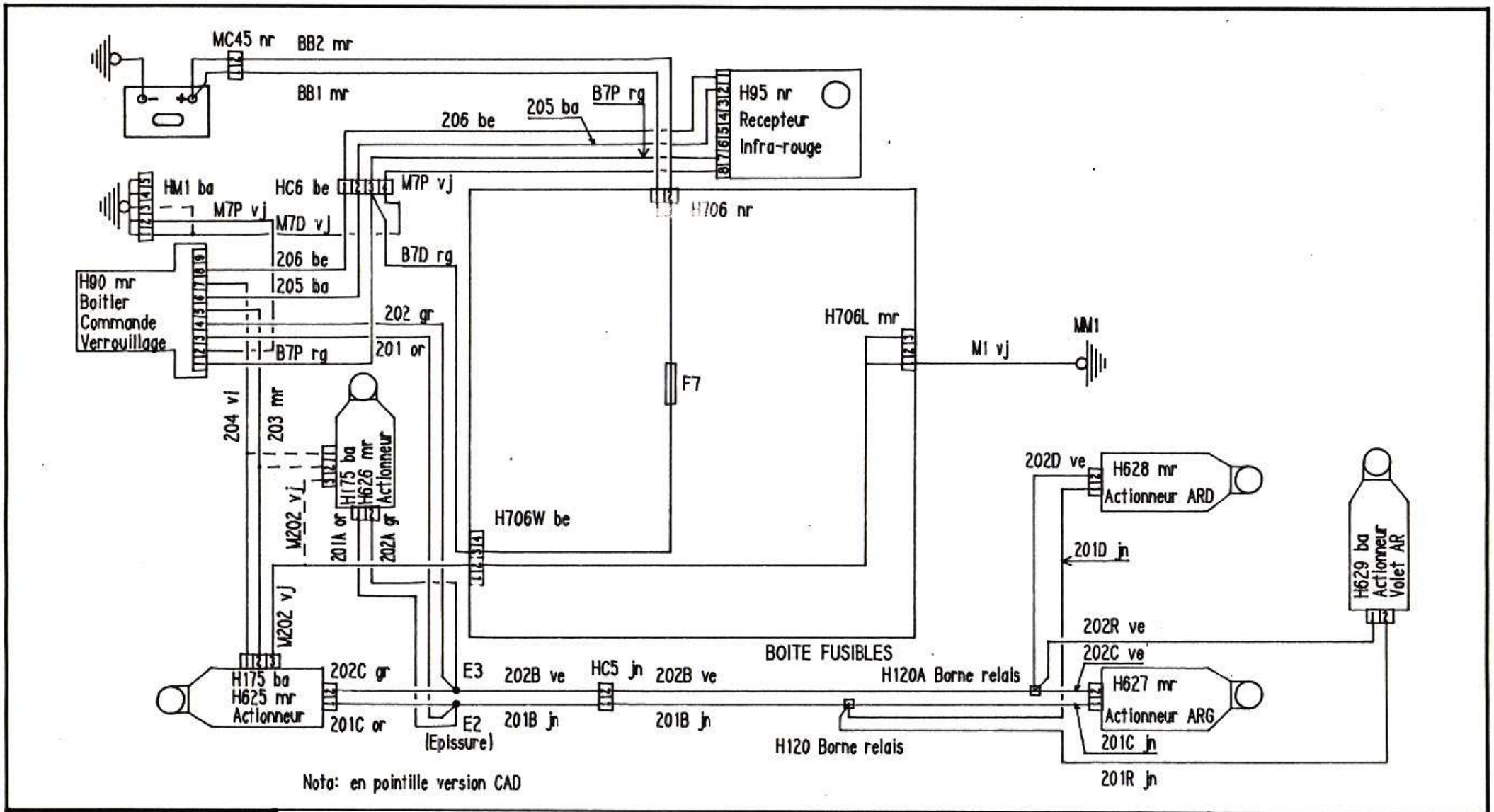

Nota: en pointille version CAD

QPY/MQ — HUGUES ARZELIER Tel. 4028	DÉSIGN. CONDAMNATION CENTRALISEE : A DISTANCE (PLIP)	NUMÉRO 33 2/2	Mise à jour du : 5/89 H.A. Annule feuille du : 12/86
	SCHÉMA ÉLECTRIQUE 309		059

IMP. PEUGEOT POISSY B 10328

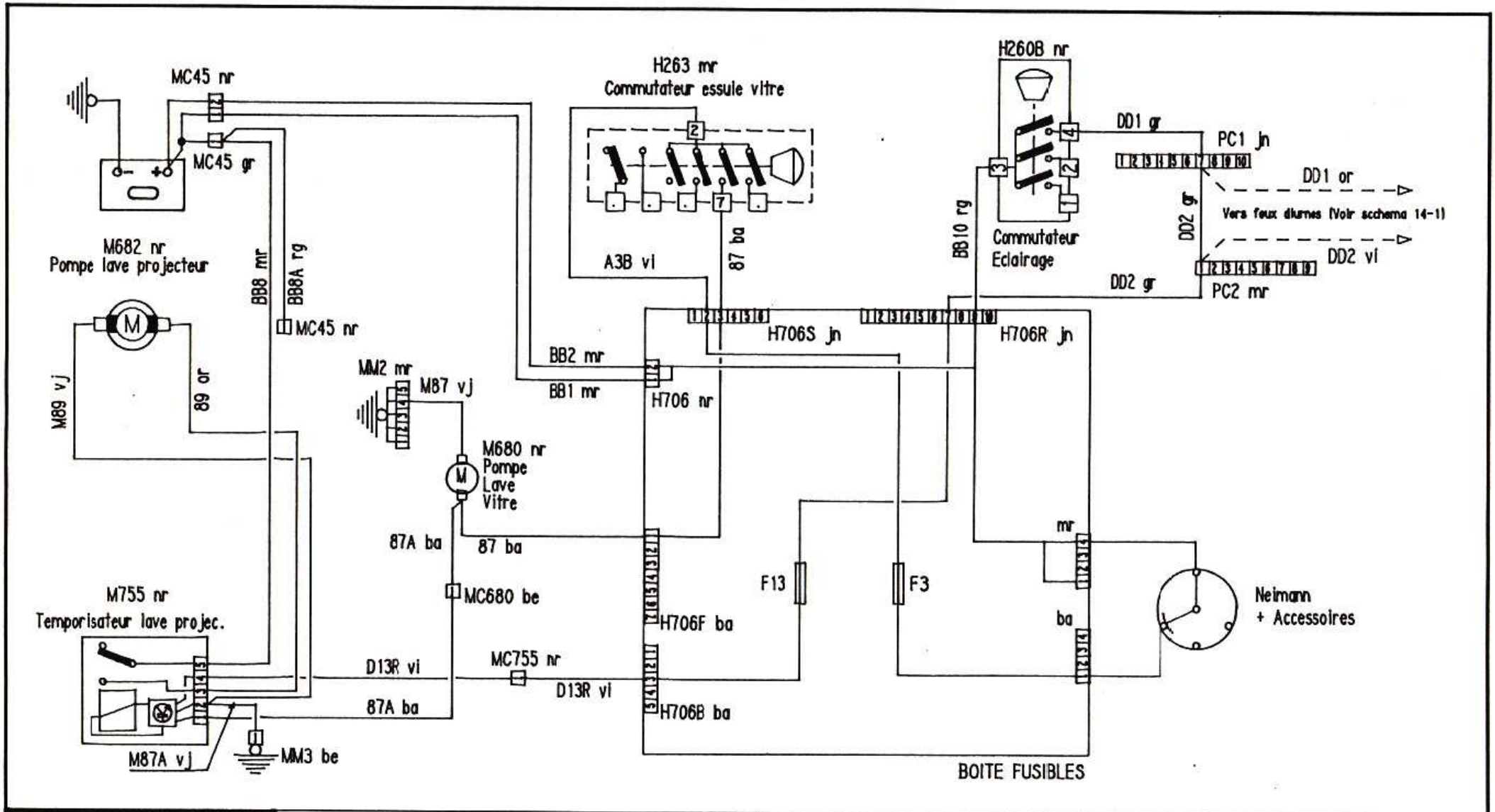

HUGUES ARZELIER Tel. 4028

QPY/MQ

DÉSIGN. LAVE - PROJECTEURS (Valable avec faisceau 96.068031.80)

NUMÉRO 34 1/2

Mise à jour du : 5/91 H.A.

Annule feuille du : 5/90

SCHÉMA ÉLECTRIQUE 309

060

IMP. PEUGEOT POISSY B 10328

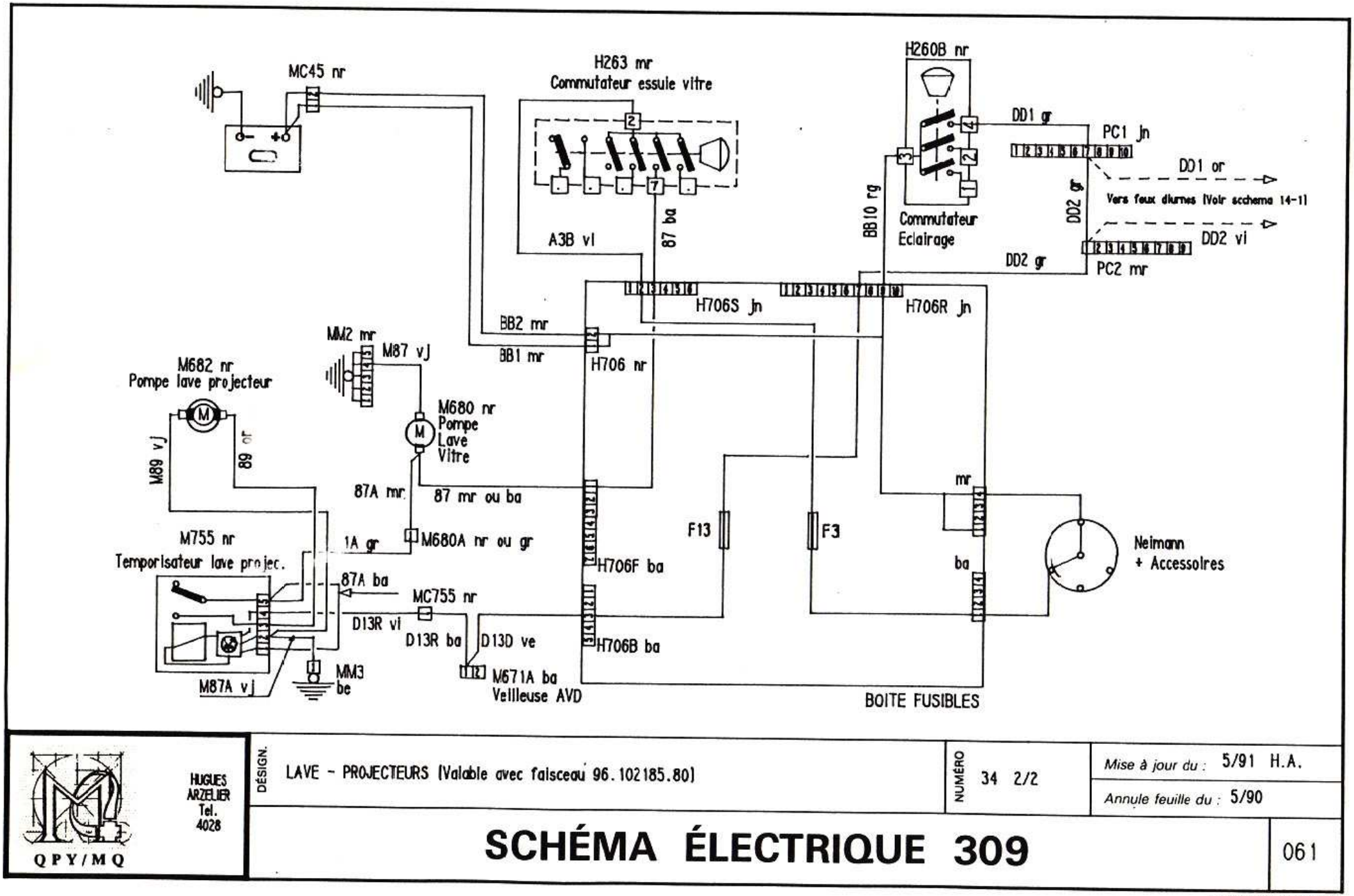

QPY/MQ — HUGUES ARZELIER Tel. 4028	DÉSIGN. LAVE - PROJECTEURS (Valable avec faisceau 96.102185.80)	NUMÉRO 34 2/2	Mise à jour du : 5/91 H.A.
			Annule feuille du : 5/90
	SCHÉMA ÉLECTRIQUE 309		061

IMP PEUGEOT POISSY B 10328

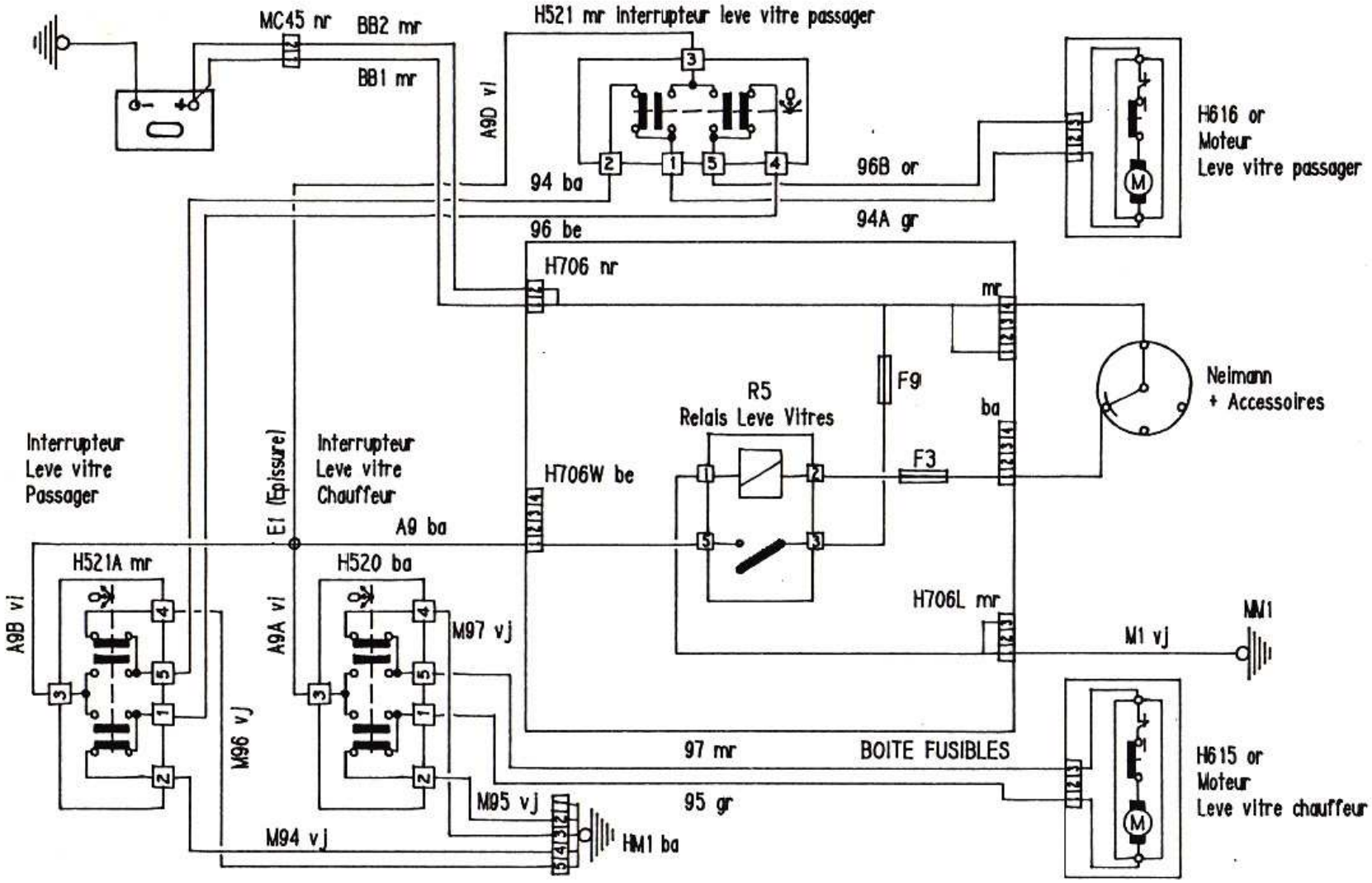

QPY/MQ — HUGUES ARZELIER Tel. 4028	DÉSIGN. LEVE - VITRE	NUMÉRO 35 1/1	Mise à jour du : 5/90 H.A.
			Annule feuille du : 12/86
	SCHÉMA ÉLECTRIQUE 309		062

IMP. PEUGEOT POISSY B 10328

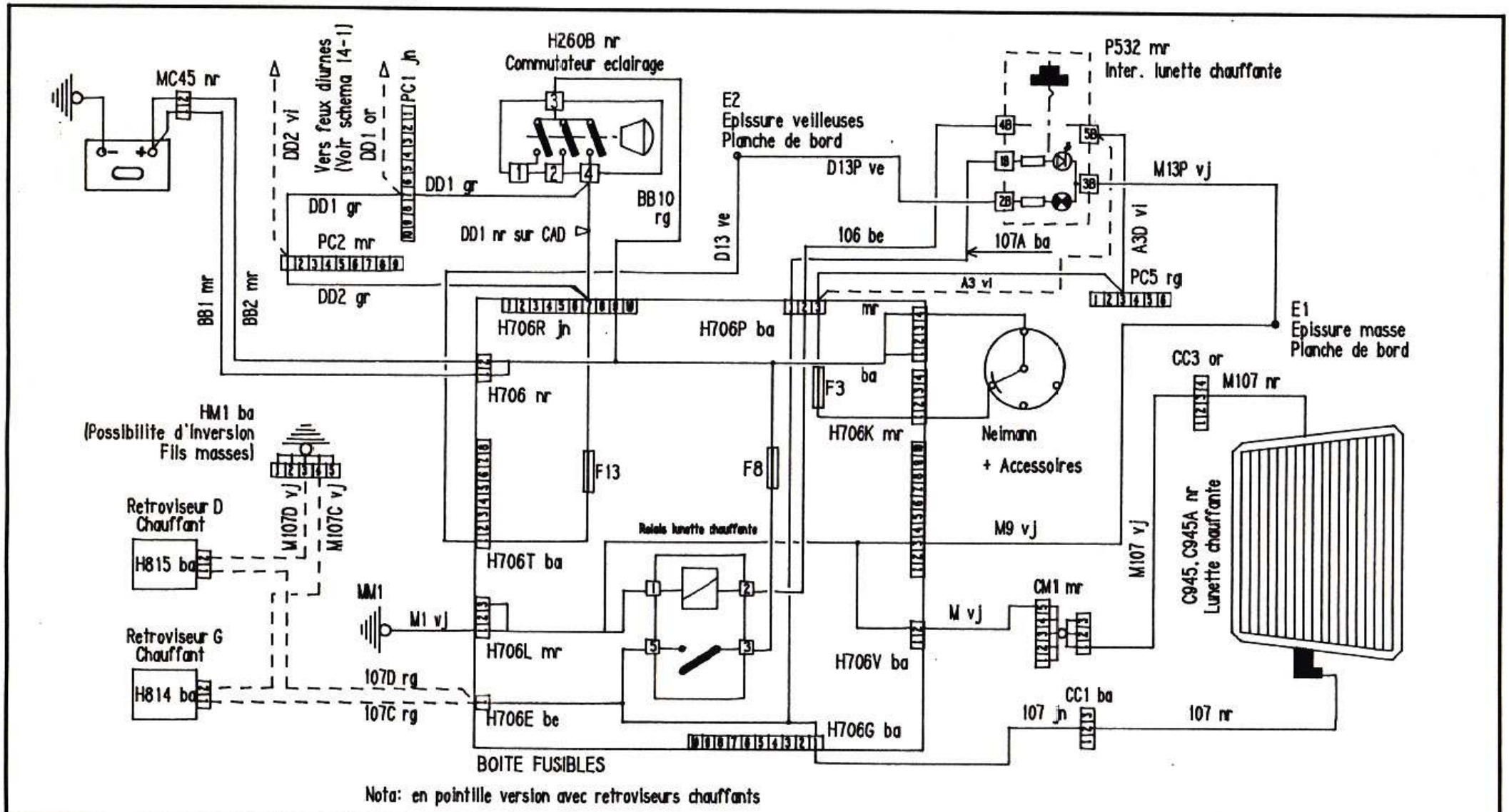

Nota: en pointille version avec retroviseurs chauffants

QPY/MQ — HUGUES ARZELIER Tel. 4028	DÉSIGN. LUNETTE CHAUFFANTE & RETROVISEURS CHAUFFANTS	NUMÉRO 36 1/1	Mise à jour du : 5/91 H.A.
			Annule feuille du : 5/89
	SCHÉMA ÉLECTRIQUE 309		063

IMP. PEUGEOT POISSY B 10328

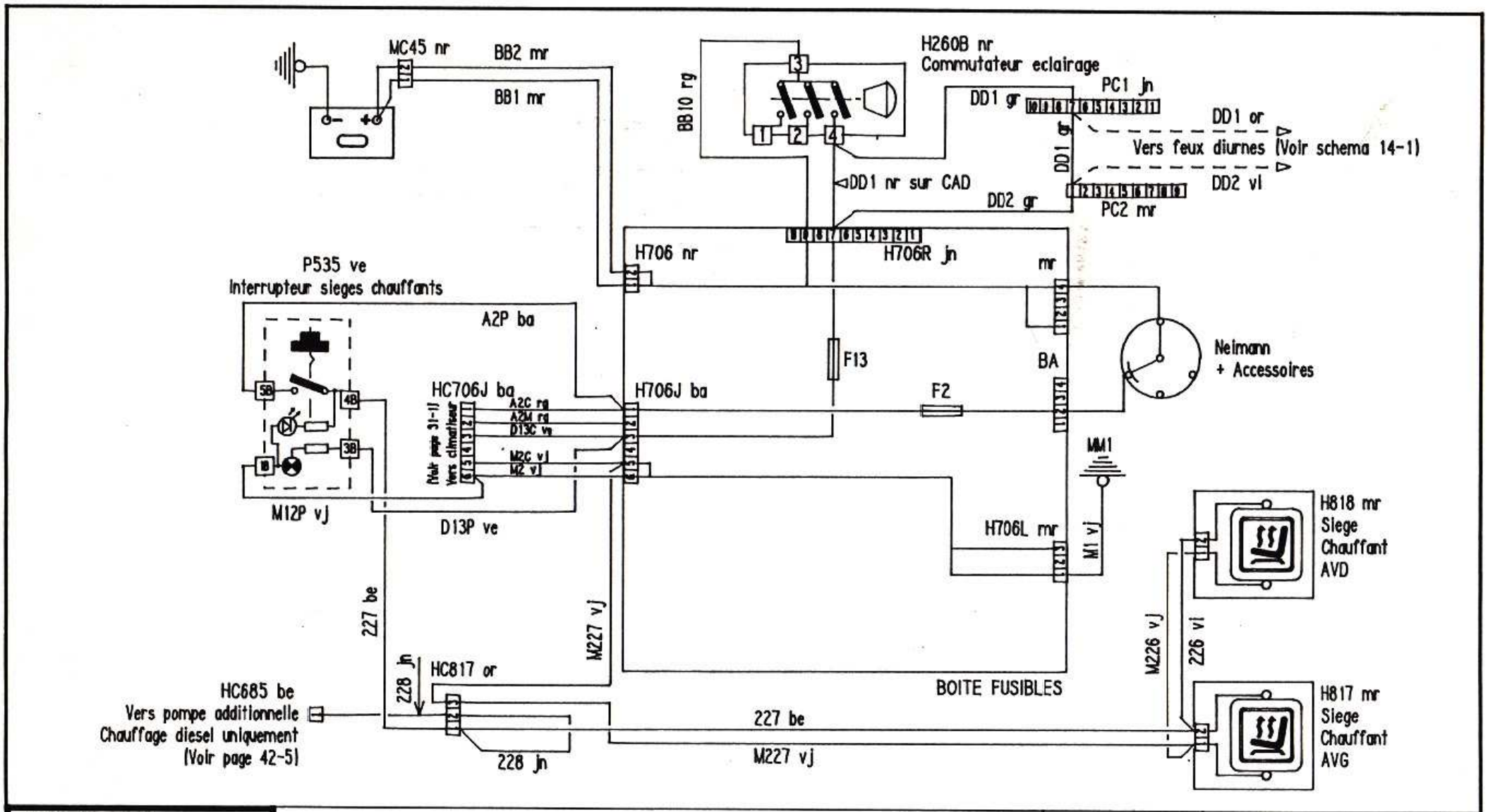

QPY/MQ — HUGUES ARZELIER Tel. 4028	DÉSIGN. SIEGES CHAUFFANTS	NUMÉRO 37 1/1	Mise à jour du : 5/91 H.A.
			Annule feuille du : 5/90

SCHÉMA ÉLECTRIQUE 309

064

IMP. PEUGEOT POISSY B 10328

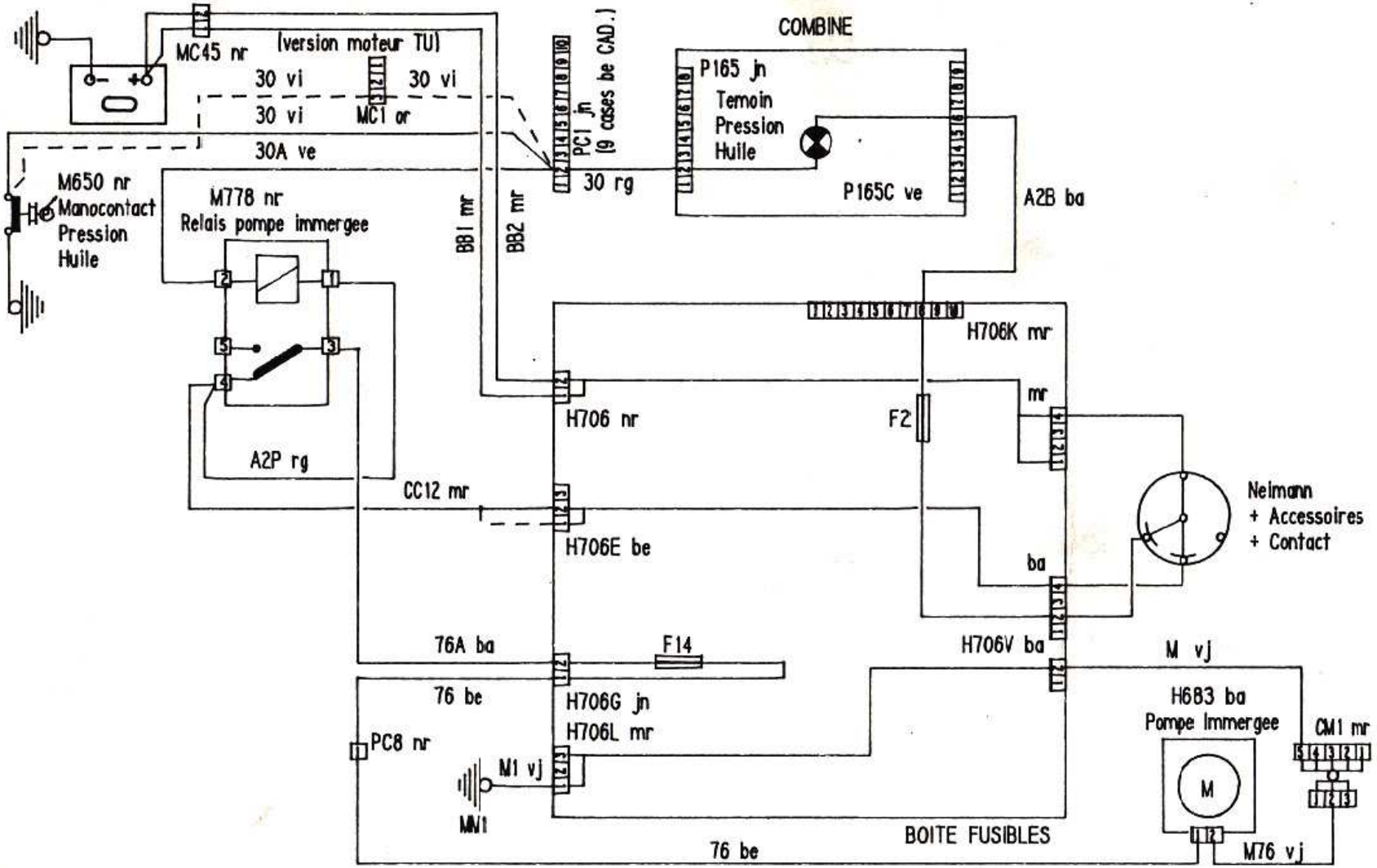

Nota: fil CC12 mr en "1" sur H706E be, sur variante ESPAGNE

QPY/MQ — HUGUES ARZELIER Tel. 4028	DÉSIGN. POMPE A ESSENCE : IMMERGEE	NUMÉRO 38 1/9	Mise à jour du : 4/91 H.A.	
			Annule feuille du : 5/90	
	SCHÉMA ÉLECTRIQUE 309			065

IMP. PEUGEOT POISSY B 10328

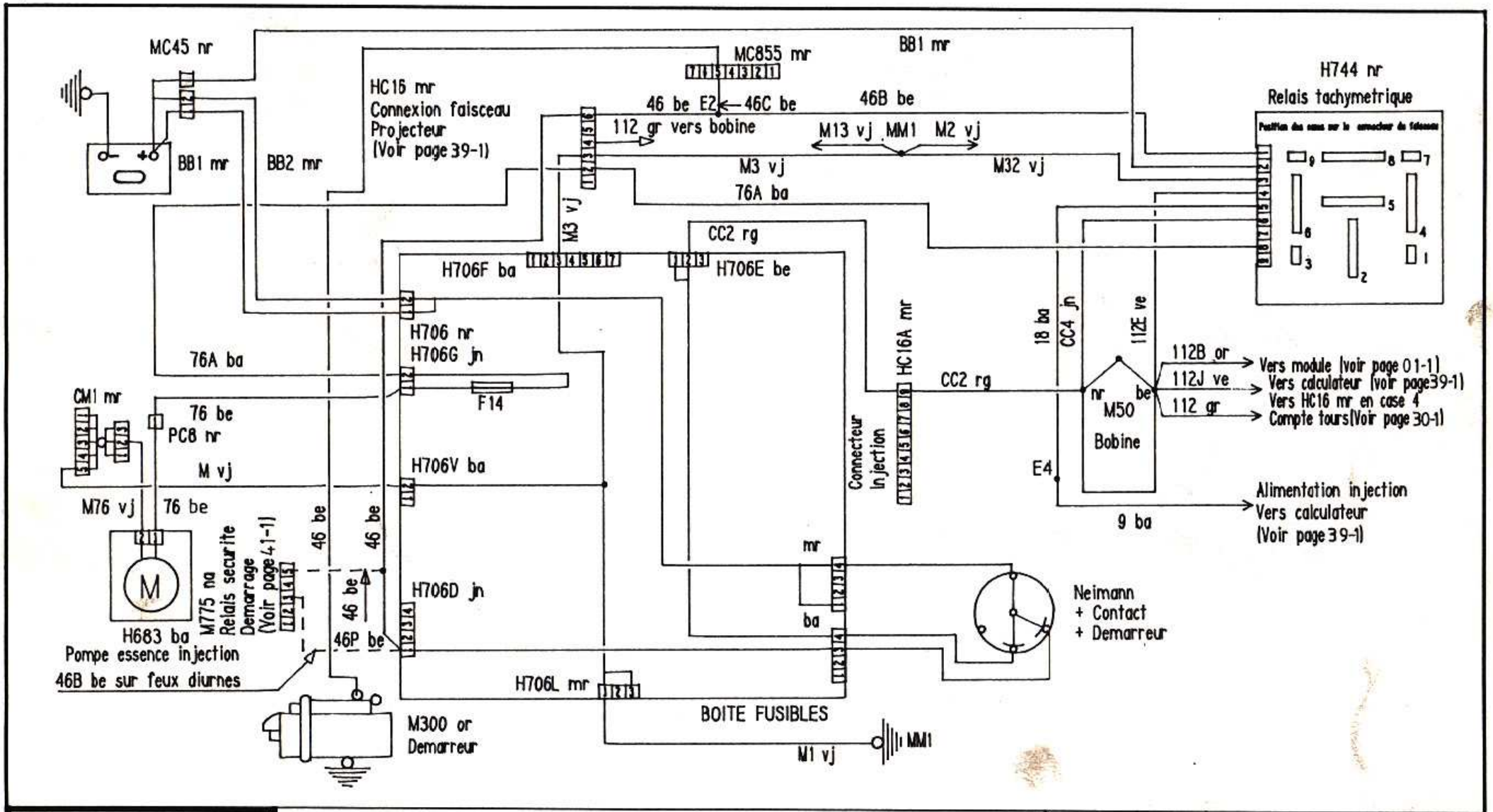

QPY/MQ — HUGUES ARZELIER Tel. 4028	DÉSIGN. POMPE A ESSENCE : INJECTION & RELAIS TACHYMETRIQUE (XU9J1)	NUMÉRO 38 2/9	Mise à jour du : 1/90 H.A.
			Annule feuille du : 5/89
	SCHÉMA ÉLECTRIQUE 309		066

IMP. PEUGEOT POISSY B 10328

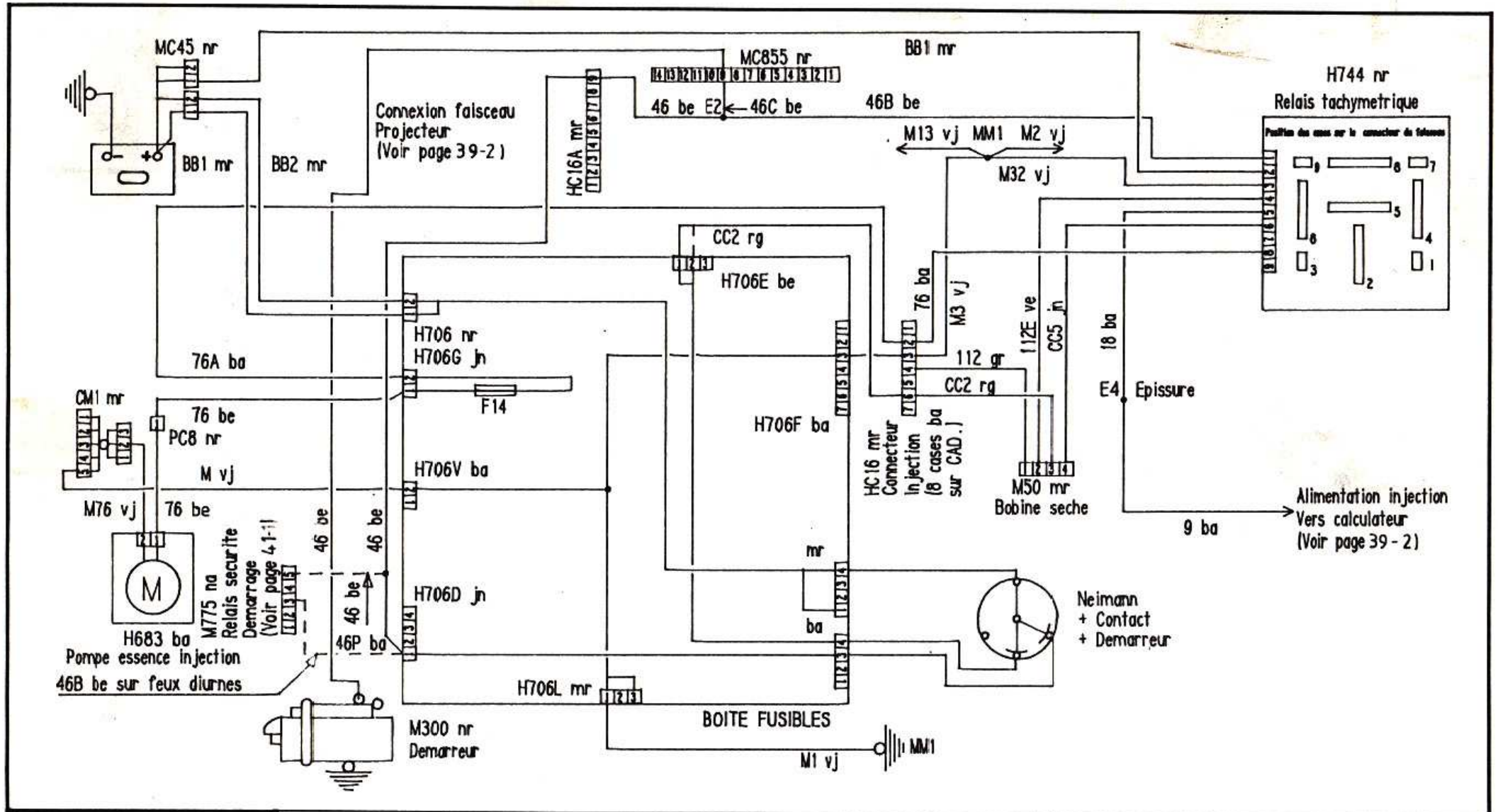

QPY/MQ — HUGUES ARZELIER Tel. 4028	DÉSIGN. POMPE A ESSENCE : INJECTION & RELAIS TACHYMETRIQUE [XU5JA - XU9JA]	NUMÉRO 38 3/9	Mise à jour du : 5/90 H.A.
			Annule feuille du : .
	SCHÉMA ÉLECTRIQUE 309		067

IMP. PEUGEOT POISSY B 10328

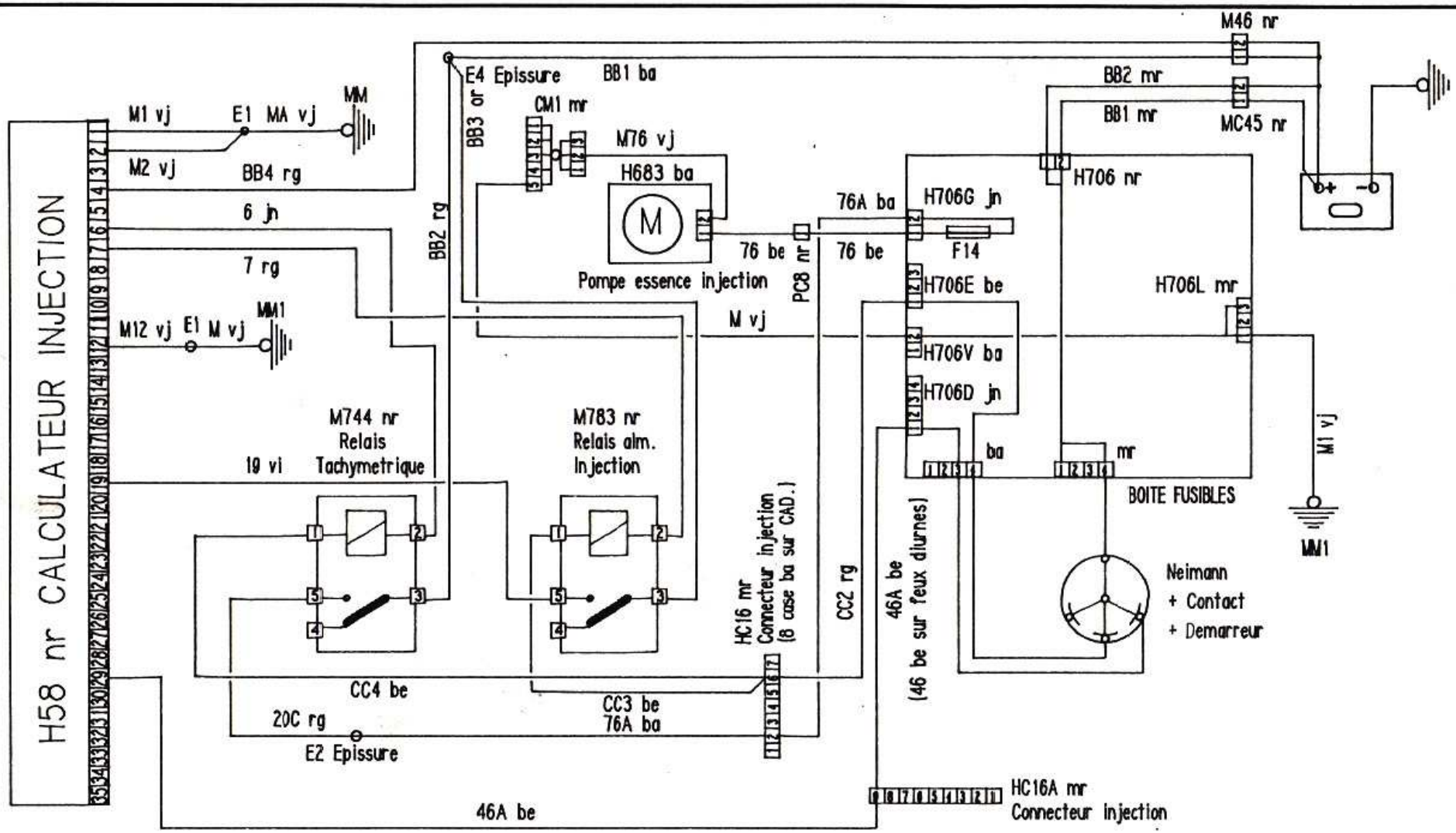

HUGUES ARZELIER Tel. 4028 — QPY/MQ	DÉSIGN. POMPE A ESSENCE : INJECTION " XU9M " & RELAIS ALIMENTATION	NUMÉRO 38 4/9	Mise à jour du : 5/90 H.A.
			Annule feuille du : 5/89

SCHÉMA ÉLECTRIQUE 309

068

IMP. PEUGEOT POISSY B 10328

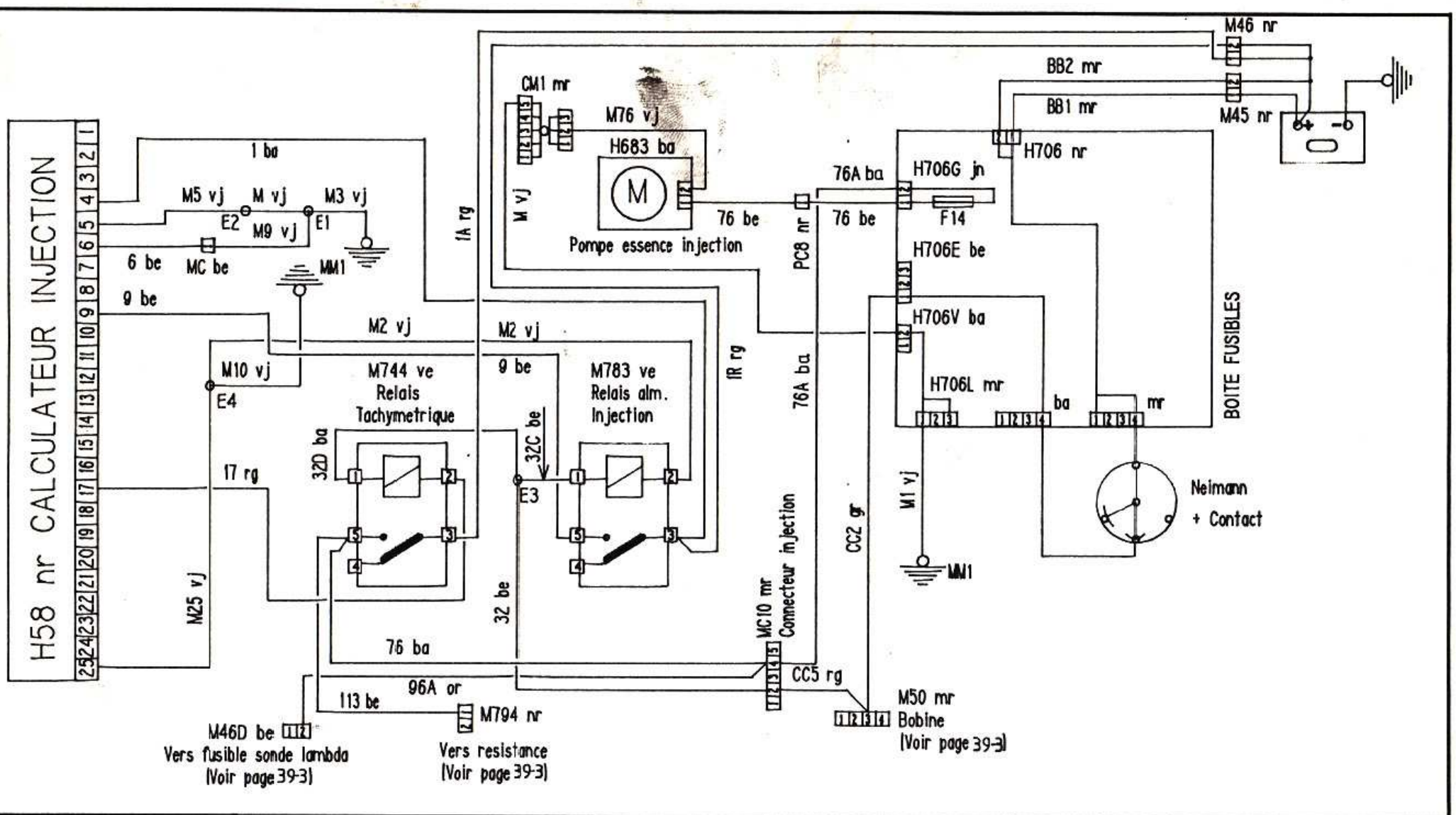

HUGUES ARZELIER Tel. 4028

QPY/MQ

DÉSIGN.

POMPE A ESSENCE : INJECTION " TU_M " & RELAIS ALIMENTATION

NUMÉRO 38 5/9

Mise à jour du : 5/90 H.A.

Annule feuille du : 5/89

SCHÉMA ÉLECTRIQUE 309

069

IMP. PEUGEOT POISSY B 10328

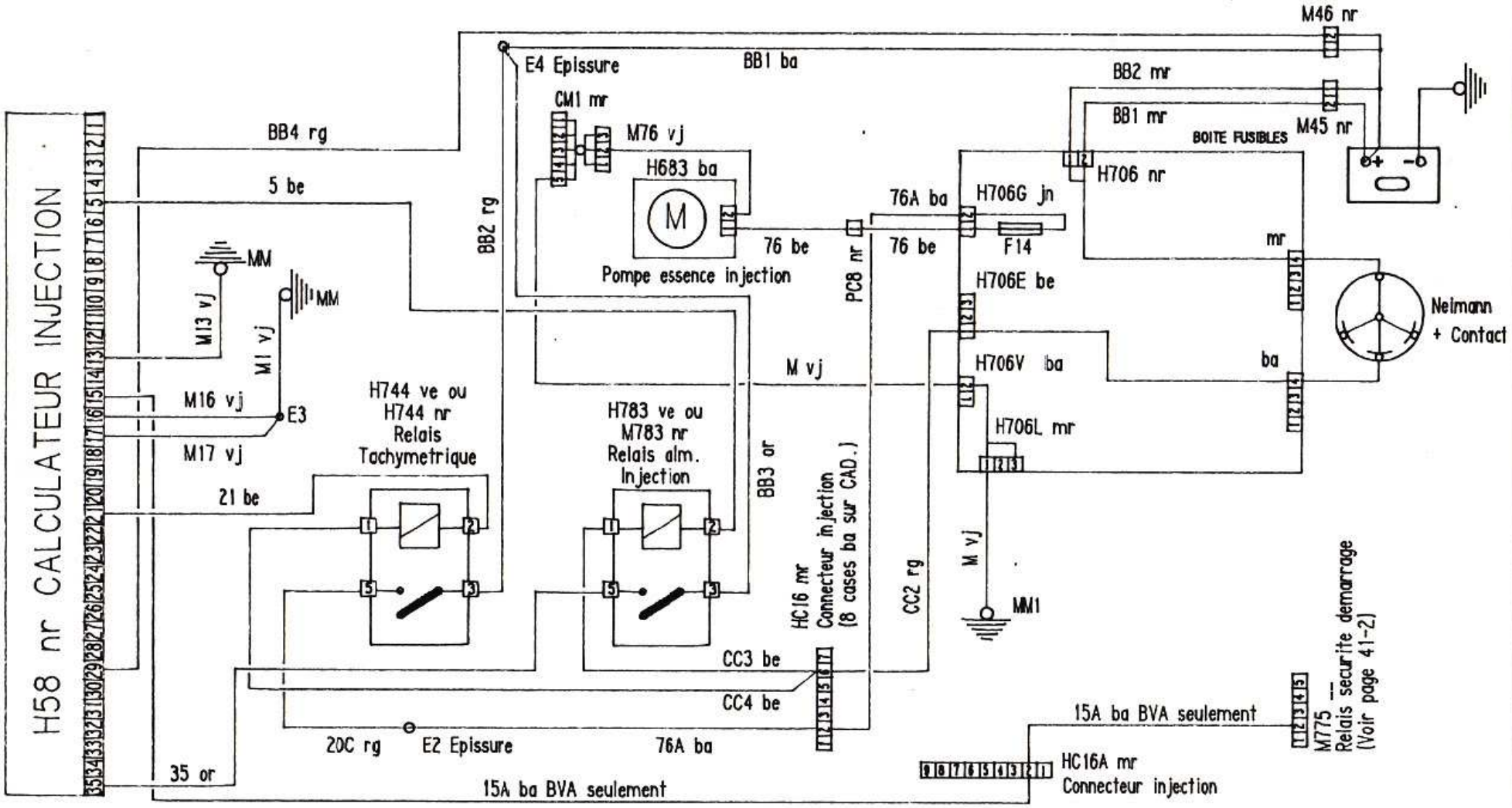

Nota : H744 & H783 sont noir sur CAD.

QPY/MQ — HUGUES ARZELIER Tel. 4028	DÉSIGN. POMPE A ESSENCE : INJECTION " XU5M 2/Z " & RELAIS ALIMENTATION	NUMÉRO 38 6/9	Mise à jour du : 1/91 H.A. Annule feuille du : 5/90
	SCHÉMA ÉLECTRIQUE 309		070

IMP. PEUGEOT POISSY B 10328

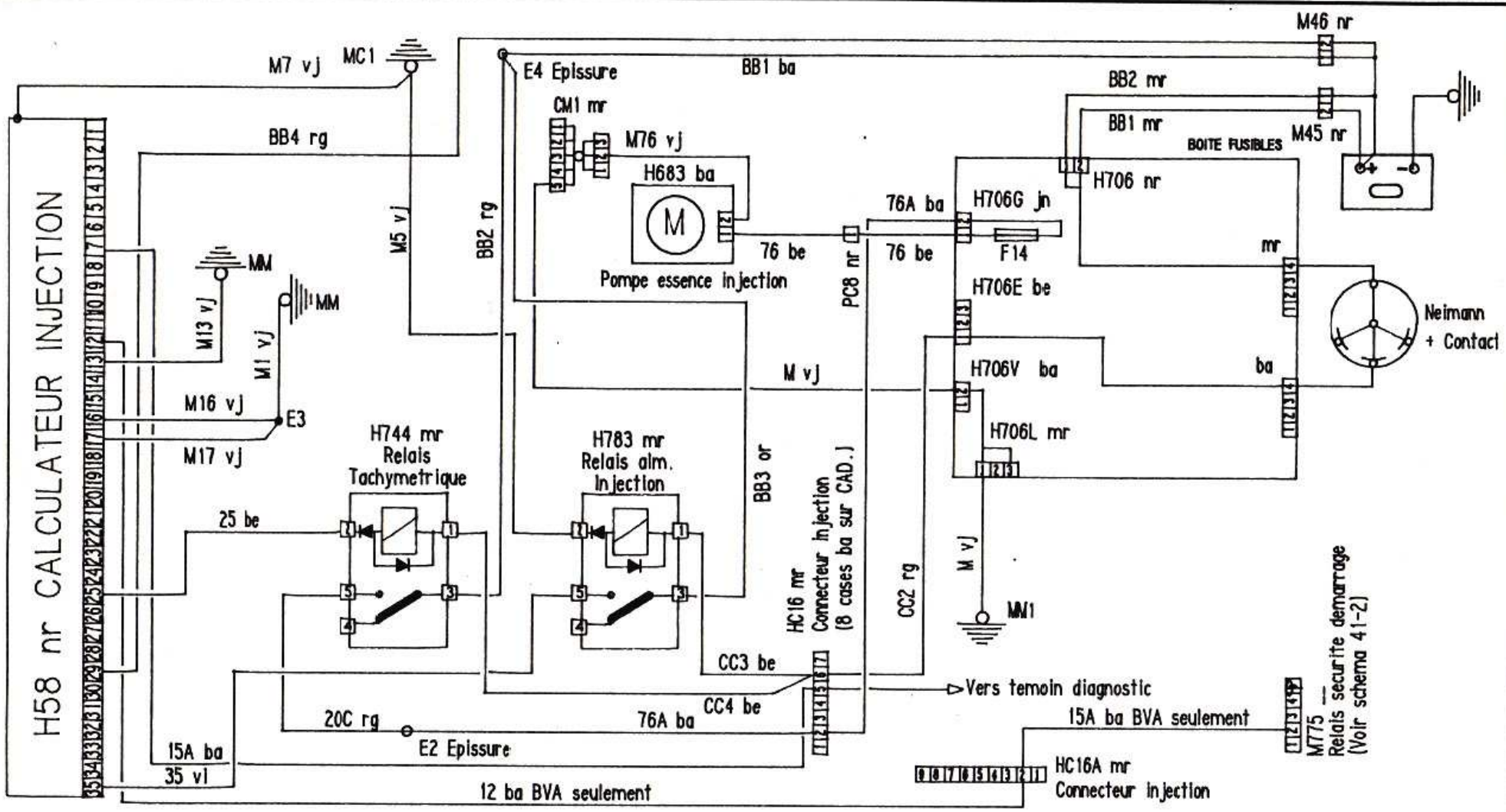

QPY/MQ — HUGUES ARZELIER Tel. 4028	DÉSIGN. POMPE A ESSENCE : INJECTION " XU5M 3/Z " & RELAIS ALIMENTATION	NUMÉRO 38 7/9	Mise à jour du : 4/91 H.A. Annule feuille du : .
	SCHÉMA ÉLECTRIQUE 309		071

IMP. PEUGEOT POISSY B 10328

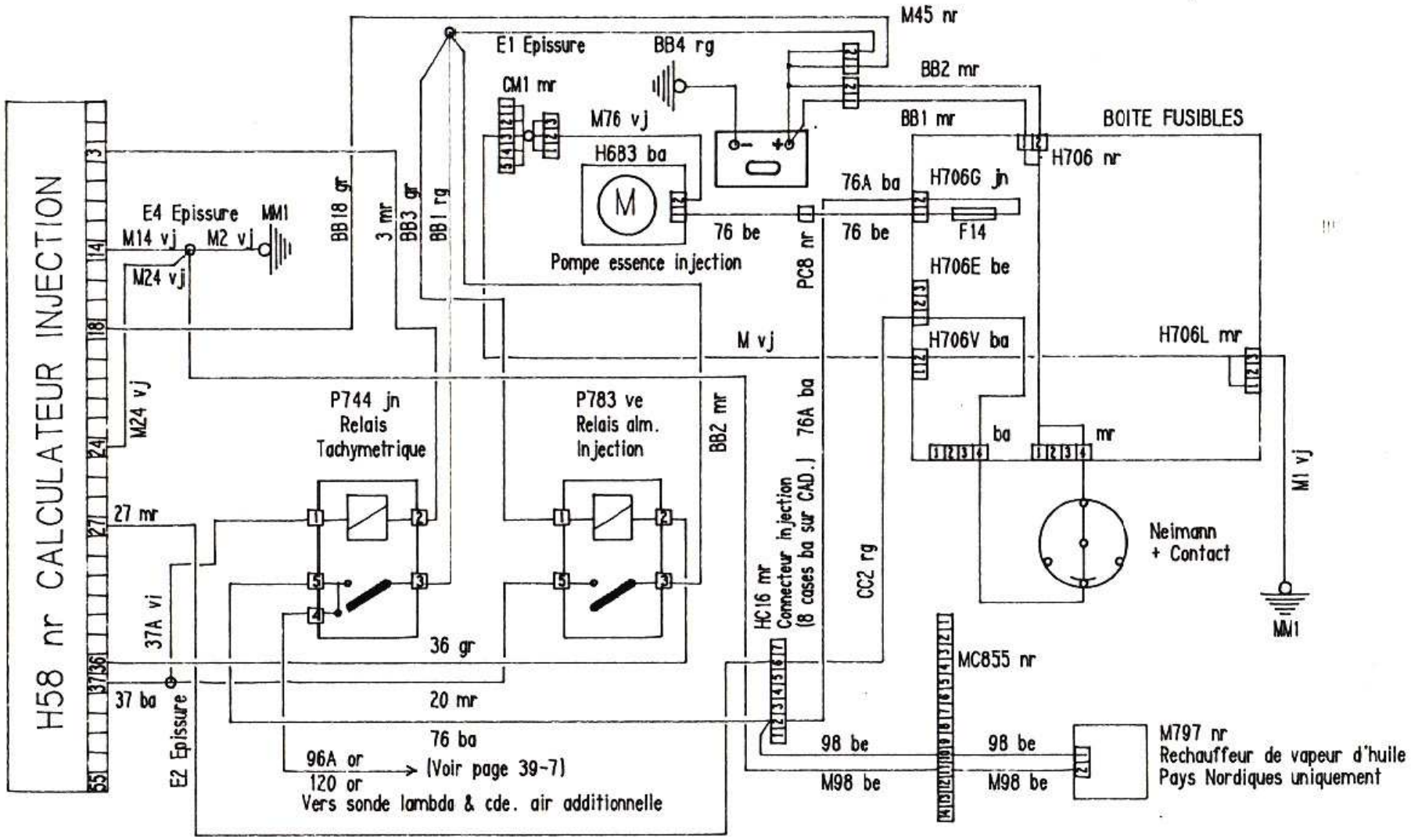

QPY/MQ

HUGUES ARZELIER Tel. 4028

DÉSIGN. POMPE A ESSENCE : INJECTION " XU9JAZ " & RELAIS ALIMENTATION

NUMÉRO 38 8/9

Mise à jour du : 9/90 H.A.

Annule feuille du : 5/90

SCHÉMA ÉLECTRIQUE 309

072

IMP. PEUGEOT POISSY B 10328

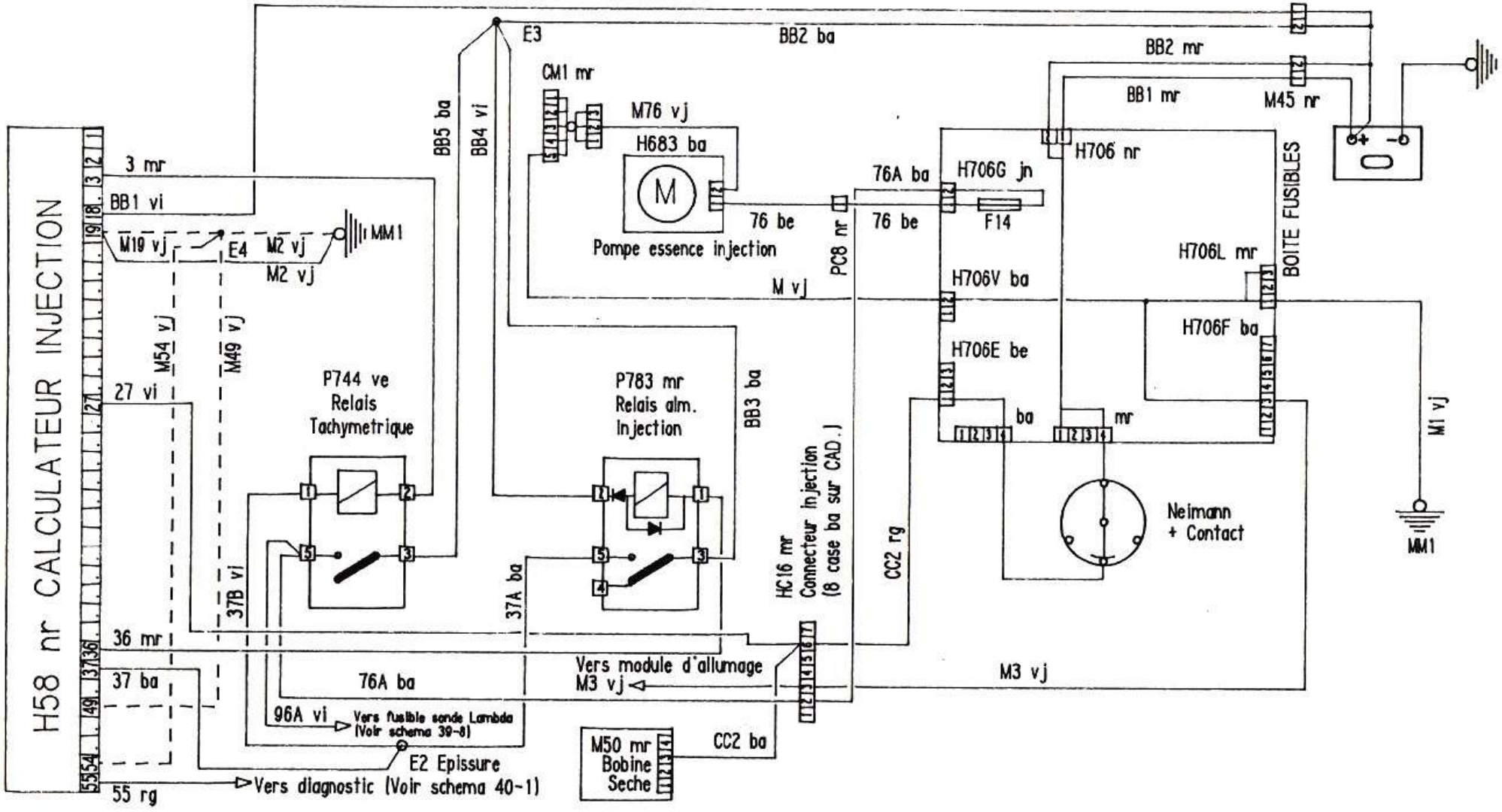

HUGUES ARZELIER
Tel. 4028

QPY/MQ

DÉSIGN. POMPE A ESSENCE : INJECTION " XU9J4 " & RELAIS ALIMENTATION

NUMÉRO 38 9/9

Mise à jour du : 1/91 H.A.

Annule feuille du : 9/90

SCHÉMA ÉLECTRIQUE 309

073

IMP. PEUGEOT POISSY B 10328

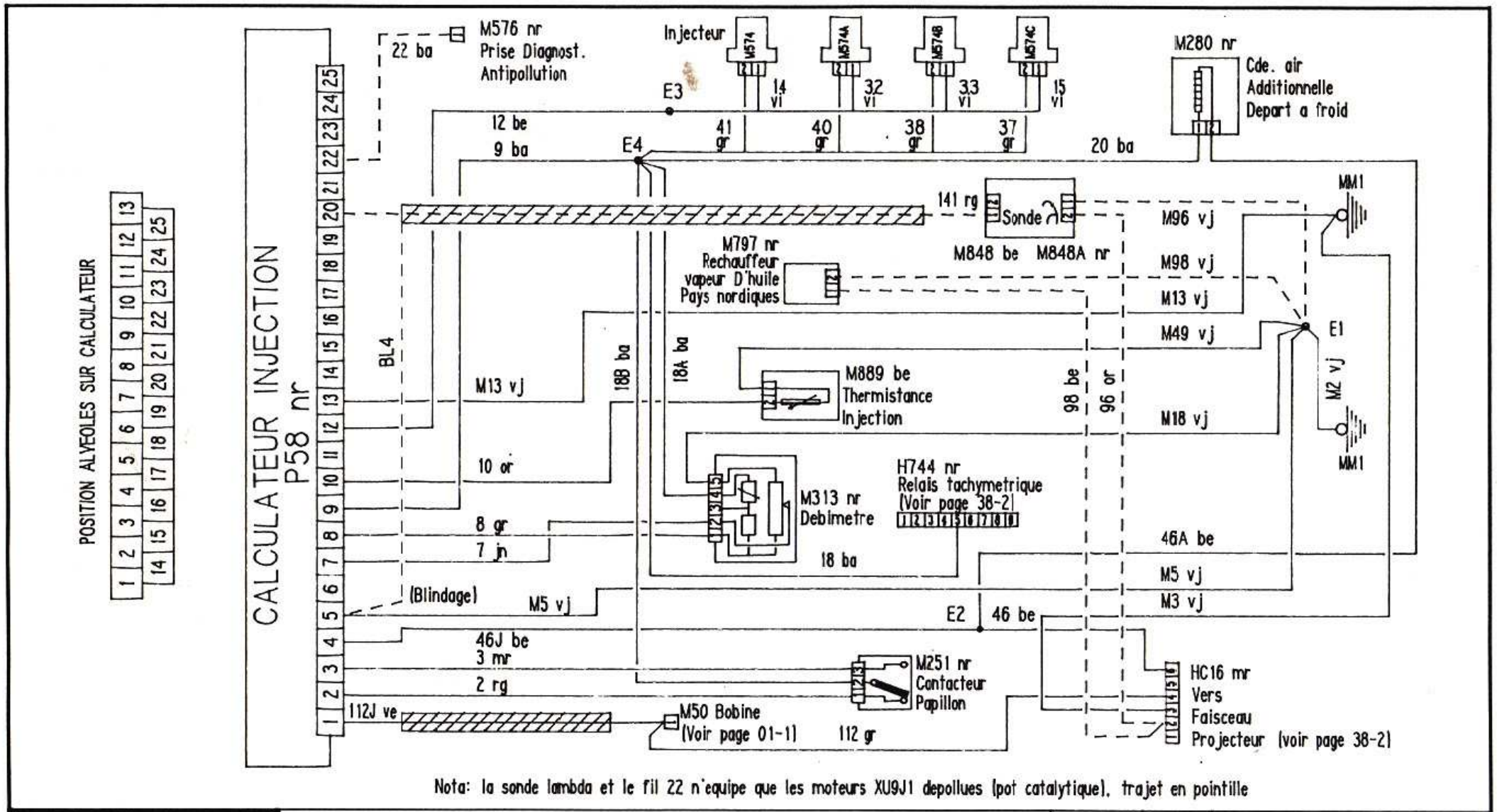

Nota: la sonde lambda et le fil 22 n'equipe que les moteurs XU9J1 depollues (pot catalytique), trajet en pointille

QPY/MQ — HUGUES ARZELIER Tel. 4028	DÉSIGN. INJECTION : ELECTRONIQUE " XU9J1 "	NUMÉRO 39 1/8	Mise à jour du : 9/90 H.A.
			Annule feuille du : 1/90
	SCHÉMA ÉLECTRIQUE 309		074

IMP. PEUGEOT POISSY B 10328

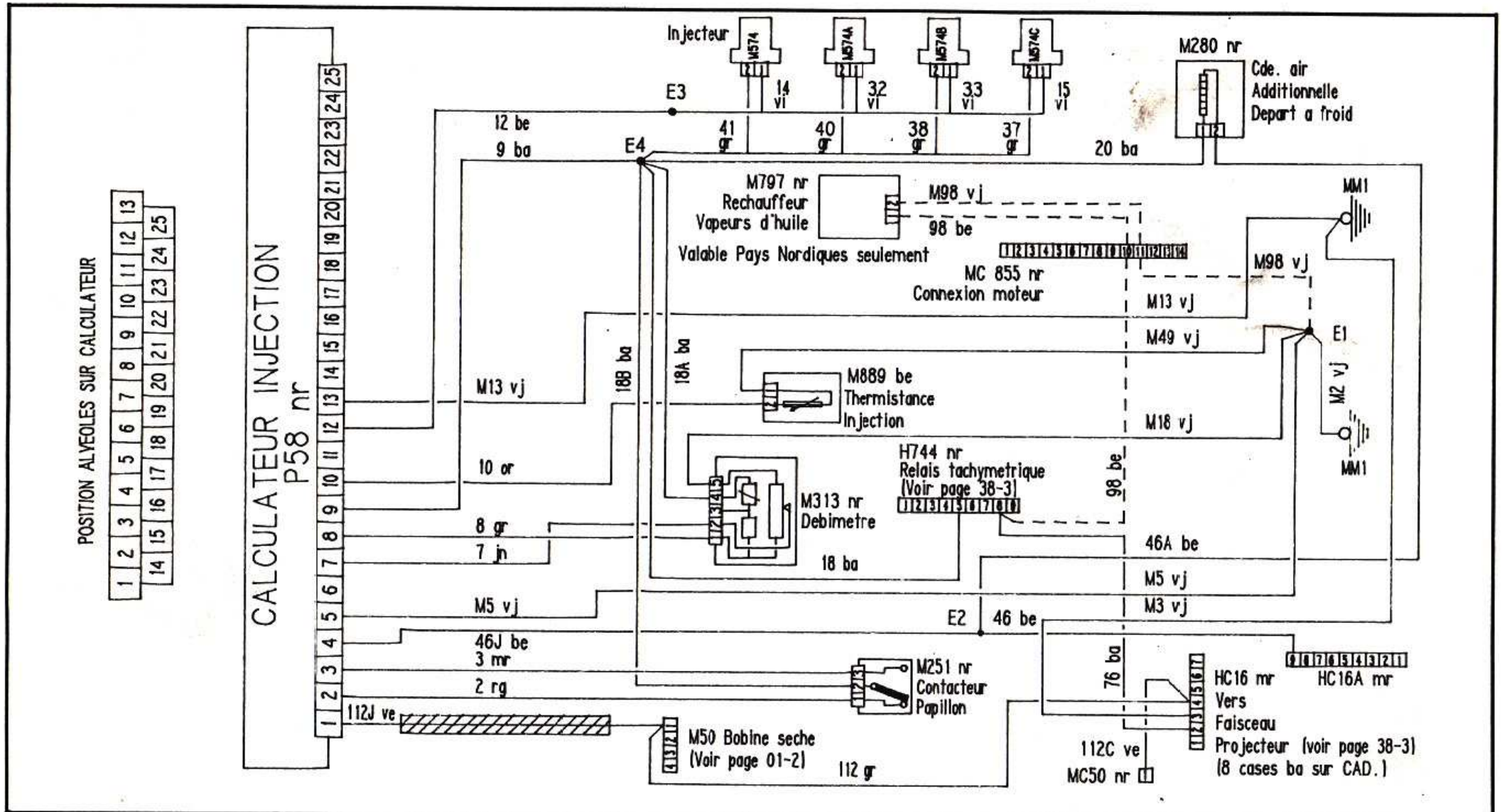

QPY/MQ — HUGUES ARZELIER Tel. 4028	DÉSIGN. INJECTION : ELECTRONIQUE " XU5JA - XU9JA "	NUMÉRO 39 2/8	Mise à jour du : 9/90 H.A.
			Annule feuille du : 5/90

SCHÉMA ÉLECTRIQUE 309

075

IMP. PEUGEOT POISSY B 10328

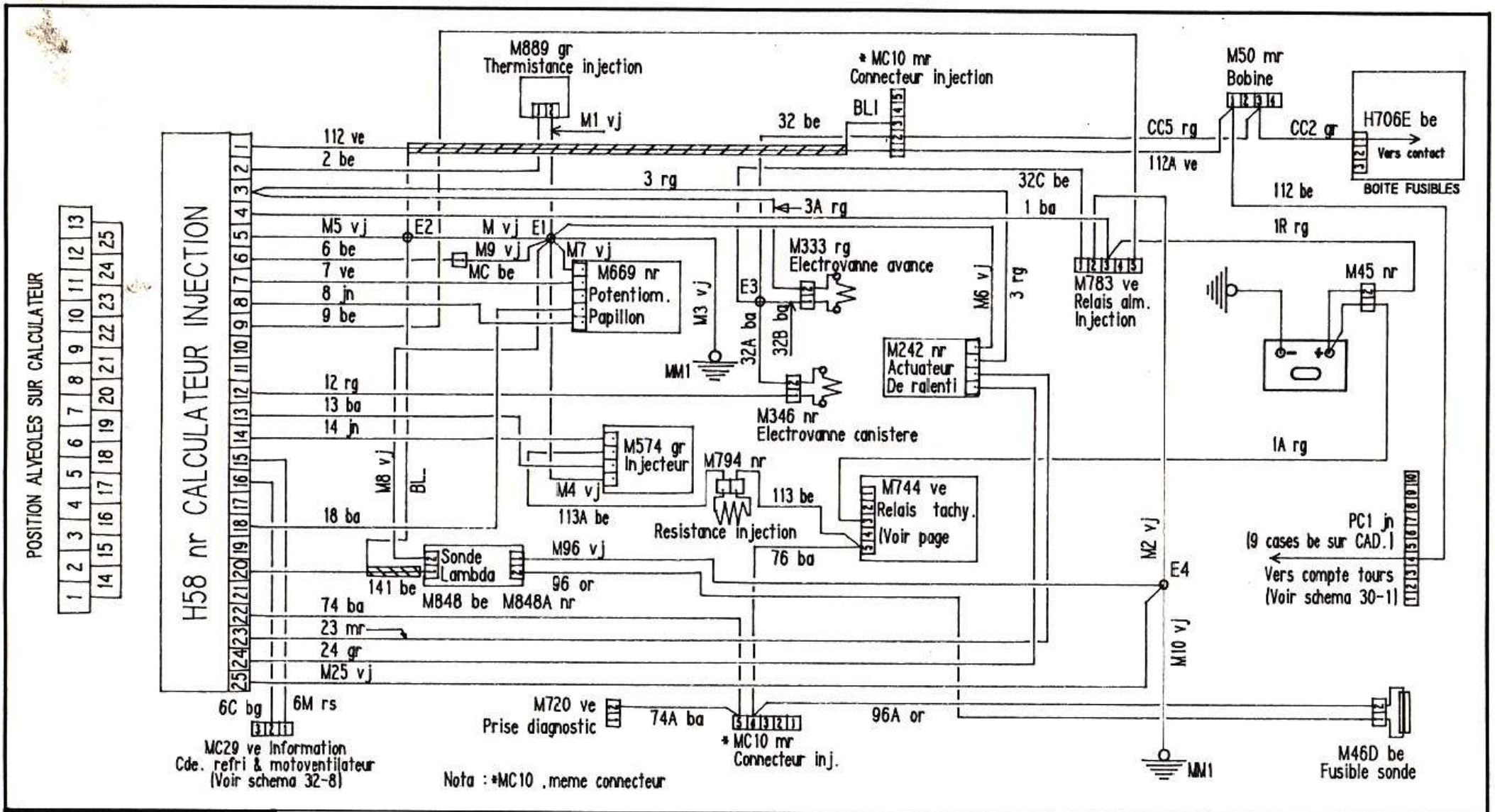

QPY/MQ — HUGUES ARZELIER Tel. 4028	DÉSIGN. INJECTION : MONOPOINT " TU_M "	NUMÉRO 39 3/8	Mise à jour du : 4/91 H.A.
			Annule feuille du : 1/91

SCHÉMA ÉLECTRIQUE 309

076

IMP. PEUGEOT POISSY B 10328

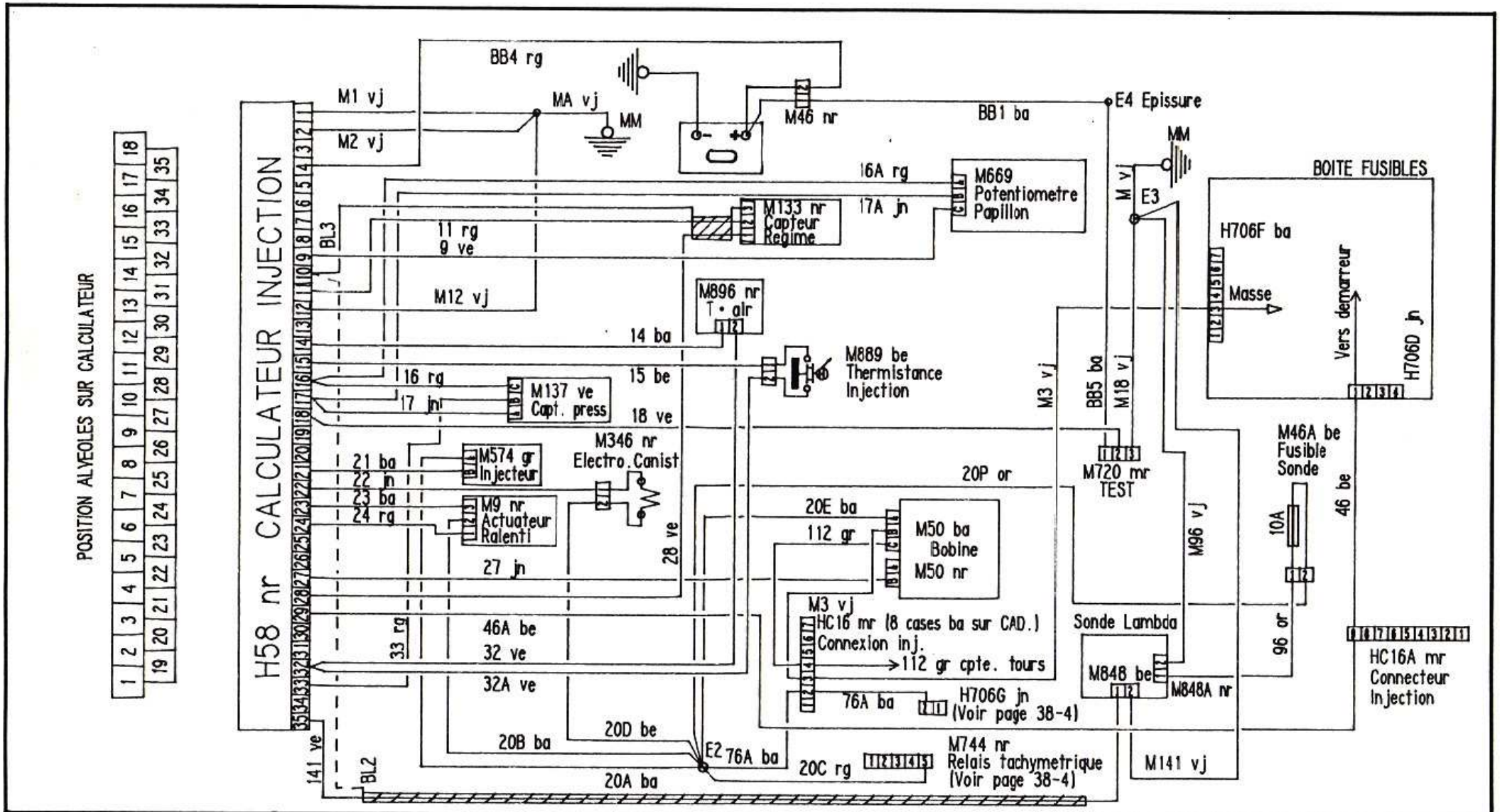

QPY/MQ

HUGUES ARZELIER Tel. 4028

DÉSIGN. INJECTION : MONOPOINT " XU9M "

NUMÉRO 39 4/8

Mise à jour du : 5/90 H.A.

Annule feuille du : 5/89

SCHÉMA ÉLECTRIQUE 309

077

IMP. PEUGEOT POISSY B 10328

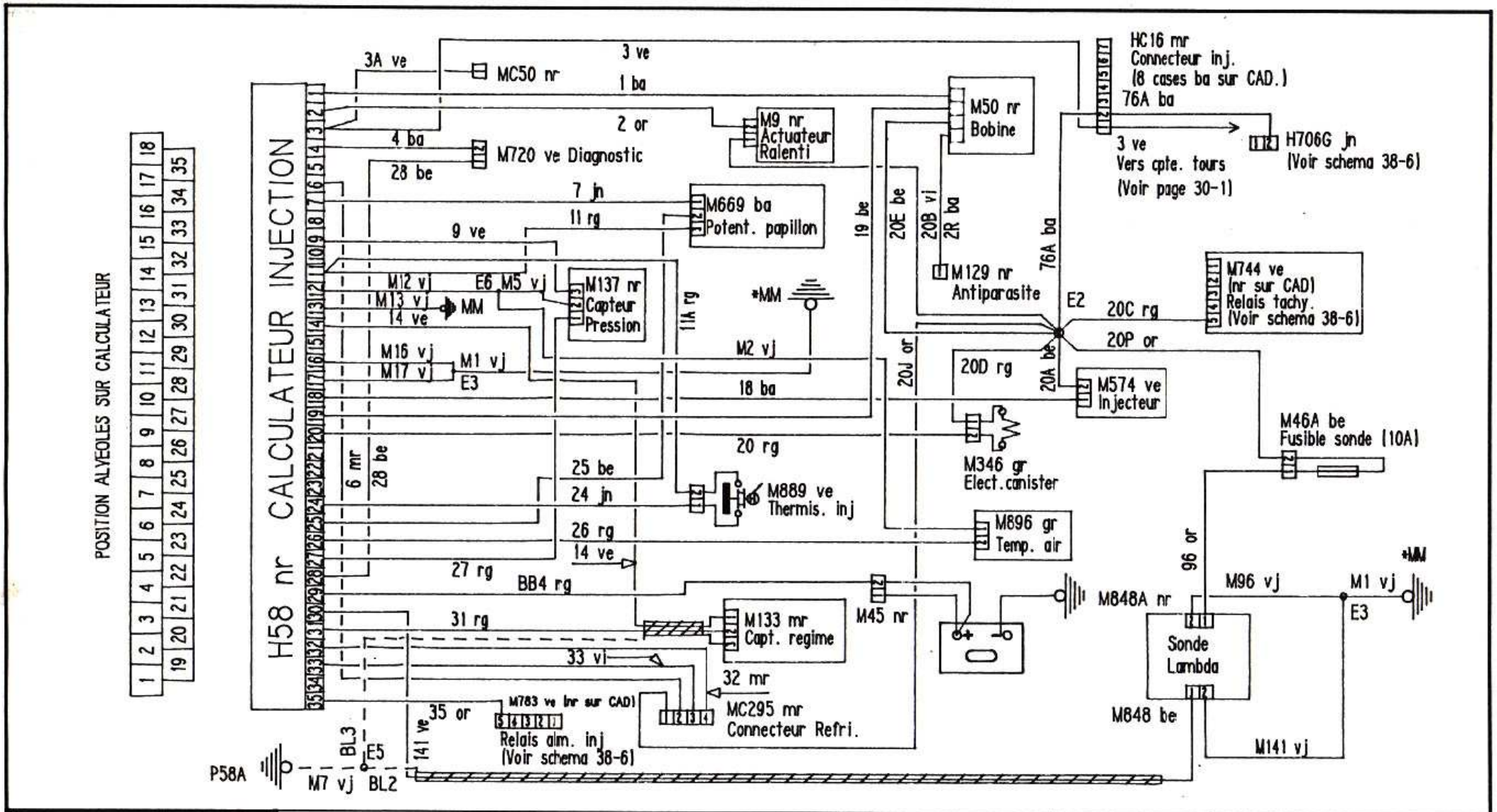

QPY/MQ — HUGUES ARZELIER Tel. 4028	DÉSIGN. INJECTION : MONOPOINT " XU5M 2Z "	NUMÉRO 39 5/8	Mise à jour du : 1/91 H.A.
			Annule feuille du : 5/90

SCHÉMA ÉLECTRIQUE 309

078

IMP. PEUGEOT POISSY 8 10328

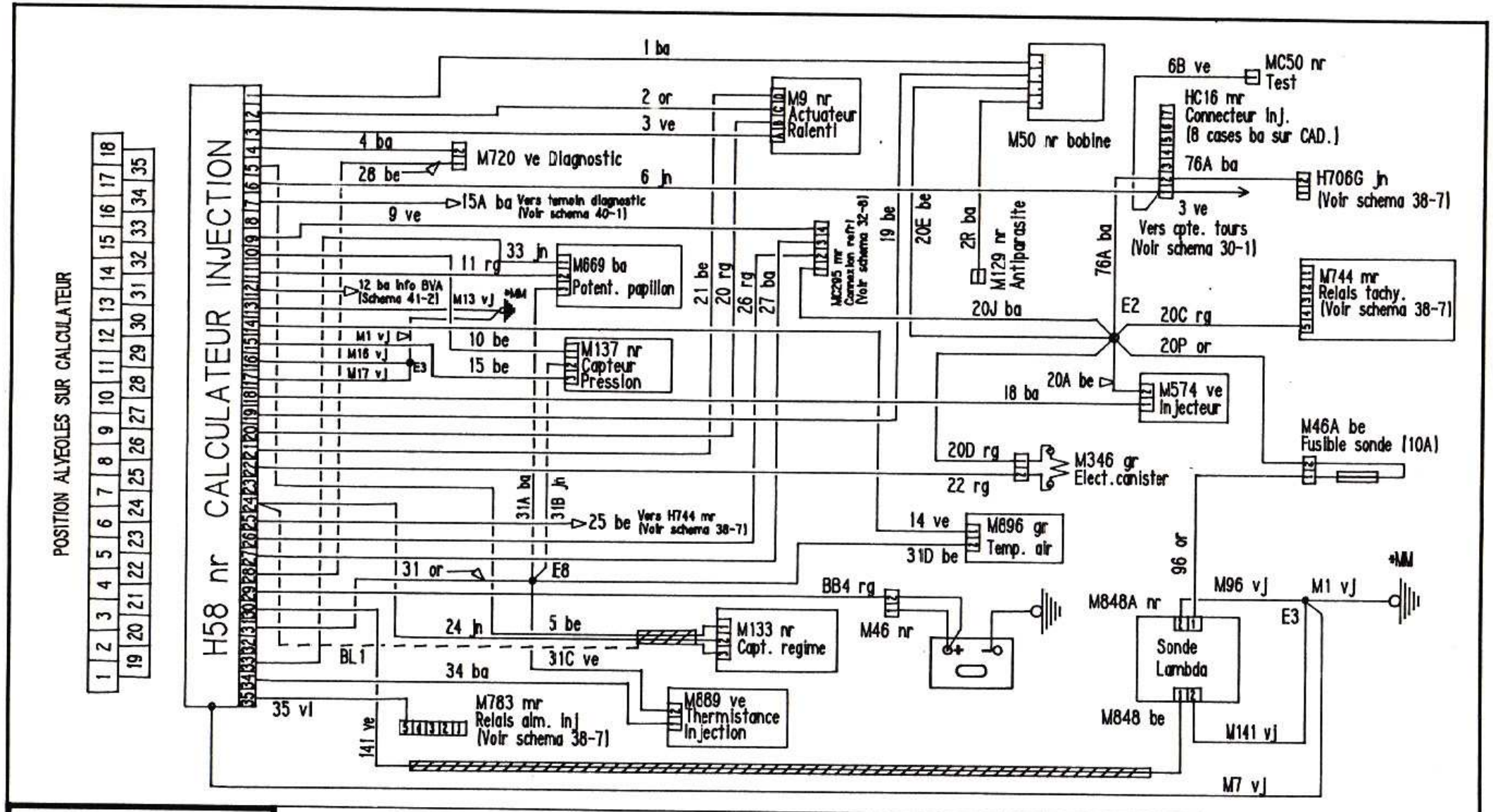

HUGUES ARZELIER Tel. 4028

QPY/MQ

DÉSIGN. INJECTION : MONOPOINT " XU5M 3Z "

NUMÉRO 39 6/8

Mise à jour du : 5/91 H.A.

Annule feuille du : .

SCHÉMA ÉLECTRIQUE 309

079

IMP. PEUGEOT POISSY B 10328

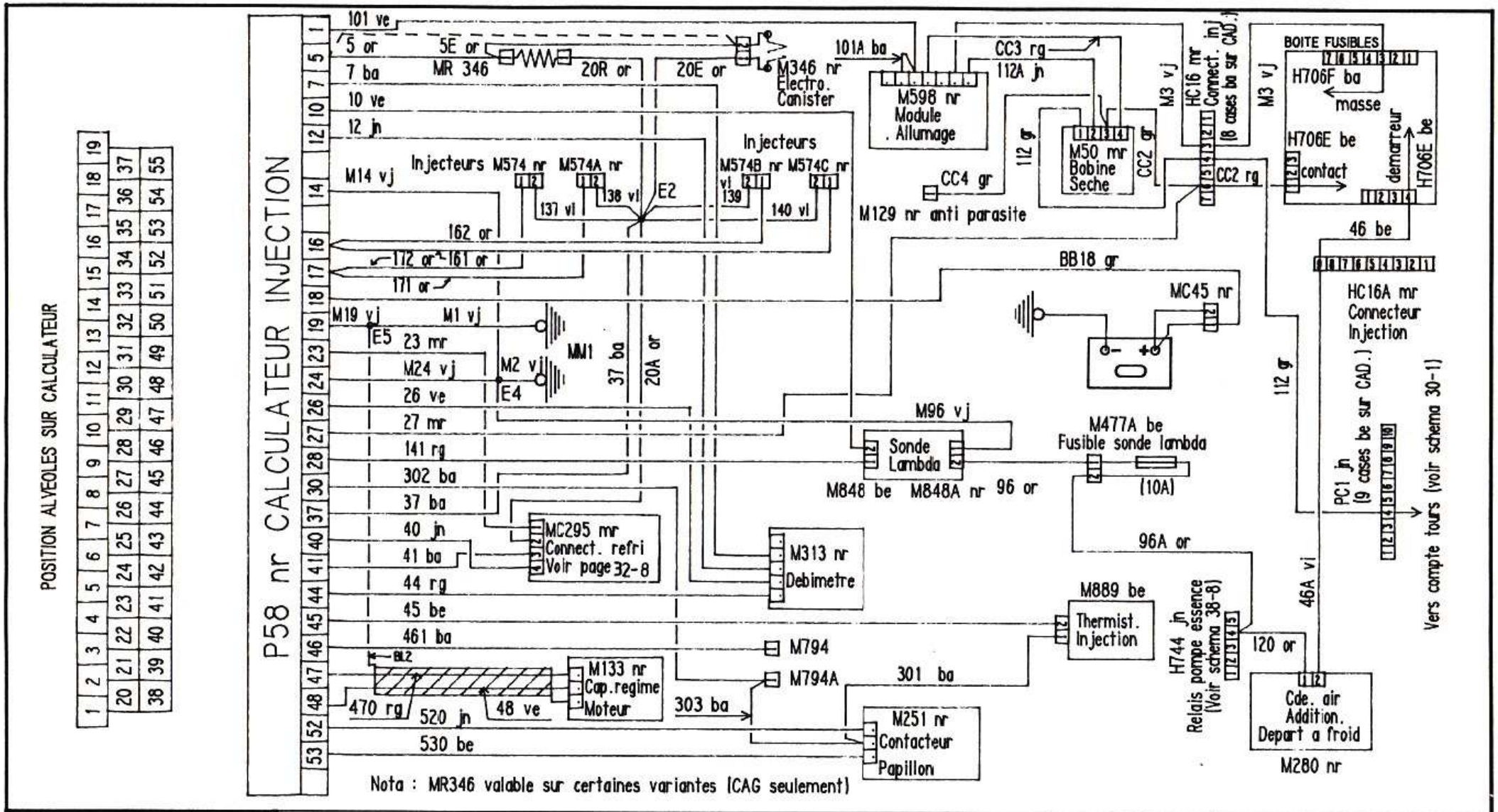

HUGUES ARZELIER Tel. 4028 — QPY/MQ	DÉSIGN. INJECTION : ELECTRONIQUE " XU9JAZ " (DC 01)	NUMÉRO 39 7/8	Mise à jour du : 4/91 H.A.	
			Annule feuille du : 1/91	
	SCHÉMA ÉLECTRIQUE 309			080

IMP. PEUGEOT POISSY B 10328

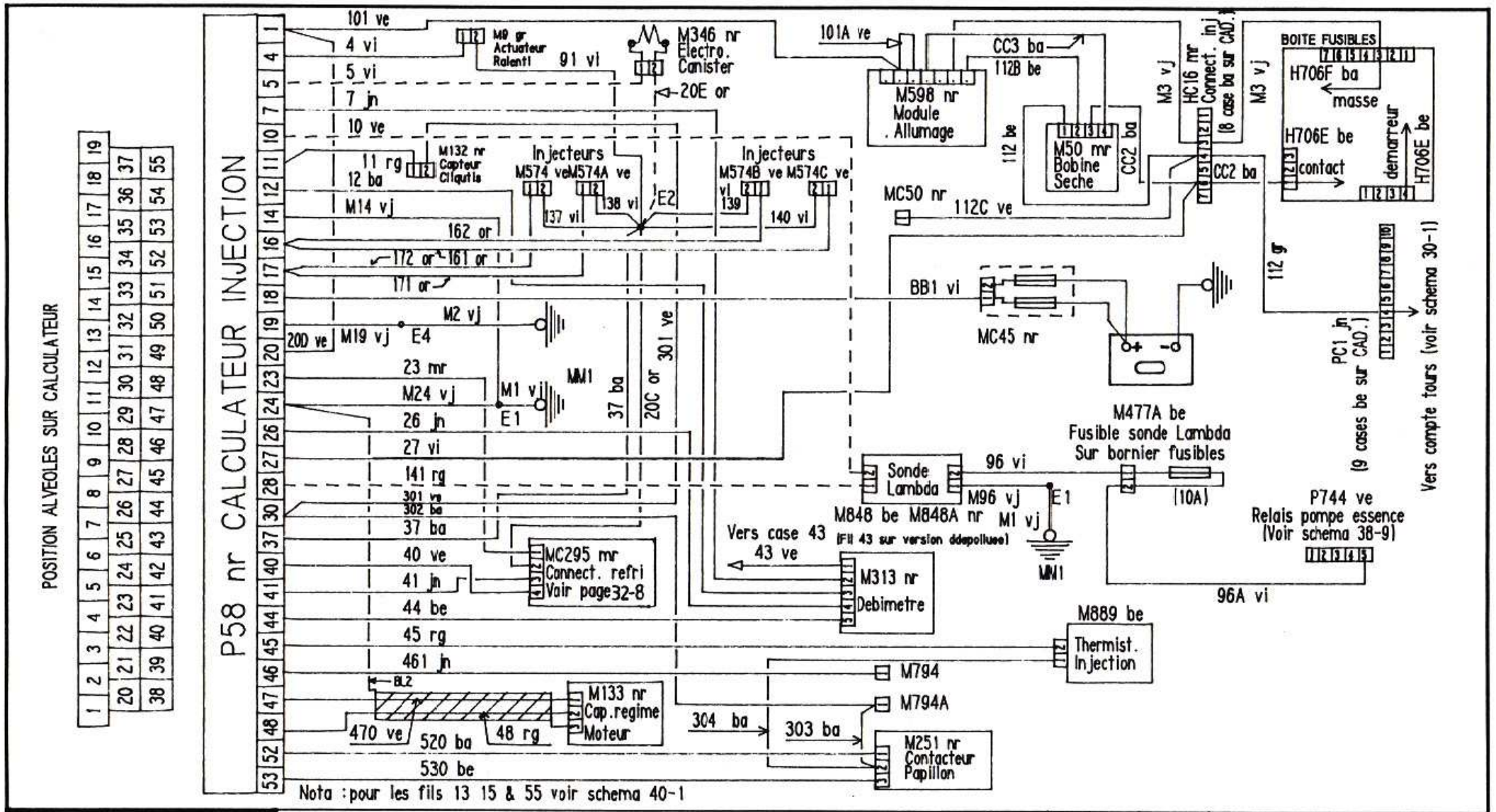

QPY/MQ

HUGUES ARZELIER Tel. 4028

DÉSIGN. INJECTION : ELECTRONIQUE " XU9J4 Z "

NUMÉRO 39 8/8

Mise à jour du : 4/91 H.A.

Annule feuille du : 1/91

SCHÉMA ÉLECTRIQUE 309

081

IMP. PEUGEOT POISSY B 10328

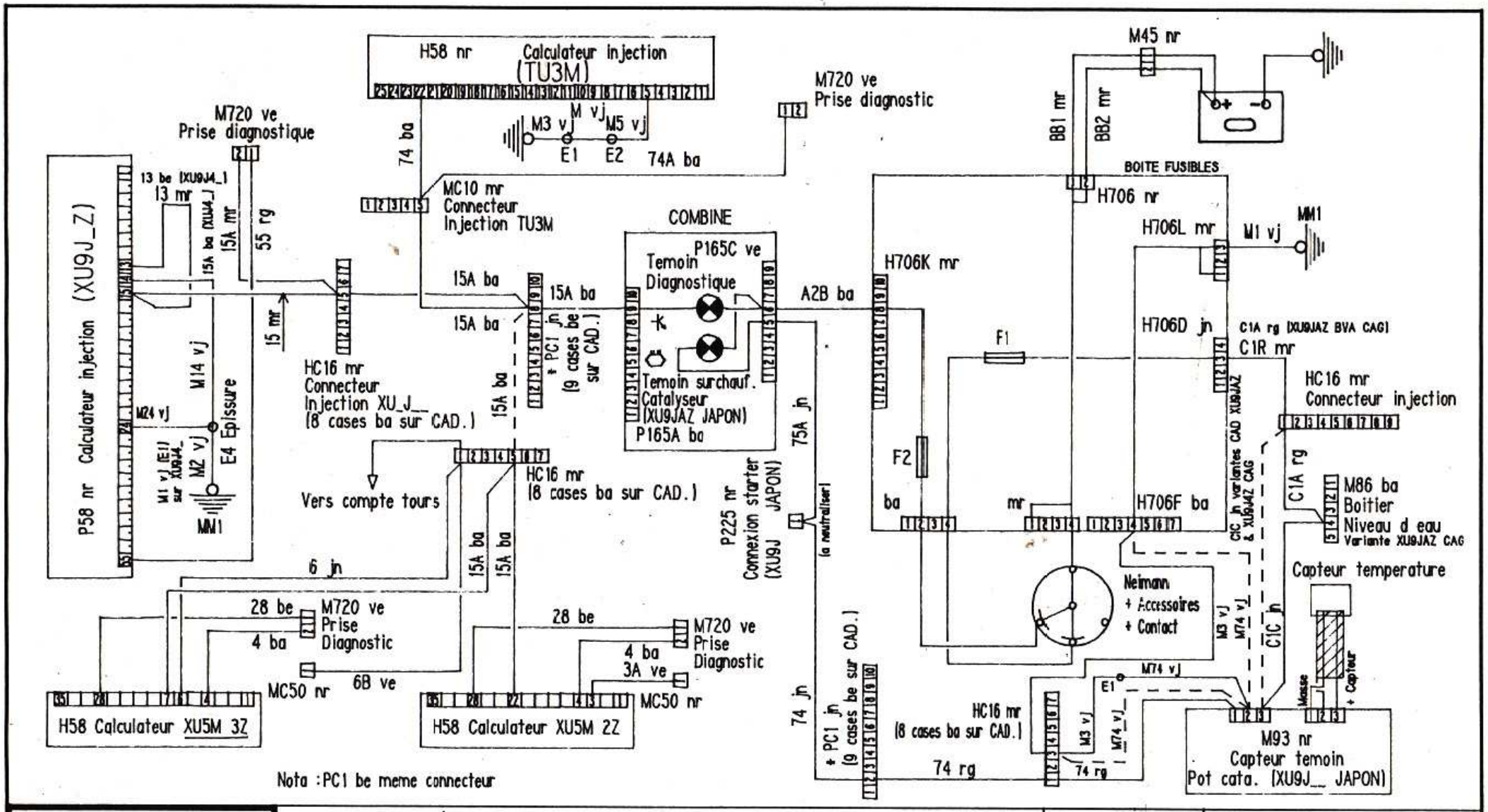

QPY/MQ — HUGUES ARZELIER Tel. 4028	DESIGN. TEMOIN DIAGNOSTIC & SURCHAUFFE CATALYSEUR	NUMÉRO 40 1/1	Mise à jour du : 4/91 H.A.
			Annule feuille du : 5/90

SCHÉMA ÉLECTRIQUE 309

082

IMP. PEUGEOT POISSY B 10328

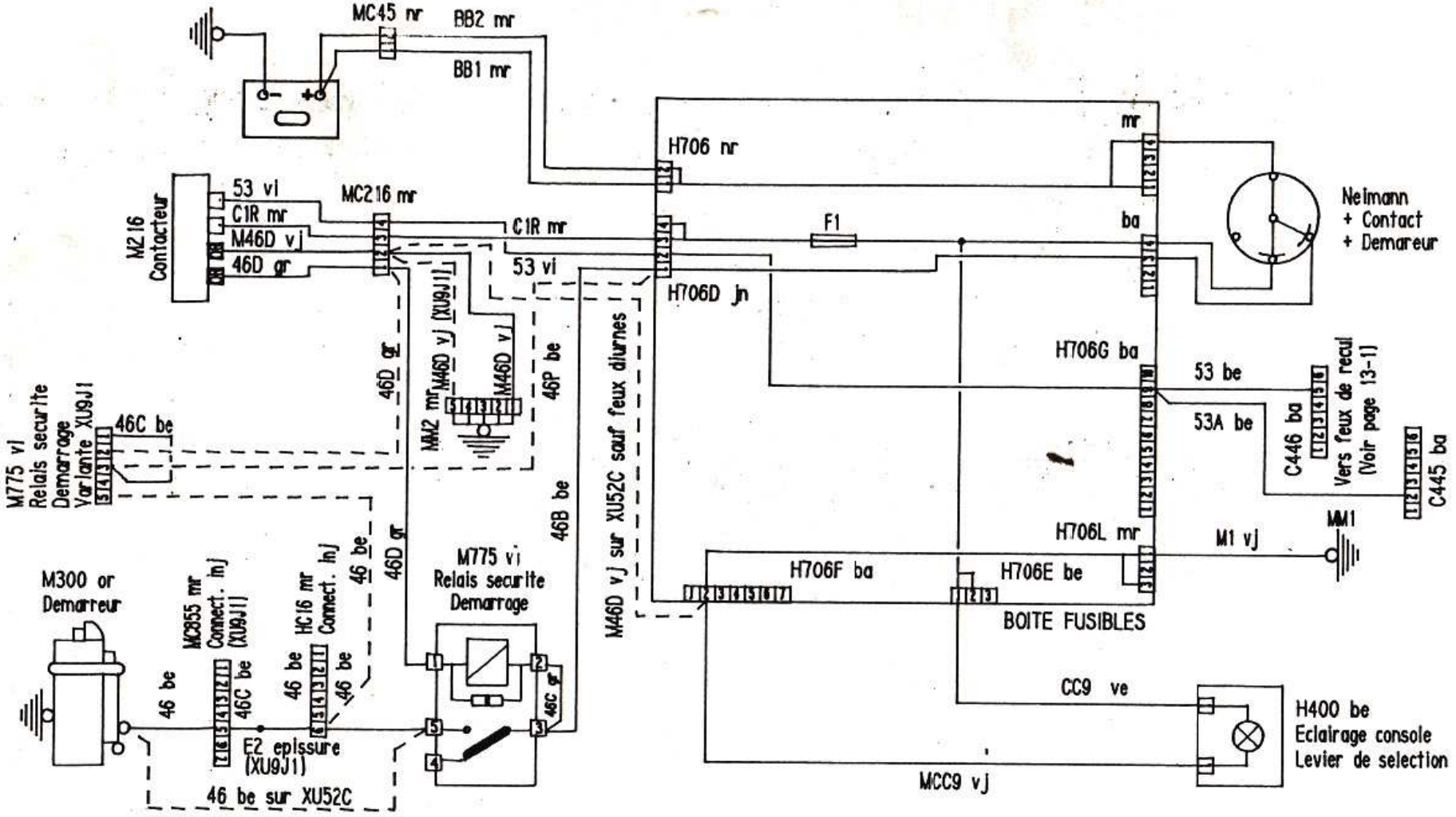

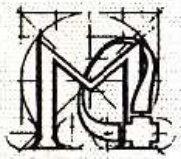

QPY/MQ

HUGUES ARZELIER
Tel. 4028

DÉSIGN. AUTOMATIQUE : SECURITE DEMARRAGE XU52C , XU9J1 eclairage L.V. ,& feu de recul

NUMÉRO 41 1/3

Mise à jour du : 5/91 H.A.

Annule feuille du : 1/91

SCHÉMA ÉLECTRIQUE 309

083

IMP. PEUGEOT POISSY B 10328

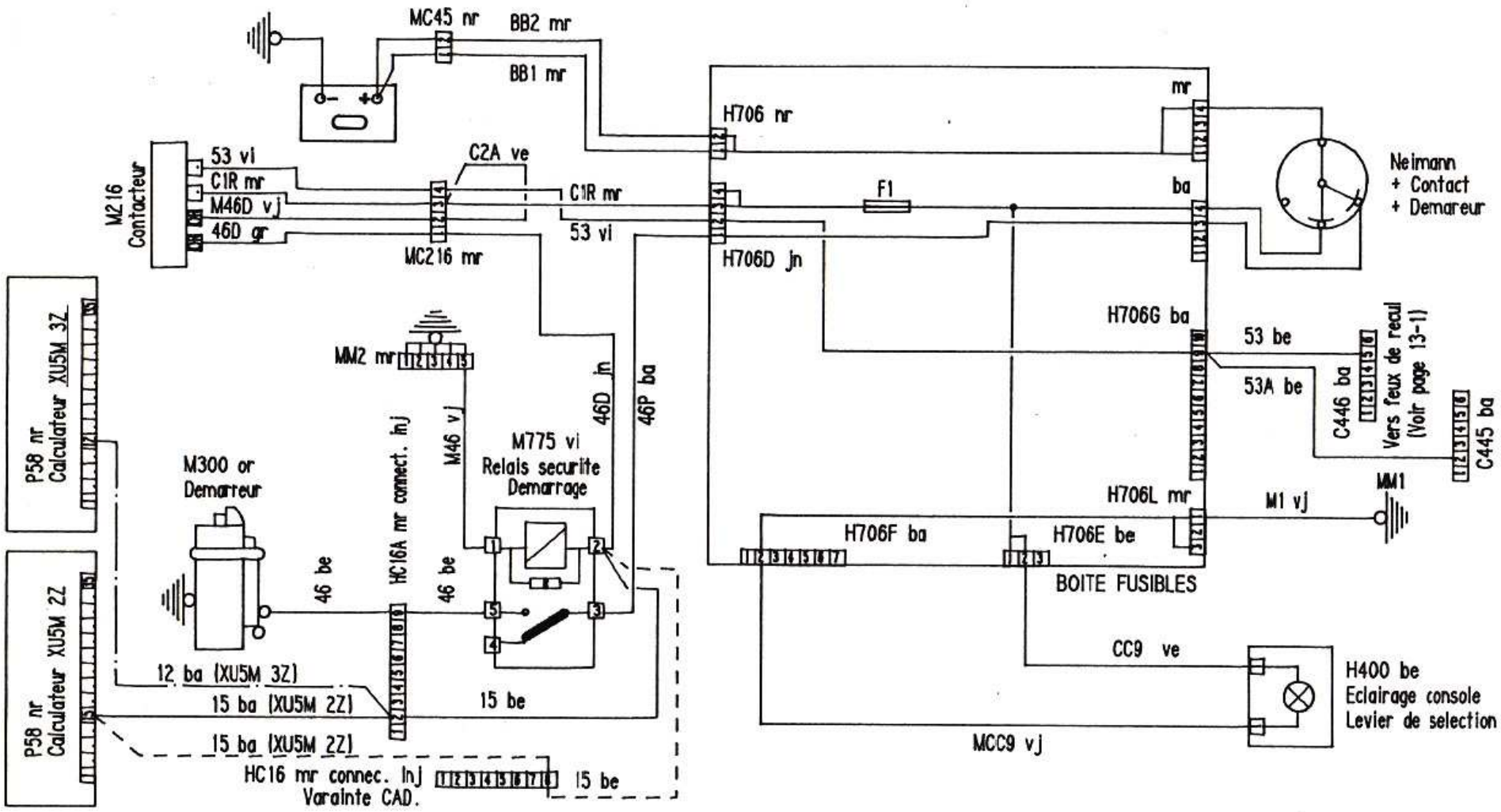

QPY/MQ — HUGUES ARZELIER Tel. 4028	DÉSIGN. AUTOMATIQUE : SECURITE DEMARRAGE XU5M _Z eclairage L.V. ,& feu de recul	NUMÉRO 41 2/3	Mise à jour du : 5/91 H.A. Annule feuille du : 1/91
	SCHÉMA ÉLECTRIQUE 309		084

IMP. PEUGEOT POISSY B 10328

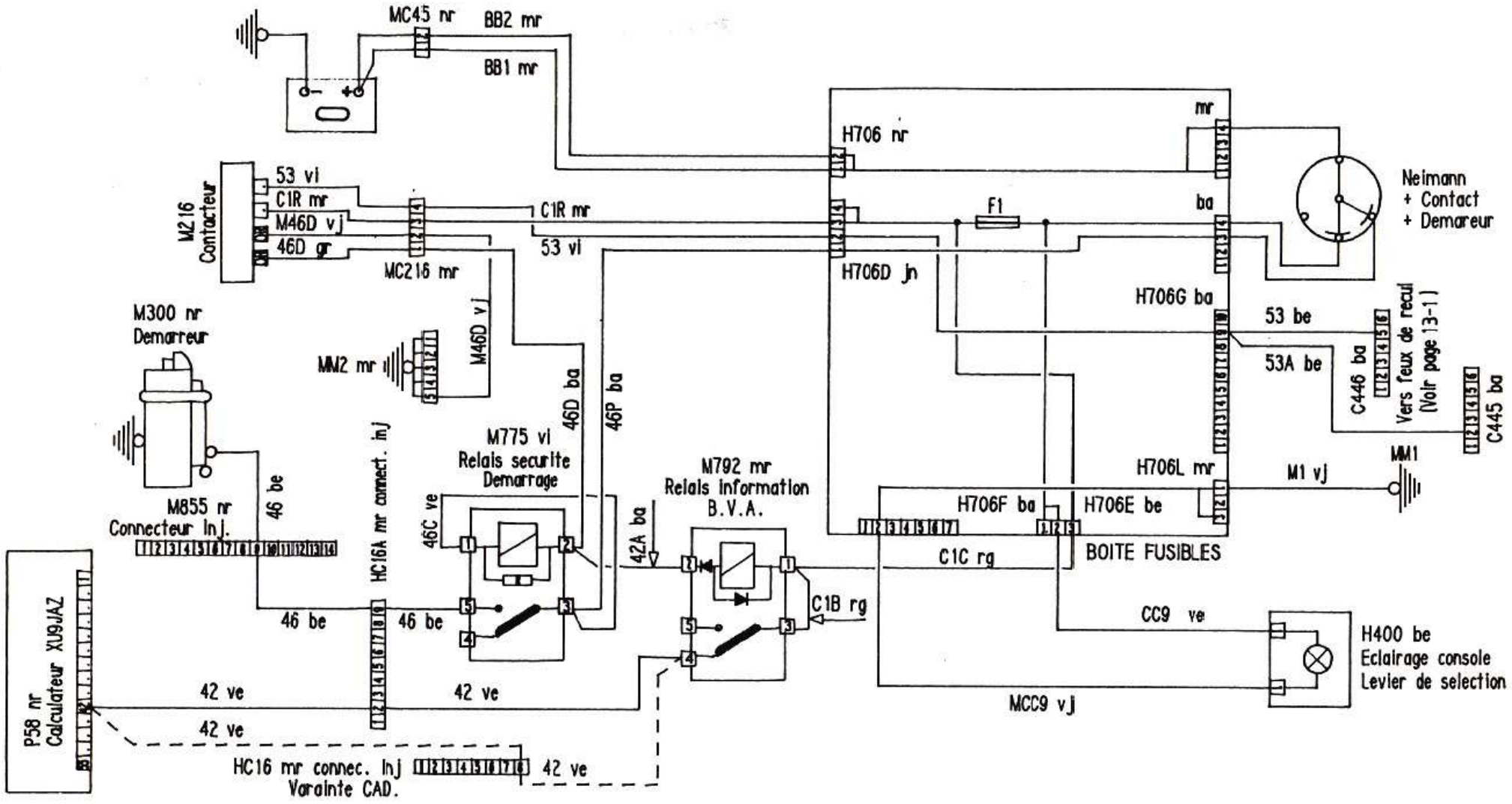

QPY/MQ — HUGUES ARZELIER Tel. 4028	DÉSIGN. AUTOMATIQUE : SECURITE DEMARRAGE XU9JAZ eclairage L.V. ,& feu de recul	NUMÉRO 41 3/3	Mise à jour du : 5/90 H.A.
			Annule feuille du : .
	SCHÉMA ÉLECTRIQUE 309		085

IMP. PEUGEOT POISSY B 10328

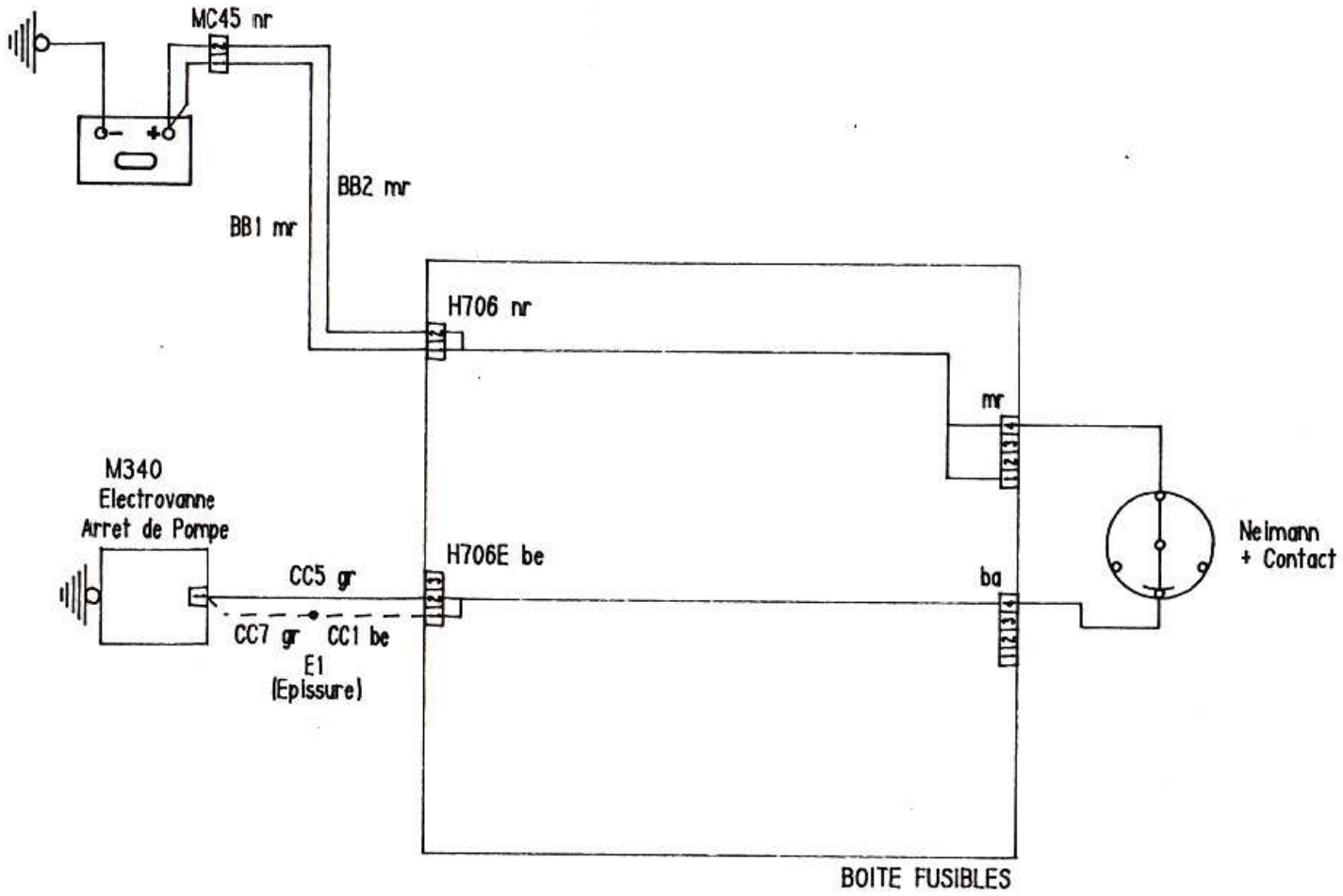

Nota: epissure E1 sur version feux diurnes (sauf EGR & XUD7T)
Le fil CC5 est en 1 sur certaine variante

QPY/MQ — HUGUES ARZELIER Tel. 4028	DÉSIGN. SPECIFICATION DIESEL : ELECTROVANNE ARRÊT DE POMPE	NUMÉRO 42 1/5	Mise à jour du : 12/86 H.A.
			Annule feuille du : .
	SCHÉMA ÉLECTRIQUE 309		086

IMP. PEUGEOT POISSY B 10328

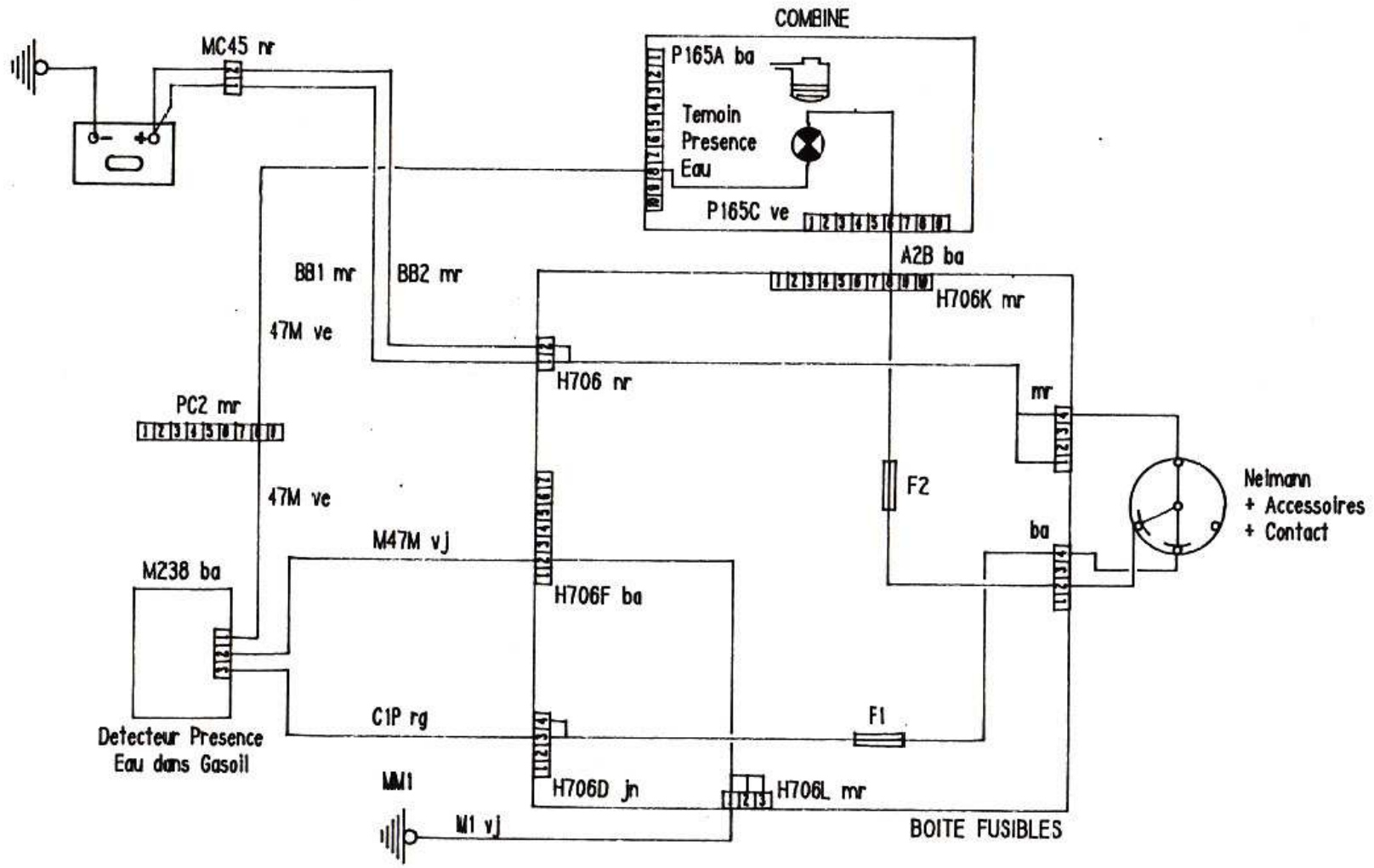

HUGUES ARZELIER Tel. 4028

QPY/MQ

DÉSIGN. SPECIFICATION DIESEL : DETECTEUR PRESENCE D'EAU & TEMOIN

NUMÉRO 42 2/5

Mise à jour du : 5/89 H.A.

Annule feuille du : 12/86

SCHÉMA ÉLECTRIQUE 309

087

IMP. PEUGEOT POISSY B 10328

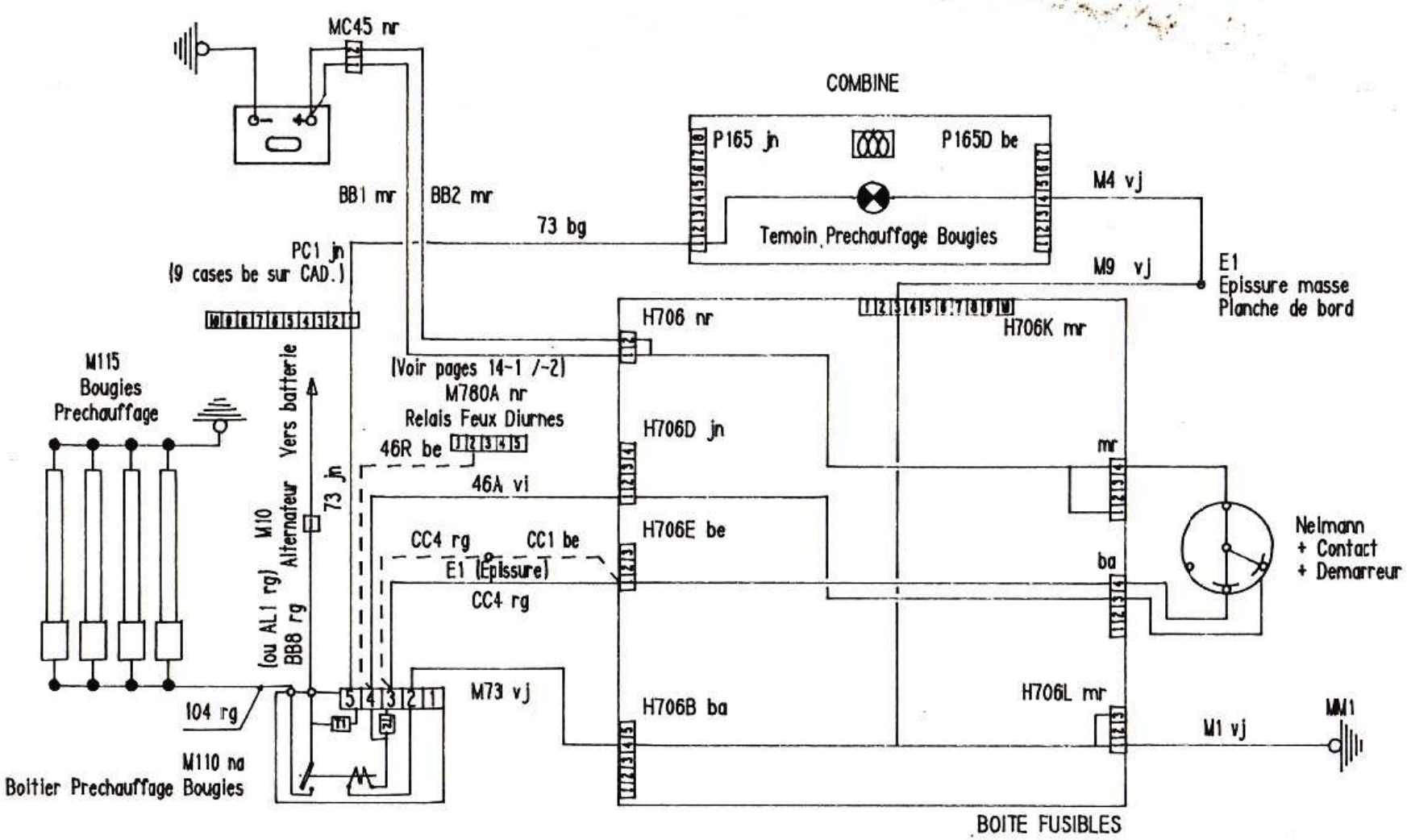

Nota: en pointille sur version feux diurnes (sauf EGR & XUD7T)

QPY/MQ — HUGUES ARZELIER Tel. 4028	DÉSIGN. SPECIFICATION DIESEL : BOUGIES PRECHAUFFAGE & TEMOIN	NUMÉRO 42 3/5	Mise à jour du : 4/91 H.A.
			Annule feuille du : 5/90
	SCHÉMA ÉLECTRIQUE 309		088

IMP. PEUGEOT POISSY B 10328

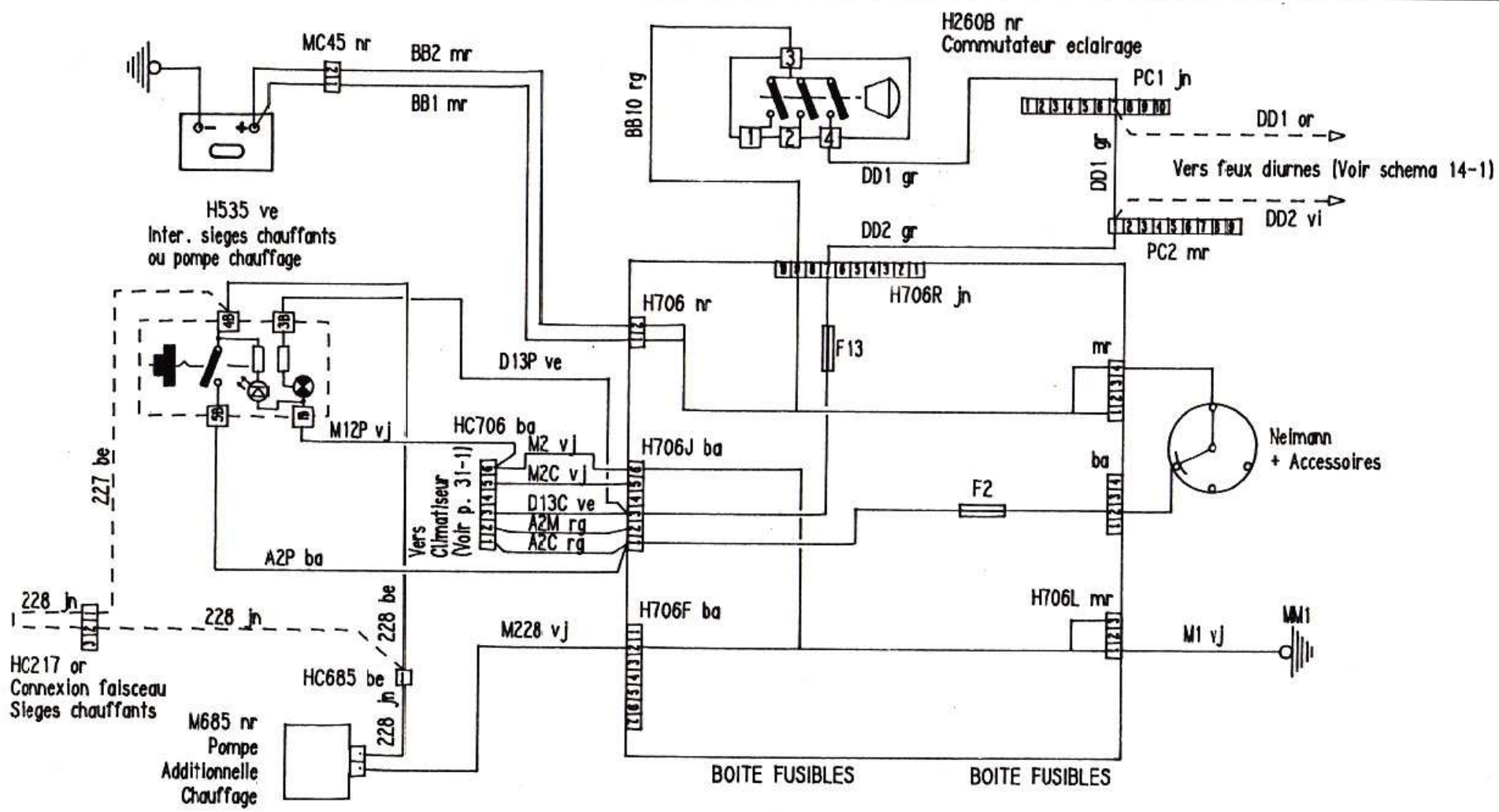

Nota: sur certaines versions diesel pays froids seulement en pointille variante avec sieges chauffants

QPY/MQ — HUGUES ARZELIER Tel. 4028	DÉSIGN. SPECIFICATION DIESEL : POMPE ADDITIONNEL CHAUFFAGE	NUMÉRO 42 4/5	Mise à jour du : 5/91 H.A.
			Annule feuille du : 5/89
	SCHÉMA ÉLECTRIQUE 309		089

IMP. PEUGEOT POISSY B 10328

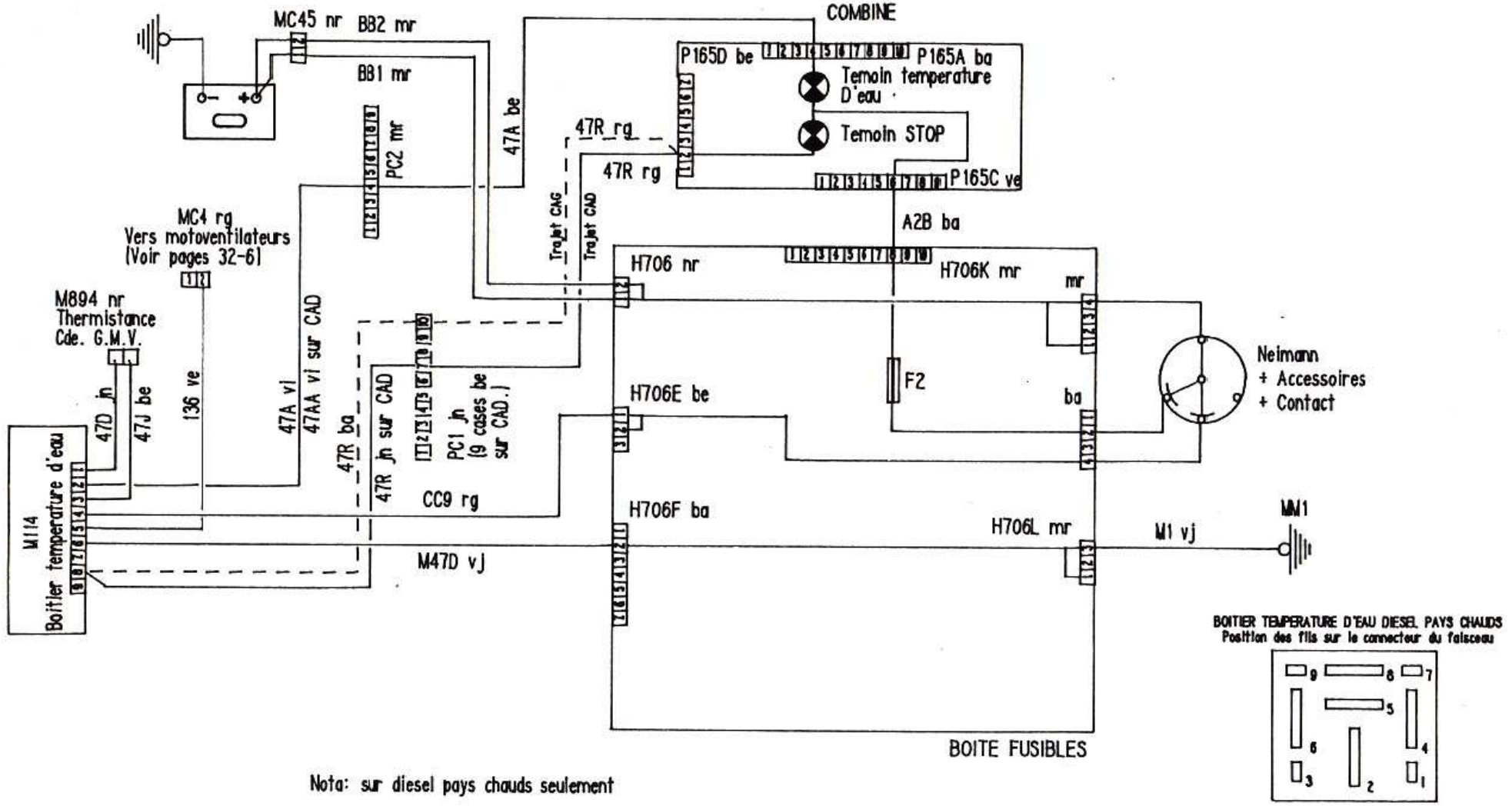

Nota: sur diesel pays chauds seulement

QPY/MQ — HUGUES ARZELIER Tel. 4028	DÉSIGN. SPECIFICATION DIESEL : BOITIER TEMPERATURE D'EAU	NUMÉRO 42 5/5	Mise à jour du : 5/91 H.A.	
			Annule feuille du : 1/91	
	SCHÉMA ÉLECTRIQUE 309			090

IMP. PEUGEOT POISSY B 10328

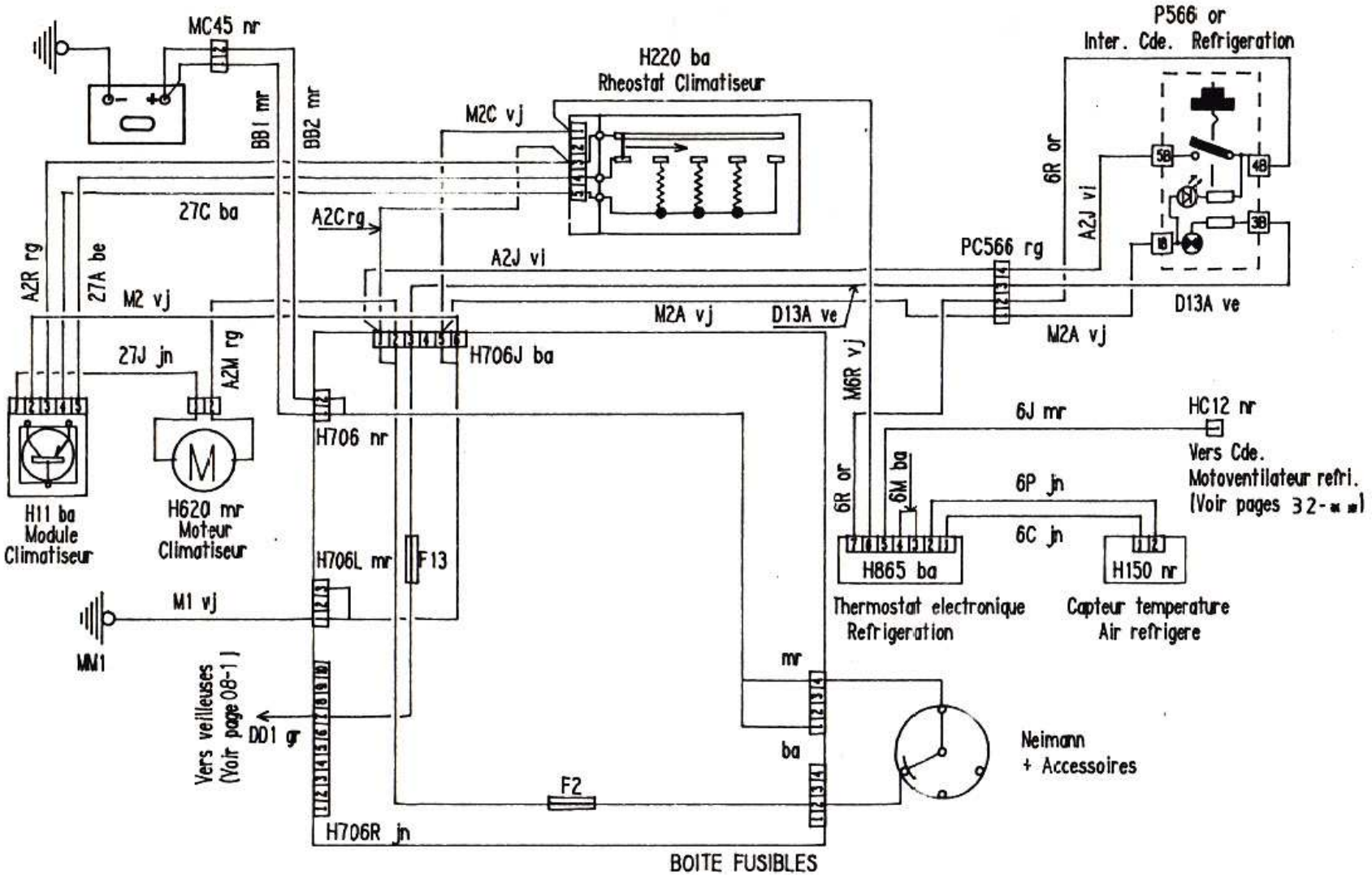

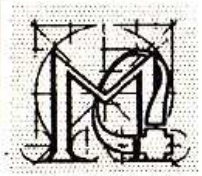

QPY/MQ

HUGUES ARZELIER
Tel. 4028

DÉSIGN. REFRIGERATION : CLIMATISEUR & COMMANDE

NUMÉRO 43 1/1

Mise à jour du : 5/89 H.A.

Annule feuille du : 5/87

SCHÉMA ÉLECTRIQUE 309

091

IMP. PEUGEOT POISSY B 10328

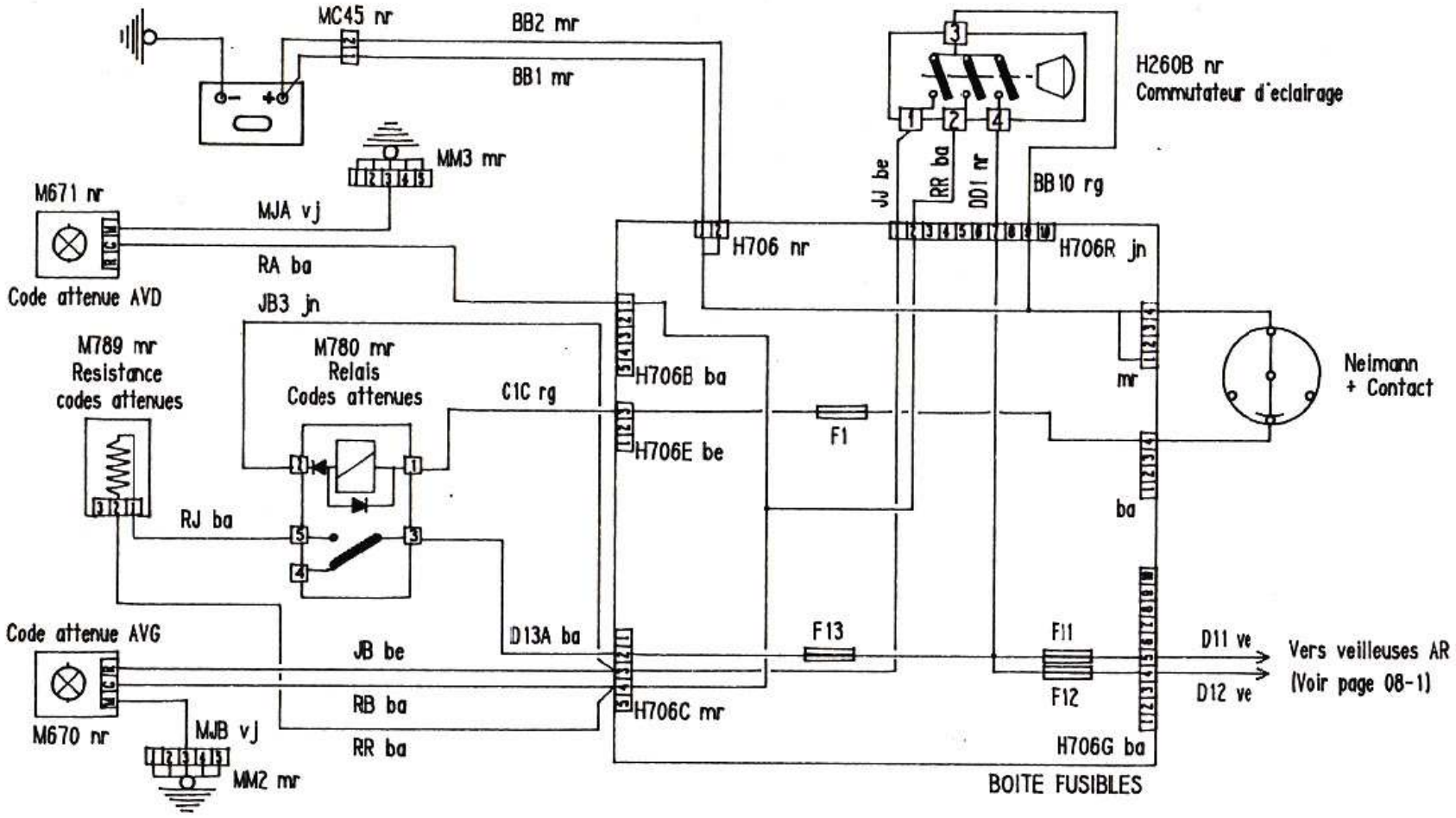

Nota: feux de circulation urbaine nocturne attenues (specifique pour Angleterre)

HUGUES ARZELIER Tel. 4028 — QPY/MQ	DÉSIGN. SPECIFICATION C.A.D. : CODES ATTENUES	NUMÉRO 44 1/1	Mise à jour du : 5/90 H.A.
			Annule feuille du : .
	SCHÉMA ÉLECTRIQUE 309		092

IMP. PEUGEOT POISSY B 10328

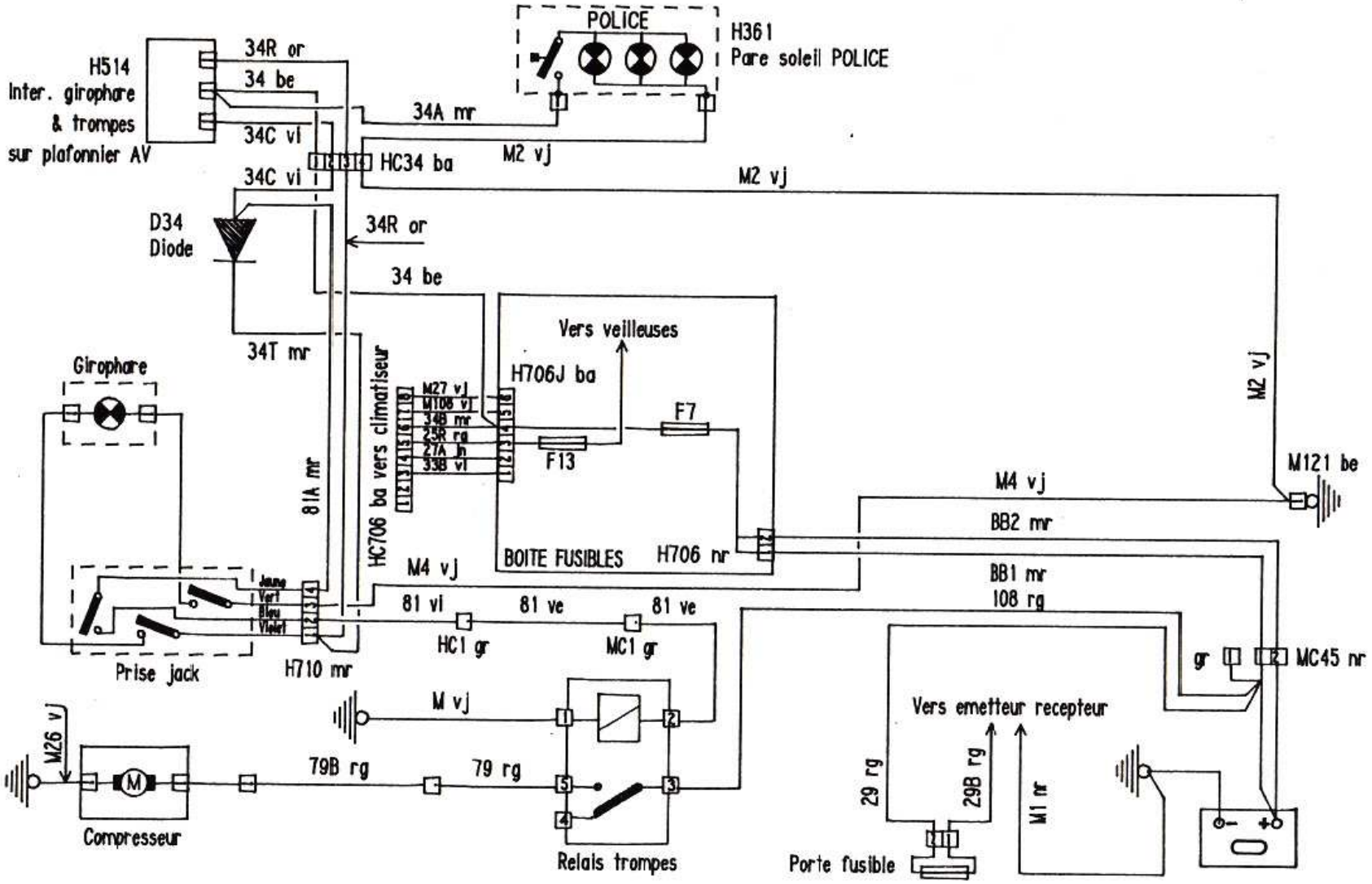

QPY/MQ — HUGUES ARZELIER Tel. 4026	DÉSIGN. POLICE BANALISEE	NUMÉRO 45 1/2	Mise à jour du : 9/88 H.A. Annule feuille du : 1/88

SCHÉMA ÉLECTRIQUE 309

093

IMP. PEUGEOT POISSY B 10328

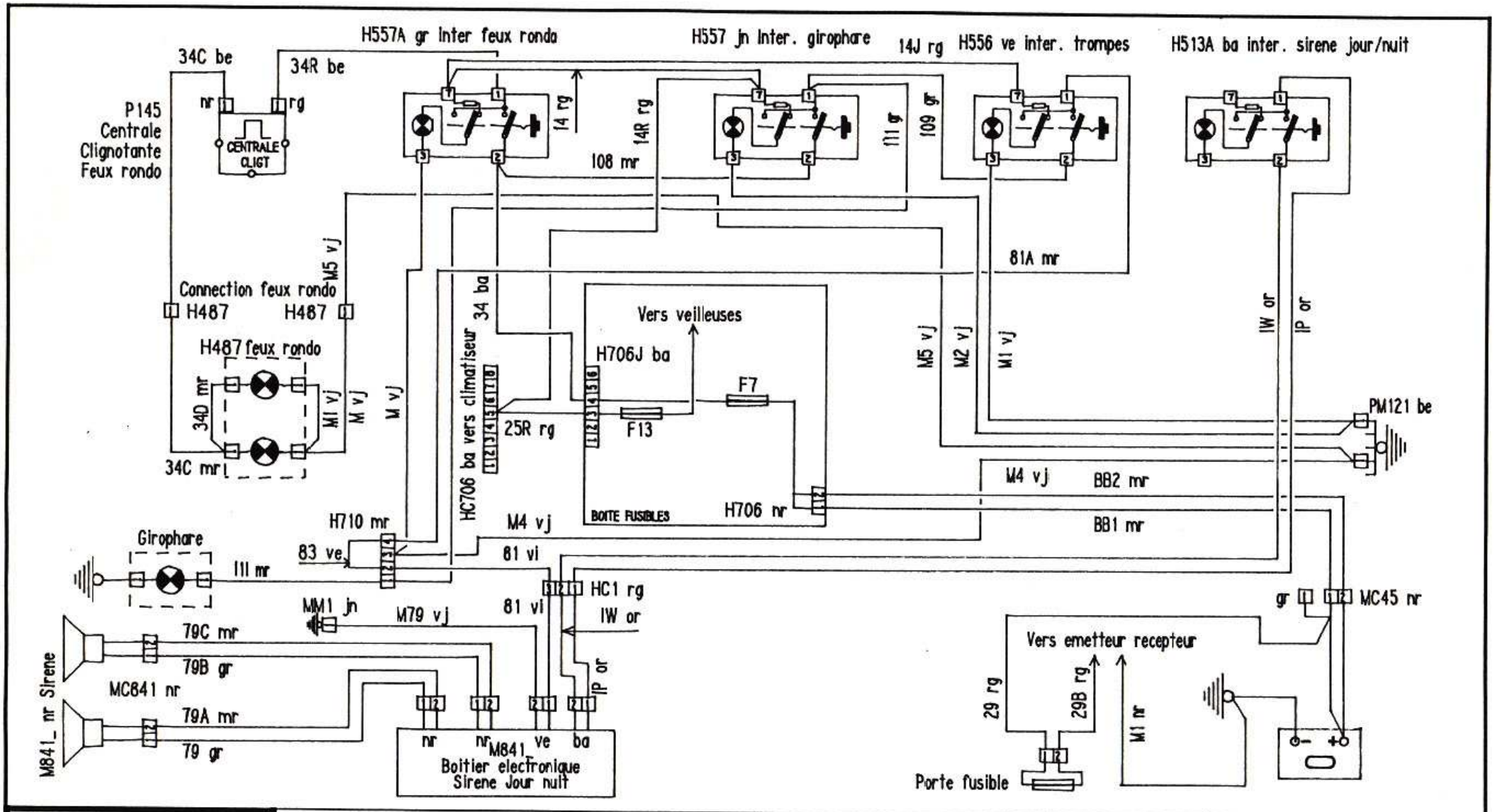

HUGUES ARZELIER Tel. 4028 — QPY/MQ	DÉSIGN. POLICE NON BANALISEE	NUMÉRO 45 2/2	Mise à jour du : 4/91 H.A.
			Annule feuille du : 9/88

SCHÉMA ÉLECTRIQUE 309

094

IMP. PEUGEOT POISSY B 10328

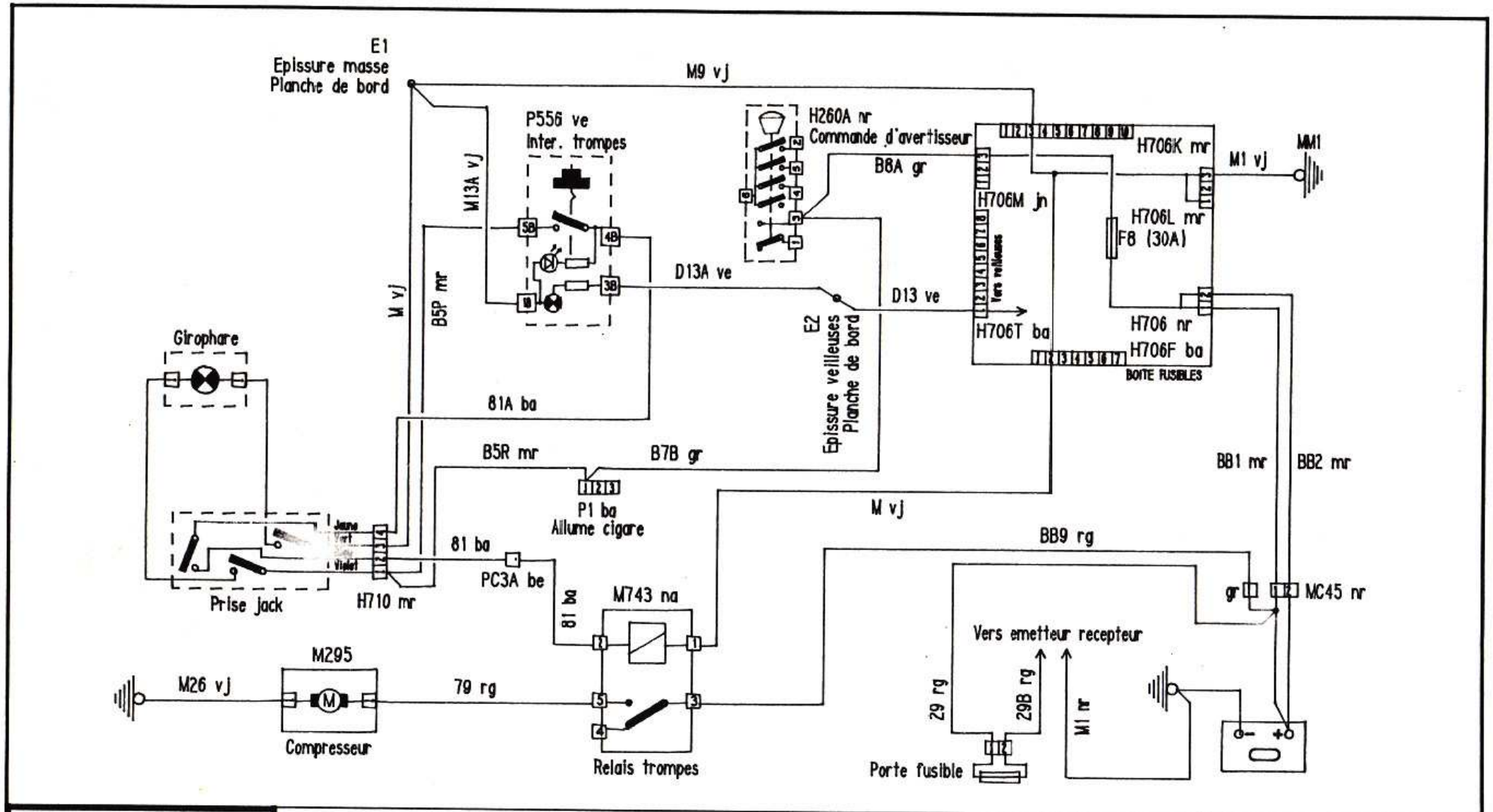

HUGUES ARZELIER Tel. 4028

QPY/MQ

DÉSIGN. GENDARMERIE

NUMÉRO 46 1/1

Mise à jour du : 5/90 H.A.

Annule feuille du : 5/89

SCHÉMA ÉLECTRIQUE 309

095

IMP. PEUGEOT POISSY B 10328

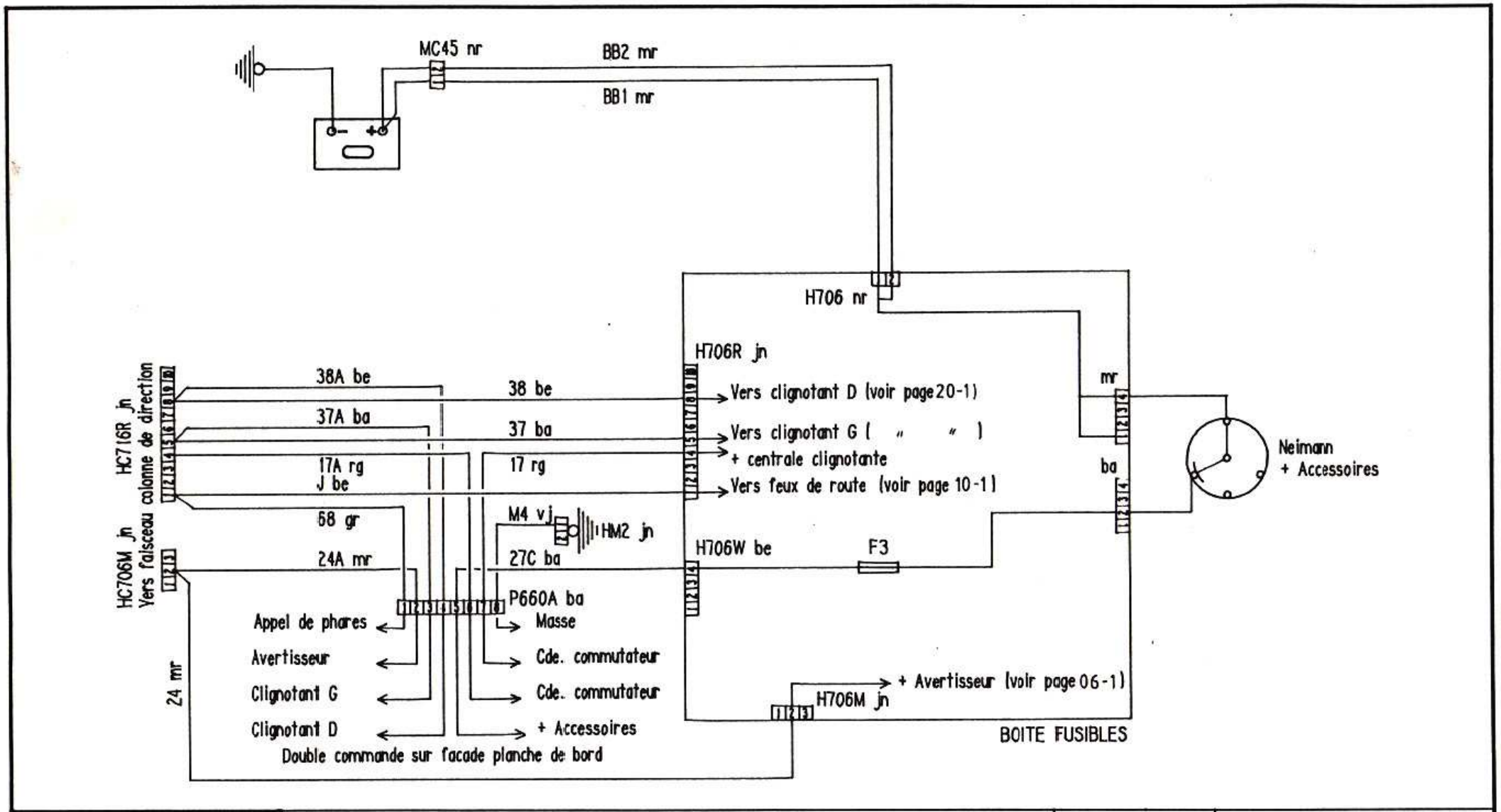

QPY/MQ

HUGUES ARZELIER Tel. 4028

DÉSIGN. AUTO-ECOLE (Commande clignotant, avertisseur, appel phare)

NUMÉRO 47 1/1

Mise à jour du : 9/88 H.A.

Annule feuille du : .

SCHÉMA ÉLECTRIQUE 309

096

IMP. PEUGEOT POISSY B 10328

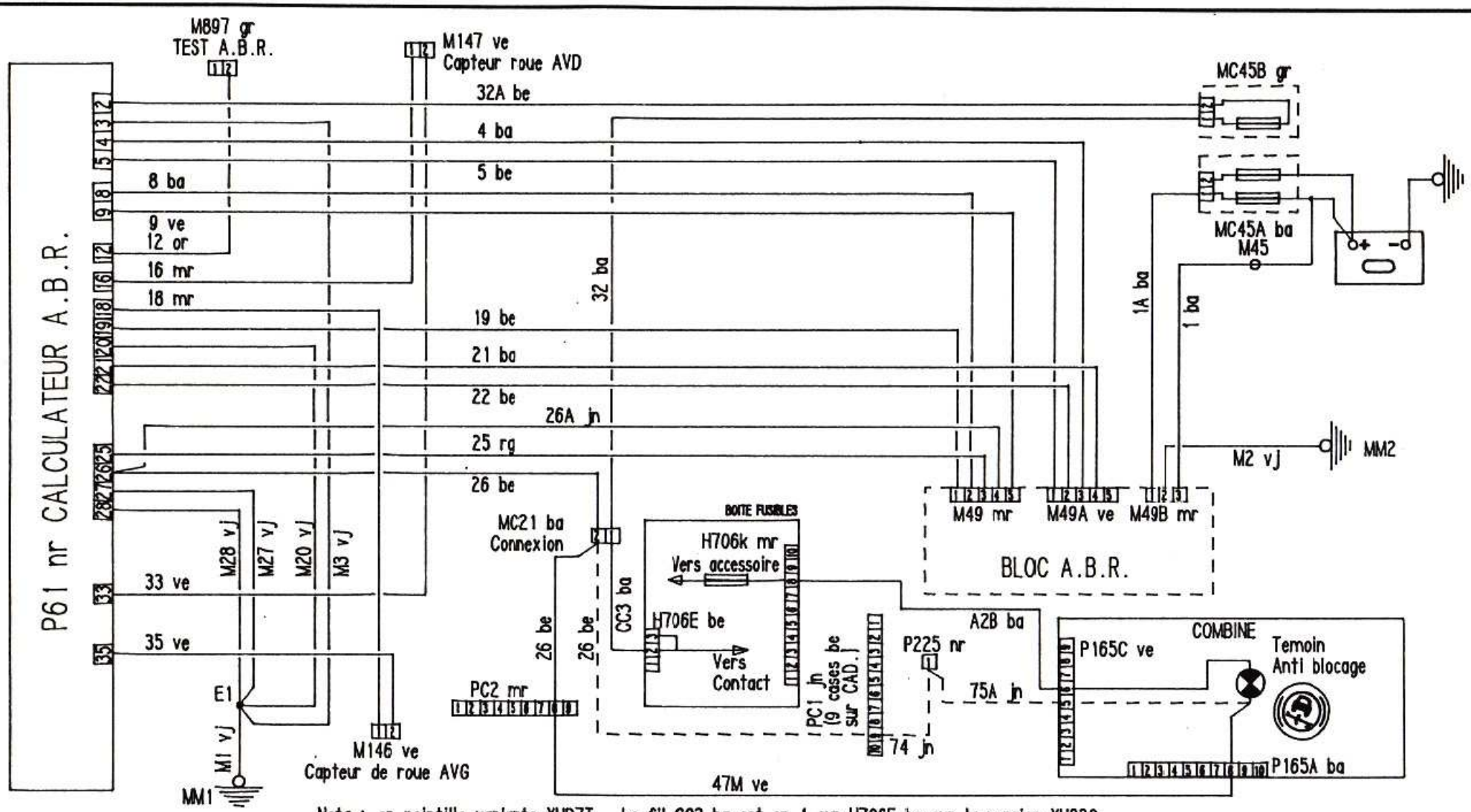

Nota : en pointille variante XUD7T . Le fil CC3 ba est en 1 sur H706E be sur la version XU92C

QPY/MQ — HUGUES ARZELIER Tel. 4028	DÉSIGN. ANTI-BLOCAGE DE ROUES	NUMÉRO 48 1/1	Mise à jour du : 4/91 H.A.
			Annule feuille du : 9/90
	SCHÉMA ÉLECTRIQUE 309		097

IMP. PEUGEOT POISSY B 10328

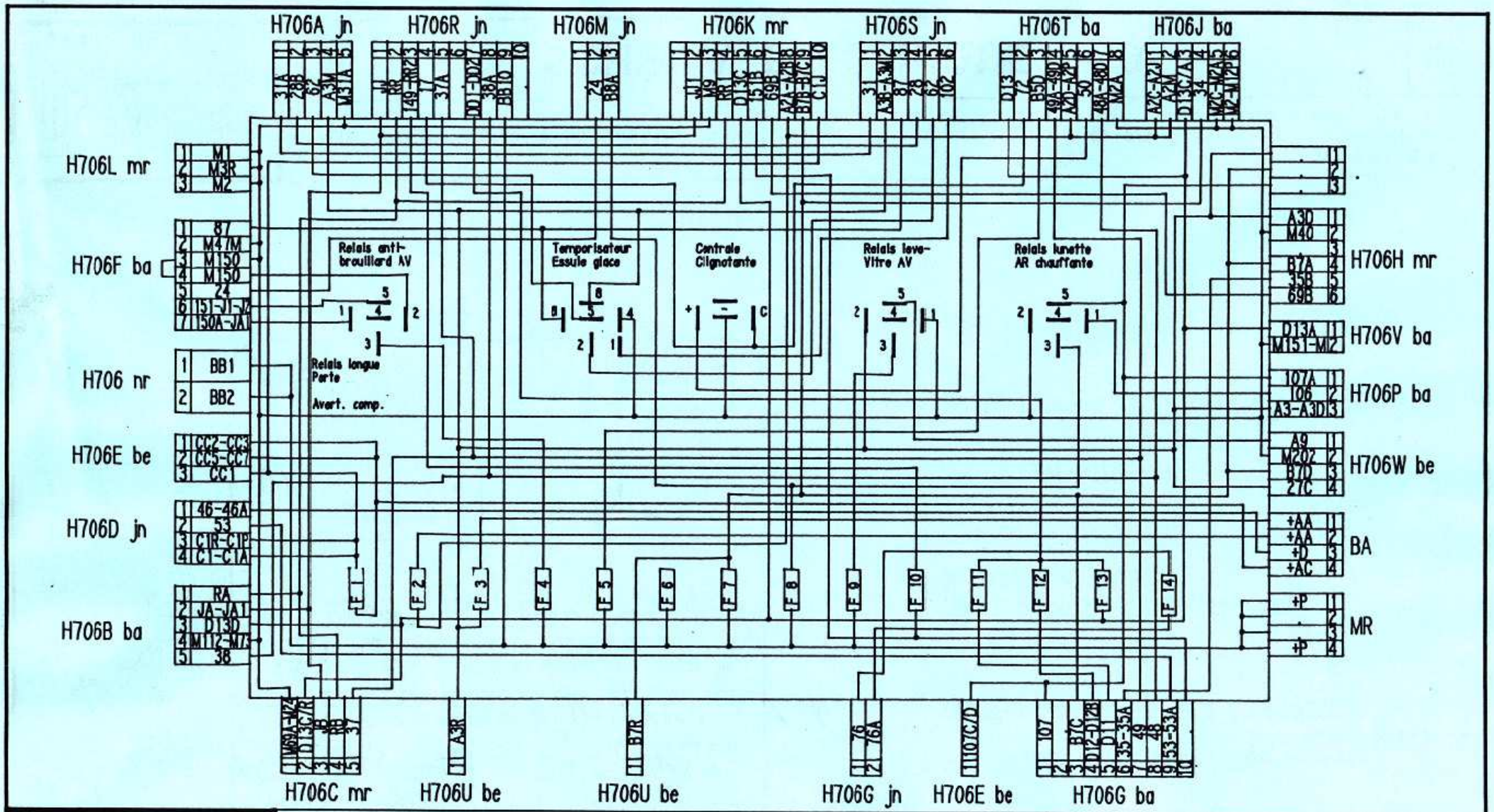

QPY/MQ

HUGUES ARZELIER Tel. 4026

DÉSIGN. BOITE FUSIBLES : SCHEMA DE PRINCIPE

NUMÉRO 49 1/3

Mise à jour du : 1/91 H.A.

Annule feuille du : 5/90

SCHÉMA ÉLECTRIQUE 309

098

IMP. PEUGEOT POISSY B 10328

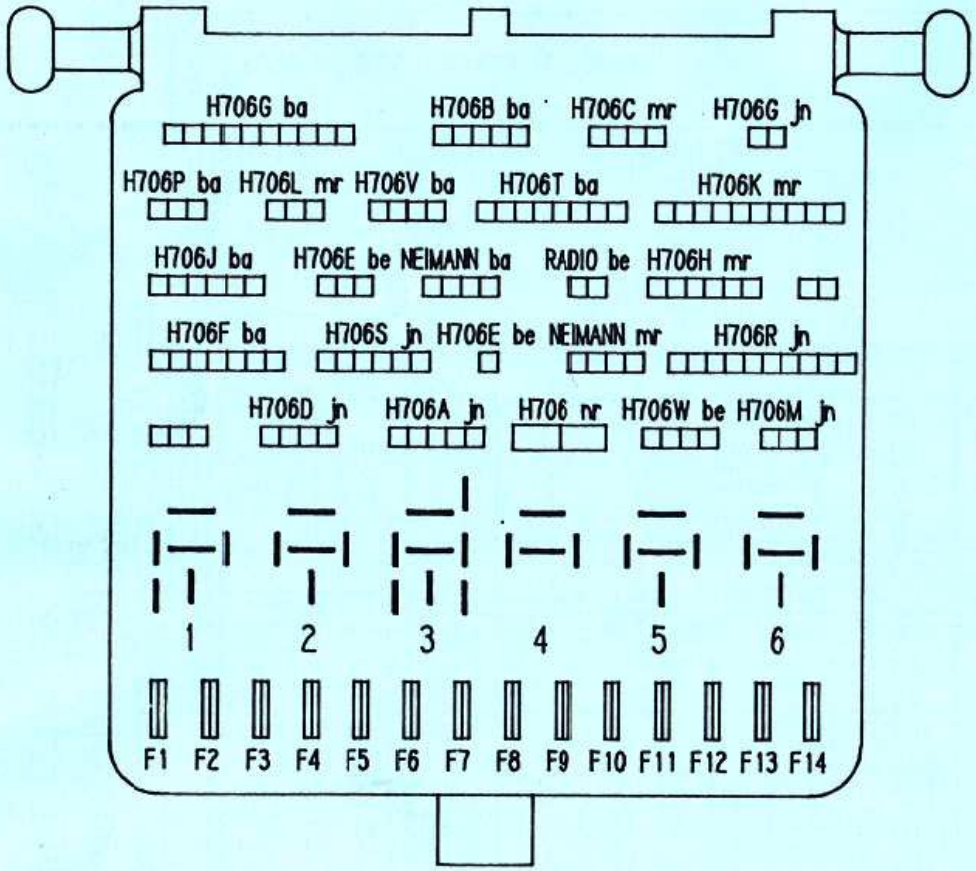

1 RELAIS ANTI-BROUILLARD AV Sauf feux diurnes
Sauf si equipe de Longue portee

OU RELAIS AVERTISSEUR A COMPRESSEUR

2

3 TEMPORISATEUR ESSUIE-VITRE AV
OU BORNE DE LIAISON

4 CENTRALE CLIGNOTANTE

5 RELAIS LEVE-VITRE AV

6 RELAIS LUNETTE AR CHAUFFANTE

QPY/MQ

HUGUES ARZELIER
Tel. 4028

DÉSIGN. BOITE FUSIBLES : IMPLANTATION des connecteurs , fusibles & relais

NUMÉRO 49 2/3

Mise à jour du : 5/91 H.A.

Annule feuille du : 1/91

SCHÉMA ÉLECTRIQUE 309

099

IMP. PEUGEOT POISSY B 10328

REPERE	AMPERAGE	
F1	10A	Compte-tours Detecteur presence d'eau dans gas oil Commande relais feux semi nocturne CAD Feux de recul Niveau d'eau (boitier ou sonde)
F2	25A	Alimentation combine + acessoires (recepteurs & temoins) Clignotants & repetiteurs Eclairage vide poche Interrupteur pompe additionnelle chauffage Interrupteur commande refrigeration Rheostat climatiseur Alimentation relais pompe essence immergee
	30A	Sur version equipee de sieges chauffants
F3	25A	Alimentation auto-radio (accessoires) Commande relais leve-vitre Essuie-vitre , lave-vitre , AV & AR Feux STOP AR Interrupteur lunette chauffante (commande relais) Lecteur de cartes Eclairage montre digitale Alimentation double commande auto-ecole Bruiteur veilleuses oubliees
F4	15A SHUNT	Projecteurs anti-brouillard AV Projecteurs longue porte variante feux diurnes Avertisseur a compresseur
F5	10A	Signal danger (warning)
F6		

REPERE	AMPERAGE	
F7	15A	Comdamnation centralisee Eclairage coffre Montre a aiguille ou digitale Plafonnier AV & Pare soleil POLICE + Permanent radio
	30A	POLICE + Permanent alimentation feux eclipse, rondo & compresseur avertisseur
F8	30A	GENDARMERIE + P. Alm. Feux eclipses & Compresseur avertisseur Avertisseurs (+ Permanent) Lunette AR & retroviseurs (Alimentation relais) Allume cigare
F9	30A	Leve-vitre AV (Alimentation du relais)
F10	5A	Feux AR brouillard
F11	5A	Feux de position ARG
F12	5A	Feux de position ARD
F13	5A	Feux de position AV Eclairage , combine , interrupteurs , facade climatiseur & plaque de police Lave-projecteurs (alimentation du relais)
	15A	Sur CAD avec eclairage feux semi nocturnes
F14	15A	Pompe a essence

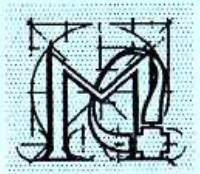

QPY/MQ

HUGUES ARZELIER Tel. 4028

DÉSIGN. BOITE FUSIBLES : FONCTIONS PROTEGEES PAR FUSIBLES

NUMÉRO 49 3/3

Mise à jour du : 1/91 H.A.

Annule feuille du : 5/90

SCHÉMA ÉLECTRIQUE 309

IMP. PEUGEOT POISSY B 10328

		MOTEUR					HABITACLE					COFFRE						
									H815									
Droite	A			M676	M810		H501	H231	H521A	H616	H626	H232	H628					A Droite
			MC481	MM1	M54													
			M481	M576	M55													
			M682		M334		P375											
				M647	M335		P314								H503			
	B	M724	M671/M86		M837		/P58	HC34										
		M674	M671A	M295	M238	H90											C446	
		MC736					H685	H361/A	P660		H817							B
					E3		H150	H11										
AV	C	M25				MC6		H620										
					E1		HC16											
			M650				HC16A										C386	C
		M837														H625		
	D	M850				H590		P510				H370						
						H154	P566	P550	H640	M848			H683					
			M115			H95	H220	P532	H400		H190					C945		D AR
				M797		H688	P535	P511	H30									
													H580					
								P570				C689				C600		
					E2													
		M635						P1										
		M296							P225									
	E				M855													
					M216													
																	C385	E
		M25A				H185												
Gauche	F	M489						H128	H260									
		MC736	M216		M792	M775/M600												
					M744	M778/M755	Epissure PDB. E1 & E2		H260B		H818							
		M673	M670A	*	M236	M737	M736/M780		P165/A/B/C/D								C445	F Gauche
		M723/MC46	M670/M296	E1		M780	M745/M49			Neimann			HC5			C170		
	G		M45	M680		M750		HC706	HM1	P795				E80		H502		
																	CC1	
				MM2	M110			H706	PC1								C370	
			M480		M50/M75				PC2	P566				H120				
			MC481				HC12	PC5	PC3	P535		H520		H175		C681	CM1/CC3	G
				M675			M144	PC6	PC4	H230		H521	H615	H625		H233	H627	
						M811			H500		H814							
		1	2	3	4		5	6			7			8	9	10	11	12

MOTEUR | HABITACLE | COFFRE

Nota : * Epissures motoventilateur

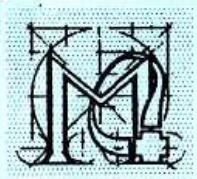

QPY/MQ

HUGUES ARZELIER Tel. 4028

DÉSIGN. CONNECTEURS & EPISSURES : IMPLANTATION

NUMÉRO 50 1/3

Mise à jour du : 9/88 H.A.

Annule feuille du : 5/87

SCHÉMA ÉLECTRIQUE 309

101

IMP. PEUGEOT POISSY B 10328

N°	EMP	DESIGNATION	N°	EMP	DESIGNATION	N°	EMP	DESIGNATION	N°	EMP	DESIGNATION
C170	F11	CONT. ECLAIREUR COFFRE	H361	B5	PARE SOLEIL POLICE	HM1	G5	MASSE COLONNE DIRECTION	M489	F1	FUSIBLE MOTO VENTILATEUR
C370	G11	ECLAIREUR DE COFFRE	H370	D8	PLAFONNIER AR ENTREPRISE	M10	--	ALTERNATEUR	M49	--	BLOC A.B.R.
C385	E12	ECLAIREUR PLAQUE POLICE G	H400	D6	ECLAIRAGE LEVIER SELECTION	M110	G3	BOITIER PRECHAUFFAGE DIESEL	M5	--	ALLUMEUR
C386	C12	ECLAIREUR PLAQUE POLICE D	H500	G5	HAUT-PARLEUR AVG	M114	G5	BOITIER TEMP. EAU DSL	M50	G4	BOBINE
C445	F12	FEU AR GAUCHE	H501	A5	HAUT-PARLEUR AVD	M115	D2	BOUGIES PRECHAUFFAGE DIESEL	M54	A4	MODULATEUR D'AVANCE(P54egr)
C446	B12	FEU AR DROIT	H502	G9	HAUT PARLEUR ARG	M129	--	ANTI-PARASITES	M55	A4	RETARDATEUR RALENTI
C601	D11	MOTEUR EV AR	H503	A9	HAUT PARLEUR ARD	M133	--	CAPTEUR REGIME MOTEUR	M574	--	INJECTEURS
C681	G10	POMPE LAVE VITRE AR	H520	G7	INT. LEVE VITRE CONDUCTEUR	M137	--	CAPTEUR PRESSION TUBULURE	M576	A3	DIAGNOSTIC ANTIPOLLUTION
C689	D8	PLAFONNIER AR	H521	G7	INT. LEVE VITRE PASSAGER	M140	--	CAPTEUR DE VITESSE	M598	--	MODULE D'ALLUMAGE
C945	D11	VITRE AR CHAUFFANTE	H521A	A7	INT. LEVE VITRE PASSAGER	M216	--	CONTACTEUR FEUX DE RECUL	M600	F4	MOTEUR D'ESSUIE VITRE AV
CC__	G11	INTERCONNEXION COFFRE	H580	D8	JAUGE CARBURANT	M236	F3	CONTACT. NIV. LIQUIDE FREIN	M635	E1	MOTOVENTILATEUR
CC__	A11	INTERCONNEXION COFFRE	H590	D5	LECTEUR DE CARTES	M238	B4	PRESENCE EAU DANS GASOIL	M635A	E1	MOTOVENTILATEUR
CM1	G11	MASSE COFFRE	H615	G7	MOTEUR LEVE VITRE AVG	M242	--	ACTUATEUR DE RALENTI	M647	A3	MANOCONTACT COUPURE REFRI.
E 1	F5	EPISSURE MASSE PLANCHE	H616	A7	MOTEUR LEVE VITRE AVD	M25	C1	AVERTISSEUR	M650	C2	MANO HUILE
E 2	F5	EPISSURE VEILLEUSES PLANCHE	H620	C5	MOTEUR CLIMATISEUR	M251	--	CONTACTEUR PAPILLON	M650	C2	MANO HUILE
E1	F3	EPISSURE FEUX DIURNES	H625	G7	ACTIONNEUR PORTE AVG	M25A/B	E1	AVERTISSEUR	M669	--	POTENTIOMETRE PAPILLON
E1/E2	B4	EPISSURE INJECTION	H626	A7	ACTIONNEUR PORTE AVD	M280	--	TIROIR D'AIR	M670	F2	PROJECTEUR AVG
E3/E4	C4	EPISSURE INJECTION	H627	G7	ACTIONNEUR PORTE ARG	M295	B3	COMPRESSEUR REFRIGERATION	M670A	F2	VEUILLEUSE AVG
E60	G7	EPISSURE SERRURE AR	H628	A7	ACTIONNEUR PORTE ARD	M296	A3	COMPRESSEUR AVERTISSEUR	M671	B2	PROJECTEUR AVD
H11	B5	MODULE CLIMATISEUR	H629	C11	ACTION.VOLET AR	M300	--	DEMARREUR	M671A	B2	VEUILLEUSE AVD
H120	G7	BORNE DE RACCORD (serrure)	H683	D8	POMPE ESENCE IMMERGEE	M307	--	DIODE CDE REFRIGERATION	M673	F2	LONGUE PORTEE AVG
H120A	G7	BORNE DE RACCORD (serrure)	H685	--	POMPE ADDI. CHAUFFAGE	M308	--	DIODE CODES ATTENUES	M674	B2	LONGUE PORTEE AVD
H128	F5	BRUITEUR VEILLEUSES	H688	D5	PLAFONNIER AV	M313	--	DEBIMETRE	M675	G3	PLAQUETTE FREIN AVG
H150	B5	CAPTEUR AIR REFRIGERE	H706	G5	BOITE FUSIBLES	M331	--	ELECTROVANNE E.G.R.	M676	A3	PLAQUETTE FREIN AVD
H154	D5	INTER. TROMPES & GIROPHARE	H814	G6	RETROVISEUR CHAUFFANT G	M332	--	ELECTRO. OUVERT. PAPILLON	M680	G3	POMPE LAVE VITRRE AV
H175	G7	ACTIONNEUR AVG	H815	A6	RETROVISEUR CHAUFFANT D	M334	A4	ELECTROVANNE D'AVANCE	M682	A2	POMPE LAVE PROJECTEURS
H185	E5	CONTACTEUR STOP	H817	B7	SIEGE CHAUFFANT AVG	M335	A4	ELECTROVANNE ANTIPOLLUTION	M720	--	PRISE DIAGNOSTIC XU9JAZ
H190	D7	CONTACT FREIN A MAIN	H818	F7	SIEGE CHAUFFANT AVD	M340	--	ELECT. ARRET POMPE DSL	M723	F1	ANTI BROUILLARD AVG
H220	D5	CLIMATISEUR (Rheostat)	H865	B5	THERMOSTAT REFRIGERATION	M345	--	ELECTRO. STABILITE RALENTI	M724	B1	ANTI BROILLARD AVD
H230	G6	CONTACT FEUILLURE Pte. AVG	H90	B5	BOITIER VERROUILLAGE PORTE	M346	--	ELECTRO-VANNE CANISTER	M733_	E2	RELAIS MOTOVENTILATEUR
H231	A6	CONTACT FEUILLURE Pte. AVD	H95	D5	RECEPTEUR INFRA-ROUGE PUP	M349	--	ELECTRO. REGUL. TEMPERATURE	M736	F4	RELAIS LONGUE PORTEE
H232	A7	INTER. PORTE ARG	HC1	--	CONNEXION BROUILLARD AV	M420	--	ETOUFFOIR CARBURATEUR	M737	--	RELAIS ECLAIRAGE ATTENUE
H233	G7	INTER. PORTE ARD	HC16	C5	CONNEXION INJECTION	M45	G2	BATTERIE	M744	E3	RELAIS TACHIMETRIQUE
H260A	F6	COMMUTATEUR D'ECLAIRAGE	HC16A	C5	CONNEXION INJECTION	M469	--	FUSIBLE SONDE LAMBDA	M744	F4	RELAIS POMPE A ESSENCE
H260B	F6	COMMUTATEUR D'ECLAIRAGE	HC2	G5	INTERCONNEXION REFRI.	M477	--	FUSIBLE CALCULATEUR	M745	F4	RELAIS AVERTISSEUR
H263	F6	COMMUTATEUR D'ESSUIE VITRE	HC34	B5	CONNEXION INTER POLICE	M477A	--	FUSIBLE SONDE LAMBDA	M75	G4	MODULE D'ALLUMAGE
H263A	--	COMMUTATEUR ESSUIE VITRE AR	HC5	F7	INTERCONNEXION SERRURE AR	M480	G2	CLIGNOTANT AVG	M750	G4	RELAIS BROUIAV FEUX DIURNES
H30	D6	AUTO-RADIO	HC706	G5	FUSIBLE VOLANT	M481	B2	CLIGNOTANT AVD	M754	--	INJECTEURS

QPY/MQ
HUGUES ARZELIER
Tel. 4028

DÉSIGN. CONNECTEURS & EPISSURES : NOMENCLATURE (2 folios)

NUMÉRO 50 2/3

Mise à jour du : 5/91 H.A.

Annule feuille du : 5/90

SCHÉMA ÉLECTRIQUE 309

IMP. PEUGEOT POISSY B 10328

N°	EMP	DESIGNATION	N°	EMP	DESIGNATION	N°	EMP	DESIGNATION	N°	EMP	DESIGNATION
M755	F4	TEMPO. LAVE PROJECTEURS	MC3	--	CONNEXION BROUILLARD AV						
M773	F4	RELAIS RECHAUFFEUR DSL.	MC4	F4	INTERCONNEXION REFRIGERA.						
M775	F4	RELAIS SECURITE DEMARRAGE	MC45	--	CONNEXION BATTERIE						
M778	F4	RELAIS POMPE IMMERGEE	MC481	A2	INTERCONNEXION CLIGNOTANT						
M780	--	RELAIS CODES ATTENUES	MC50	--	DIAGNOSTIC (BOBINE)						
M780	F4	RELAIS FEUX DIURNES	MC6	C5	INTERCONNEXION INJECTION						
M780A	F4	RELAIS FEUX DIURNES	MC720	--	CONNEXION COMPTE TOURS EGR						
M783	--	RELAIS ALM. INJECTION	MC736	F4	INTERCONNEXION LONG. PORTEE						
M788	A1	RESISTANCE MOTO-VENTILATEUR	MC736	B2	RALLONGE LONGUE PORTEE						
M789	--	RESISTANCE CODES ATTENUES	MC855	--	CONN. MOT. COMBINE XU9JAZ						
M790	--	RECHAUFFEUR GAS OIL	MM1	A3	MASSE AILE AVD & Bte fus.						
M791	--	RECHAUFFEUR CARBURATEUR	MM2	G3	MASSE AILE AVG						
M792	--	RELAIS INFORMATION B.V.A.	MM3	--	MASSE AILE AVD						
M794	--	RESISTANCE INJECTION	MR346	--	RESIST. OMMISSION CANISTER						
M810	A4	REPETITEUR G	P1	E5	ALLUME CIGARE						
M811	G4	REPETITEUR D	P165	F5 C	COMBINE						
M833	--	SONDE AIR SOUFFLE	P205	--	INTER. ECLAIREUR VIDE POCHE						
M837	C1	CONTACT. NIV. EAU	P225	E6	CONTACT. TEMOIN STARTER						
M837	B4	SONDE NIVEAU D'EAU	P363	--	ECLAIREUR CENDRIER						
M848	D6	SONDE LAMBDA	P375	A5	ECLAIREUR VIDE POCHE						
M850	D1	THERMOCONTACT RADIATEUR	P303	--	DIODE FEUX AR BROUILLARD						
M855	E4	THERMO. LIQUIDE REFROID.	P510	D5	INTER. FEU AV BROUILLARD						
M86	B2	BOITIER NIVEAU D'EAU	P511	D5	INTER. FEU AR BROUILLARD						
M861	--	THERMO. TEMP. D'EAU 40°	P532	D5	INTER. VITRE AR CHAUFFANTE						
M888	--	TEMPERATURE D'HUILE	P535	G5	INTER. SIEGES CHAUFFANTS						
M889	--	THERMISTANCE INJECTION	P550	D5	INTER. ESSUIE VITRE AR						
M890	--	THERM. LIQUIDE REFROID.	P566	G5	INTER. Cde. REFRIGERATION						
M894	--	THERMISTANCE Cde G.M.V.	P570	D5	INTER. SIGNAL DANGER						
M896	--	SONDE TEMPERATURE D'AIR	P58	B5	CALCULATEUR Injection						
M898	--	PRESSION D'HUILE	P640	D6	MONTRE DIGITALE						
M9	--	ACTUATEUR RALENTI XU9M	P660	B6	DOUBLE CDE. AUTO-ECOLE						
M93	--	CAPTEUR SURCHAUFFE CATA.	P795	G6	RHEOSTAT ECLAIRAGE COMBINE						
MC1	--	CONNEXION ALTERNATEUR	PC__	G5	INTERCONNEXION / P. D. B.						
MC1	--	TEST MOTOVENTILATEUR									
MC10	--	CONNEXION INJECTION TU3M									
MC167	--	DIAGNOSTIC ANTIPOLLUTION									
MC2	--	CONNEXION DEMARREUR									
MC295	--	CONNEXION REFRI. XU9JAZ									

QPY/MQ

HUGUES ARZELIER Tel. 4028

DÉSIGN. CONNECTEURS & EPISSURES : NOMENCLATURE

NUMÉRO 50 3/3

Mise à jour du : 5/91

Annule feuille du : 5/90

SCHÉMA ÉLECTRIQUE 309

IMP. PEUGEOT POISSY B 10328

P165A ba

1		
2	30B	Recepteur pression d'huile
3		
4	47A	Temoin temperature eau maxi
5	M1J	Vers masse compte-tours
6	47	Recepteur temperature d'eau
7	30J	Recepteur temperature d'hule
8	47M	Temoin presence d'eau dans gasoil A.B.R. version essence
9	15A	Temoin diagnostique
10	M3	Masse

P165C ve

1		
2	B7C	+ Montre a aiguilles
3	25/D13C	Eclairage combine (rheostat ou shunt)
4	M25	Masse eclairage
5	75A	Temoin starter surchauffe catalyseur ou Temoin A.B.R. sur XUD7T
6	A2B	+ Accessoires
7	47B	Temoin niveau d'eau
8		
9	48A	Temoin clignotant droit

P165D be

1	7A	Temoin de charge
2	47R	
3	69	Temoin niveau lockheed & frein a main
4	M4	Masse
5	49A	Temoin cligontant gauche
6	D13R	Temoin feux de position
7	RR1	Temoin feux de croisement

P165 jn

1	73	Temoin prechauffage gasoil
2	30	Temoin pression d'huile
3	70	Temoin plaquettes de freins
4	JJ1	Temoin feux de route
5		
6	65	Jauge a essence
7	65A	Temoin minimun essence
8	M7M	Masse montre digitale

P165B be (Suivant equipement)

1	C1J	+ Accessoires
2	M1J	Masse compte-tours
3	112	Compte-tours essence
4	112D	Compte-tours diesel & XU5M

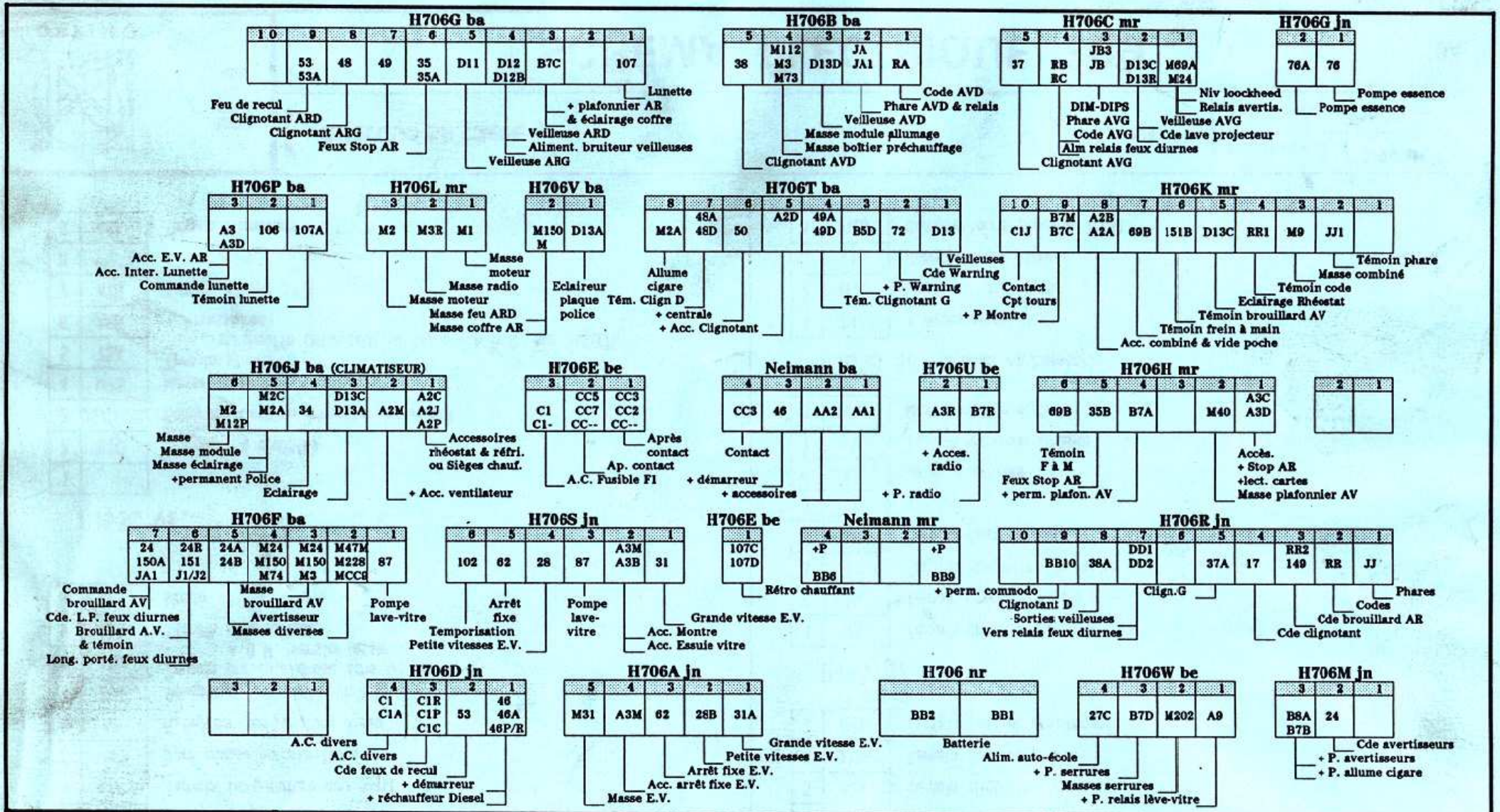

IMP. PEUGEOT POISSY B 10328

PC1 jn (10 voies reste 9 voies bleu sur CAD)

Fals. PROJECTEUR	Fals. PLANCHE DE BORD		
73	1	73	Temoin prechauffage gasoil
30 30A	2	30	Temoin pression d'huile Vers relais pompe immergee
70A 70B	3	70	Temoin usure plaquettes de frein
112	4	112	Compte-tours (essence)
47B	5	47B	Temoin niveau d'eau
150A	6	150A	Commande relais anti-brouillard AV
47R DD1	7	47R DD1	Temoin STOP combine (diesel pays chauds) CAD Commande veilleuses C.A.G.
15A	8	15A	Temoin de diagnostique
74 26	9	74	Temoin surchauffe catalyseur ou Temoin A.B.R. sur variante XUD7T
47R	10	47R	Temoin STOP combine (diesel pays chauds) CAG

PC2 mr

Fals. PROJECTEUR	Fals. PLANCHE DE BORD		
DD1	1	DD2	Veilleuses (Alm.) C.A.G. uniquement
30B	2	30B	Mano pression d'huile
112D 3	3	112D	Compte-tours Diesel Compte-tours XU5M
47A	4	47A	Temoin temperature d'eau
7A	5	7A	Temoin de charge
47	6	47	Mano temperature d'eau
30J	7	30J	Manometre temperature d'huile
47M 26	8	47M	Temoin presence d'eau dans gasoil ou Temoin A.B.R. version essence
69A	9	69 69B	Temoin frein a main & niveau lockheed

PC8 nr ou PC4 nr

Fals. PROJECTEUR	Fals. FEUX AR		
76	1	76	Pompe essence immerge ou injection

PC5 rg

Fals. PLANCHE DE BORD	Fals. FEUX AR		
65	1	65	Jauge a carburant
65A	2	65A	Temoin mini carburant
A3 A3J	3	A3B A3J	Alimentation bruiteur veilleuses Alimentation arret fixe essuie vitre AR
28R	4	28R	Commande essuie vitre AR
87M	5	87M	Pompe lave vitre AR
151	6	151 151A	Feux AR brouillard

HC12 nr

Fals. PROJECTEUR	Fals. CLIMATISEUR		
6J	1	6J	Cde. refrigeration

HC16A mr

Fais. PROJECTEUR		Fais. INJECTION	
C1R	1	C1R C1A/C1C	Alm. Acc. F1 feu de recul (sauf B.V.A.) Alm. boitier niv. eau / ou boitier surchauffe catalyseur
53 15/42	2	53 15/42	Feux de recul (sauf B.V.A.) Info BVA C.A.G. fil 15 (XU5M) / fil 42 (XU9JAZ)
47	3	47	Temperature d'eau (recepteur)
47A	4	47A	Temperature d'eau (temoin)
7A	5	7A	Temoin de charge
30	6	30	Temoin pression d'huile
30J	7	30J	Temperature d'huile (recepteur)
30B	8	30B	Pression d'huile (recepteur)
46	9	46 46A	Demarreur Cde. additionnelle depart a froid

HC16 mr (8 cases ba sur C.A.D.)

Fais. PROJECTEUR		Fais. INJECTION	
3 74	1	3 74	Compte tours XU_M Temoin surchauffe catalyseur XU9JAZ
76A	2	76 98	Pompe a essence Rechauffeur vapeur d'huile (Pays froids)
M3	3	M3 M--	Masse module allumage : M74 =masse temoin surchauf. catalyseur .M47B =masse boitier niv. eau
112	4	112	Compte tours essence
15A	5	15A 15	Temoin diagnostique Vers calculateur XU_M
CC2	6	CC- 27	Apres contact .CC2 vers bobine ou CC3 &CC4 relais Alm. injection & pompe essence.Fil 27 vers calculateur
47B	7	47B	Temoin de niveau d'eau
15 42	8	15 42	Sur C.A.D. uniquement .Information B.V.A. vers Calculateur fil 15 (XU5M) & fil 42 (XU9JAZ)

HM1 ba

Fais. PORTE AV		
1	M3R	Masse radio
2	M95	Masse interrupteur leve vitre G
3	M97	Masse interrupteur leve vitre G
4	M94 M107D	Masse interrupteur leve vitre D Masse retroviseur chauffant D (sur certaines versions)
5	M96 M107C	Masse interrupteur leve vitre D Masse retroviseur chauffant G (sur certaines versions)

HM1 ba

Fais. PORTE AV		
1	M7D	Masse recepteur infra rouge
2	M7P	Masse boitier commande verrouillage Plip
3	M107D	Masse retroviseur chauffant D
4	M107C	Masse retroviseur chauffant G
5		

HC1 or

Fais. PLAFONNIER		Fais. FEUX AR	
M40	1	M40	Masse plafonnier av
B7A	2	B7A	Alimentation + Permanent plafonnier AV
A3C	3	A3D A3C	Alimentation + accessoires plafonnier AV Alimentation + accessoires contacteur feux STOP AR
40/40D	4	40/40C 40R	Commande plafonnier AV (inter-porte) Commande plafonnier AR(inter -porte)

Nota : sur HM1 possibilite d'inversion des fils dans les alveoles

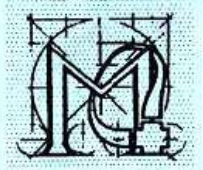

QPY/MQ

HUGUES ARZELIER Tel. 4028

DÉSIGN. CONNECTEURS SOUS PLANCHE DE BORD

NUMÉRO 51 4/4

Mise à jour du : 5/90 H.A.

Annule feuille du : 5/89

SCHÉMA ÉLECTRIQUE 309

IMP. PEUGEOT POISSY B 10328

E2 Epissure veilleuse

Fais. PLANCHE DE BORD

D13	Alimentation veilleuses
D13A	Aliment. Cde. inter. brouillard AV
D13A	Sur Gendarmerie eclairage inter trompe
D13B	Eclairage interrupteur brouillard AR
D13D	Eclairage interrupteur feux de detresse (warning)
D13E	Alimentation Cde. inter. brouillard AV Feux diurnes
D13E	Allume cigare
D13F	Eclairage cendrier
D13J	Eclairage interrupteur brouillard AV
D13M	Eclairage montre digitale (Sauf niv 2 & 3 CAG)
D13P	Eclairage interrupteur lunette chauffante
D13R	Temoin veilleuses (Sauf niveau 2 & 3 CAG)
D13T	Vers inter. brouillard AV Feux diurnes
D14	Alimentation Auto-radio

E1 Epissure masse

Fais. PLANCHE DE BORD

M3	Masse combine
M4	Masse combine
M9	Alimentation masse principale
M25	Masse combine
M7B	Masse eclairage vide poche
M	Masse boitier pour prise Jack (Gendarmerie)
M13B	Masse interrupteur feu AR brouillard
M13C	Masse interrupteur feux detresse warning (ECLAIRAGE)
M13D	Masse interrupteur feux detresse warning (TEMOIN)
M13F	Masse eclairage cendrier
M13A	Masse interrupteur brouillard AV (TEMOIN)
M13J	Masse interrupteur brouillard AV (ECLAIRAGE)
M13P	Masse interrupteur lunette chauffante

NUMERO Couleur	N° du SCHEMA
BB1 mr	Toutes pages
BB2 mr	Toutes pages
1 ba	38-5 ,39-3 ,39-5
	39-6 ,48-1
10 be	39-6
10 or	39-1 ,39-2
10 ve	39-7
101 ba	39-7
101 ve	39-7 ,39-8
101A ve	39-8
102 jn	07-3
104 rg	42-3
106 be	36-1
107 ba	36-1
107 jn	36-1
107 nr	36-1
107C rg	36-1
107D rg	36-1
108 mr	45-2
108 rg	45-1 ,45-2
109 gr	45-2
11 rg	39-4 ,39-5 ,39-6
	39-8
111 gr	45-2
112 be	01-1 ,01-2 ,30-1
	39-3 ,39-8
112 gr	01-1 ,01-2 ,30-1
	38-2 ,38-3 ,39-1
	39-2 ,39-4 ,39-7
	39-8
112 jn	01-1 ,01-2 ,01-3
	30-1
112 rg	01-3 ,05-2 ,30-1
112 ve	05-1 ,39-3
112A jn	30-1 ,39-7

NUMERO Couleur	N° du SCHEMA
112A ve	01-3 ,05-1 ,39-3
112B be	30-1 ,39-8
112B or	01-1 ,01-2 ,01-3
	30-1 ,38-2
112C ve	01-2 ,39-2
112D bg	30-1
112D ve	05-2 ,30-1
112E ve	01-1 ,01-2 ,38-2
	38-3
112J ve	38-2 ,39-1 ,39-2
113 be	38-5 ,39-3
113A be	39-3
11A rg	39-5
12 ba	05-1 ,39-6 ,39-9
	41-2
12 be	39-1 ,39-2
12 jn	39-7
12 or	48-1
12 rg	39-3
120 or	38-8 ,39-7
125 jn	32-4 ,32-5 ,32-6
	32-7
126 rg	32-4 ,32-5 ,32-6
	32-7 ,32-8
126R ba	32-4 ,32-5 ,32-6
	32-7 ,32-8
127 rg	32-4 ,32-5 ,32-6
	32-7 ,32-8
128 ba	32-4 ,32-5 ,32-7
	32-8
128A ba	32-5
128D ba	32-4 ,32-7 ,32-8
128D vi	32-6
13 ba	39-3
13 be	40-1

NUMERO Couleur	N° du SCHEMA
13 jn	05-1
13 mr	40-1
135 or	32-4 ,32-7 ,32-8
135A ba	32-6
135A jn	32-4
135B mr	32-7
135B or	32-8
135C or	32-4 ,32-6 ,32-7
	32-8
135D jn	32-4 ,32-7 ,32-8
135E mr	32-8
135E rg	32-7
135R ve	32-7
136 ve	32-6 ,42-6
137 vi	39-7 ,39-8
138 vi	39-7 ,39-8
139 rg	01-1 ,01-2
139 vi	39-7 ,39-8
13A mr	29-2
13B mr	29-2
14 ba	39-4
14 jn	39-3
14 rg	45-2
14 ve	39-5 ,39-6
14 vi	39-1 ,39-2
140 ve	01-1 ,01-2
140 vi	39-7 ,39-8
141 be	39-3
141 rg	39-1 ,39-7 ,39-8
141 ve	39-4 ,39-5
146 vi	05-2
149 mr	12-1 ,12-2 ,12-3
149 vi	12-1 ,12-2
14J rg	45-2
14R rg	45-2

NUMERO Couleur	N° du SCHEMA
15 ba	41-2
15 be	39-4 ,39-6 ,41-2
15 mr	40-1
15 vi	39-1 ,39-2
150A ba	12-2 ,12-3 ,12-4
150J vi	12-2 ,12-3 ,12-4
151 be	12-2 ,12-3
151 or	12-1
151 rg	12-1
151A mr	12-2 ,12-3 ,12-4
151A rg	12-1
151B mr	12-1 ,12-2 ,12-3
	12-4
151C rg	12-3 ,15-1
151D mr	12-4
151D ve	12-4
151E vi	12-4
151J vi	12-4
157 nr	32-3
157 rg	32-3 ,32-4
157 ve	32-4
157A jn	32-3 ,32-4
15A ba	38-6 ,38-7 ,40-1
15A mr	40-1
16 jn	19-2
16 mr	48-1
16 rg	39-4
16 rs	05-1
161 or	39-7 ,39-8
162 or	39-7 ,39-8
16A rg	39-4
16A ve	19-2
17 jn	39-4
17 rg	20-1 ,38-5 ,47-1
17 ve	05-1

NUMERO Couleur	N° du SCHEMA
171 or	39-7 ,39-8
172 or	39-7 ,39-8
17A jn	39-4
17A rg	47-1
18 ba	38-2 ,38-3 ,39-1
	39-2 ,39-3 ,39-5
	39-6
18 mr	48-1
18 ve	39-4
18A ba	39-1 ,39-2
18B ba	39-1 ,39-2
19 be	39-5 ,39-6 ,48-1
19 vi	38-4
1A ba	48-1
1A gr	34-2
1A rg	39-3
1R rg	38-5 ,39-3
2 be	39-3
2 or	39-5 ,39-6
2 rg	39-1 ,39-2
20 ba	39-1 ,39-2
20 mr	38-8
20 rg	39-5 ,39-6
201 or	33-2
201A jn	33-1
201A or	33-1 ,33-2
201B jn	33-1 ,33-2
201C jn	33-1 ,33-2
201C or	33-2
201D jn	33-1 ,33-2
201R jn	33-1 ,33-2
202 gr	33-2
202A gr	33-1 ,33-2
202A ve	33-1
202B ve	33-1 ,33-2

NUMERO Couleur	N° du SCHEMA
202C gr	33-2
202C ve	33-1 ,33-2
202D ve	33-1 ,33-2
202R ve	33-1 ,33-2
203 mr	33-2
204 vi	33-2
205 ba	33-2
206 be	33-2
20A ba	39-4
20A be	39-5 ,39-6
20A or	32-8 ,39-7
20B ba	39-4
20C or	39-8
20C rg	38-4 ,38-6 ,38-7
	39-4 ,39-5 ,39-6
20D be	39-4
20D rg	39-5 ,39-6
20D ve	39-8
20E ba	39-4
20E be	39-5 ,39-6
20E or	39-7 ,39-8
20J ba	39-6
20J or	39-5
20P or	39-4 ,39-5 ,39-6
20R or	39-7
21 ba	39-4 ,48-1
21 be	38-6 ,39-6
211 ba	04-2
211A ba	04-2
212 jn	04-2
212A jn	04-2
213 rg	04-2
213A rg	04-2
214 ve	04-2
214A ve	04-2

QPY/MQ
HUGUES ARZELIER
Tel. 4028

DÉSIGN. NOMENCLATURE DES FILS

NUMÉRO 53 1/5

Mise à jour du : 5/91 H.A.

Annule feuille du : 5/90

SCHÉMA ÉLECTRIQUE 309

IMP. PEUGEOT POISSY B 10328

NUMERO Couleur	N° du SCHEMA
22 ba	39-1
22 be	48-1
22 jn	39-4
22 rg	39-6
226 be	27-2
226 rg	27-2
226 vi	37-1
226A be	27-2
226A ve	27-2
227 be	37-1
228 ba	42-4
228 jn	37-1 ,42-4
23 ba	39-4
23 mr	32-8 ,39-3 ,39-7
	39-8
24 be	06-1
24 gr	39-3
24 jn	39-5 ,39-6
24 mr	06-1 ,06-2 ,47-1
24 rg	39-4
24 ve	06-1 ,06-2
240 rg	05-2
241 ve	05-2
24A mr	06-1 ,06-2 ,47-1
24B mr	06-1 ,06-2
24R rg	06-1
25 be	38-7 ,39-5 ,39-6
25 bg	16-1
25 rg	48-1
25R ba	29-2
25R rg	45-1 ,45-2
26 be	48-1
26 jn	39-8
26 rg	39-5 ,39-6
26 ve	39-7

NUMERO Couleur	N° du SCHEMA
26A jn	48-1
27 ba	39-6
27 jn	39-4
27 mr	38-8 ,39-7
27 rg	39-5
27 vi	38-9 ,39-8
27A be	31-1 ,43-1
27A jn	45-1
27C ba	31-1 ,43-1 ,47-1
27J jn	31-1 ,43-1
28 be	39-5 ,39-6 ,40-1
28 gr	07-1
28 or	07-2 ,07-3
28 ve	39-4
28A mr	07-1
28B or	07-2 ,07-3
28B vi	39-5
28M jn	07-1
28R or	07-1
29 rg	45-1 ,45-2 ,46-1
29B rg	45-1 ,45-2 ,46-1
2R ba	01-3 ,39-5 ,39-6
3 mr	38-8 ,38-9 ,39-1
	39-2
3 rg	39-3
3 ve	30-1 ,39-5 ,39-6
30 or	26-1
30 rg	26-1 ,38-1
30 vi	26-1 ,38-1
301 ba	39-7
301 ve	39-8
302 ba	39-7 ,39-8
303 ba	39-7 ,39-8
304 ba	39-8
30A ba	22-3

NUMERO Couleur	N° du SCHEMA
30A ve	38-1
30B mr	22-1 ,22-2 ,22-3
30B rg	22-1 ,22-2 ,22-3
30B vi	22-2 ,22-3
30B gr	22-3
30J or	22-1 ,22-2 ,22-3
30J vi	22-3
31 gr	07-2 ,07-3
31 or	39-6
31 rg	39-5
31A ba	39-6
31A gr	07-2 ,07-3
31B jn	39-6
31D be	39-6
32 ba	48-1
32 be	38-5 ,39-3
32 jn	05-1
32 mr	39-5
32 rg	05-1
32 ve	39-4
32 vi	39-1 ,39-2
32A ba	39-3
32A be	48-1
32A rg	05-1
32A ve	39-4
32B ba	39-3
32B rg	05-1
32C be	38-5 ,39-3
32D ba	38-5
33 jn	39-6
33 rg	39-4
33 ve	48-1
33 vi	39-1 ,39-2 ,39-5
33B vi	45-1
34 ba	39-6 ,45-2

NUMERO Couleur	N° du SCHEMA
34 be	45-1
34A mr	45-1
34B mr	45-1
34C be	45-2
34C mr	45-2
34C vi	45-1
34D mr	45-2
34R be	45-2
34R or	45-1
34T mr	45-1
35 jn	11-1
35 or	38-6 ,39-5
35 ve	48-1
35 vi	11-1 ,38-7 ,39-6
35A jn	11-1
35B vi	11-1
35C ve	39-6
36 gr	38-8
36 mr	38-9
37 ba	38-8 ,38-9 ,39-7
	39-8 ,47-1
37 gr	39-1 ,39-2
37 jn	20-1 ,21-1
37A ba	20-1 ,38-9 ,47-1
37A jn	20-1
37A vi	38-8
37B vi	38-9
37R jn	20-1
38 be	47-1
38 gr	39-1 ,39-2
38 jn	20-1 ,21-1
38A be	20-1 ,47-1
38A jn	20-1
3A rg	39-3
3A ve	39-5 ,40-1

NUMERO Couleur	N° du SCHEMA
4 ba	39-5 ,39-6 ,40-1
	48-1
4 vi	39-8
40 ba	19-1 ,19-2 ,19-3
40 gr	39-1 ,39-2
40 jn	32-8 ,39-7
40 ve	08-2 ,19-1 ,19-2
	19-3 ,39-8
40A ve	08-2
40B ve	08-2 ,19-1 ,19-2
40C ve	08-2 ,19-1 ,19-2
	19-3
40D ba	08-2
40D ve	19-1 ,19-2 ,19-3
40R ve	08-2 ,19-1 ,19-2
	19-3
41 ba	39-7
41 gr	39-1 ,39-2
41 jn	39-8
41 vi	32-8
42 ve	41-3
42A ba	41-3
43 ve	19-3 ,39-8
44 be	39-8
44 rg	39-7
45 be	39-7
45 rg	39-8
46 be	02-1 ,14-1 ,14-2
	38-1 ,38-2 ,38-3
	39-1 ,39-2 ,39-4
	39-7 ,41-1 ,41-2
	42-3
461 ba	39-7
461 jn	39-8
46A be	38-4 ,39-1 ,39-2

NUMERO Couleur	N° du SCHEMA
46A be	39-4
46A vi	14-1 ,39-7 ,42-3
46B be	14-1 ,38-2 ,38-3
	41-1
46C be	02-1 ,38-2 ,38-3
	41-1
46C gr	41-1
46C ve	41-3
46D ba	41-3
46D gr	41-1 ,41-2 ,42-3
46D jn	41-2
46J be	39-1 ,39-2
46P ba	38-3 ,41-2 ,42-3
46P be	38-2 ,41-1
46R be	14-1 ,41-1 ,42-3
46R gr	14-1
47 gr	22-1 ,22-2 ,22-3
47 jn	22-1 ,22-2 ,22-3
47 or	22-3
470 rg	39-7
470 ve	39-8
47A be	26-1 ,42-5
47A gr	26-1
47A rg	26-1
47A vi	26-1 ,42-5
47AA vi	42-5
47B jn	27-1 ,27-2
47B rs	27-1 ,27-2
47B vi	27-2
47D jn	42-5
47J be	42-5
47J mr	05-2
47M ve	42-2 ,48-1
47R ba	26-1 ,42-5
47R jn	26-1 ,42-5

QPY/MQ

HUGUES ARZELIER Tel. 4028

DÉSIGN. NOMENCLATURE DES FILS

NUMÉRO 53 2/5

Mise à jour du : 5/91 H.A.

Annule feuille du : 5/90

SCHÉMA ÉLECTRIQUE 309

IMP. PEUGEOT POISSY B 10328

NUMERO Couleur	N° du SCHEMA
47R rg	26-1 ,42-5
48 ba	20-1 ,21-1
48 rg	39-8
48 ve	39-7
48A be	20-1 ,21-1
48D be	21-1
49 rs	20-1 ,21-1
49A ba	20-1 ,21-1
49D ba	21-1
5 be	38-6 ,39-6 ,48-1
5 vi	39-8
5 or	39-7
50 mr	20-1
520 ba	39-8
520 jn	39-7
53 be	13-1 ,41-1 ,41-2
	42-3
53 vi	13-1 ,41-1 ,41-2
	42-3
530 be	39-7 ,39-8
53A be	13-1 ,41-1 ,41-2
	42-3
55 jn	40-1
55 rg	38-9 ,40-1
58 jn	32-1 ,32-2 ,32-3
58A be	32-1 ,32-2 ,32-3
58A ve	32-4 ,32-5 ,32-6
	32-7 ,32-8
58B jn	32-2 ,32-3
58B ve	32-4 ,32-5 ,32-6
	32-7 ,32-8
58C or	32-1 ,32-2 ,32-3
58J ve	32-5
58J vi	32-2 ,32-3
58R ve	32-4 ,32-6 ,32-7

NUMERO Couleur	N° du SCHEMA
58R ve	32-8
5E or	39-7
6 be	05-1 ,38-5 ,39-3
6 jn	30-1 ,38-4 ,39-6
	40-1
6 mr	39-5
62 mr	07-2 ,07-3
65 be	23-1
65A ba	23-1
68 gr	47-1
69 be	28-1
69A be	28-1
69B jn	28-1
69B rg	28-1
69B ve	40-1
6B ve	39-6
6C bg	39-3
6C jn	32-8 ,43-1
6F rg	32-6
6J mr	32-4 ,32-6 ,32-7
	32-8 ,43-1
6J nr	32-4
6M ba	43-1
6M or	32-6
6M rs	39-3
6M ve	32-8
6P jn	43-1
6P rg	32-6
6R or	43-1
7 ba	39-7
7 jn	39-1 ,39-2 ,39-5
	39-8
7 rg	38-4
7 ve	39-3
70 ve	25-1

NUMERO Couleur	N° du SCHEMA
70A nr	25-1
70B nr	25-1
72 or	21-1
73 bg	42-3
73 jn	42-3
74 ba	39-3 ,40-1
74 jn	24-1 ,40-1 ,48-1
74 rg	40-1
74A ba	39-3 ,40-1
75A jn	24-1 ,40-1 ,48-1
76 ba	38-3 ,38-5 ,38-8
	39-2 ,39-3
76 be	38-1 ,38-2 ,38-3
	38-4 ,38-5 ,38-6
	38-7 ,38-8 ,38-9
76A ba	38-1 ,38-2 ,38-3
	38-4 ,38-5 ,38-6
	38-7 ,38-8 ,38-9
	39-4 ,39-5 ,39-6
79 rg	45-1 ,45-2 ,46-1
79B rg	45-1 ,45-2
7A gr	02-1
7A mr	02-1
7A nr	02-1
7A rs	02-1
8 ba	48-1
8 gr	39-1 ,39-2
8 jn	39-3
81 ba	46-1
81 ve	45-1 ,45-2
81 vi	45-1 ,45-2
81A ba	46-1
81A mr	45-2
83 ve	45-2
87 ba	07-2 ,07-3 ,34-1

NUMERO Couleur	N° du SCHEMA
87 ba	34-2
87 mr	34-2
87A ba	34-1 ,34-2
87M jn	07-1
89 or	34-1 ,34-2
9 ba	38-2 ,38-3 ,39-1
	39-2
9 be	38-5 ,39-3
9 ve	39-4 ,39-5 ,39-6
	48-1
91 vi	39-8
94 ba	35-1
94A gr	35-1
95 gr	35-1
96 be	35-1
96 or	39-1 ,39-3 ,39-4
	39-5 ,39-6 ,39-7
96 vi	p
96A or	38-5 ,38-8 ,39-3
	39-7
96A vi	38-9 ,39-8
96B or	35-1
97 mr	35-1
98 be	38-8 ,39-1 ,39-2
A2A rg	18-1
A2B ba	Alm. ACC. combiné
A2B ba	02-1 ,22-1 ,22-2
	22-3 ,23-1 ,24-1
	25-1 ,26-1 ,27-1
	27-2 ,28-1 ,38-1
	40-1 ,42-2 ,42-5
	48-1
A2C rg	31-1 ,37-1 ,42-4
	43-1
A2D rg	20-1

NUMERO Couleur	N° du SCHEMA
A2J rg	18-1
A2J vi	43-1
A2M rg	31-1 ,37-1 ,42-4
A2M rg	43-1
A2P ba	37-1 ,42-4
A2P rg	38-1
A2R rg	31-1 ,43-1
A3 vi	07-1 ,08-2 ,29-2
A3 vi	36-1
A3A vi	07-1 ,07-2 ,07-3
A3B be	08-2
A3B vi	07-1 ,07-2 ,07-3
A3B vi	34-1 ,34-2
A3C gr	11-1 ,19-2
A3D gr	11-1 ,19-2
A3D vi	36-1
A3J vi	07-1 ,07-2 ,08-2
A3J vi	29-2
A3M ba	29-2
A3M vi	07-2 ,07-3
A3R be	04-1 ,04-2
A9 ba	35-1
A9A vi	35-1
A9B vi	35-1
A9D vi	35-1
B1A rg	32-4 ,32-5 ,32-7
B1A rg	32-8
B2A rg	32-4 ,32-5 ,32-7
B2A rg	32-8
B5 or	32-4 ,32-5 ,32-7
B5 or	32-8
B5 rg	32-1 ,32-2 ,32-3
B5A ba	32-4
B5A rg	32-3
B5C be	32-4

NUMERO Couleur	N° du SCHEMA
B5C nr	32-3
B5D gr	21-1
B5P mr	46-1
B5R mr	46-1
B6 gr	32-7
B6 mr	32-1 ,32-2 ,32-3
	32-5
B6 or	32-4 ,32-8
B7A rg	19-1 ,19-2
B7B gr	03-1 ,46-1
B7C ba	17-1 ,19-3
B7C rg	29-1
B7D or	33-1
B7D rg	33-2
B7M gr	29-2
B7P rg	33-2
B7R ba	04-1 ,04-2
B7R rg	19-3
B7R vi	19-3
B8A gr	03-1 ,06-1 ,06-2
	46-1
BB1 ba	38-4 ,38-6 ,38-7
	39-4
BB1 mr	38-1 ,38-2 ,38-3
BB1 rg	32-6 ,38-8
BB1 vi	38-9 ,39-8
BB10 rg	Alm. Commodo
BB10 rg	04-1 ,04-2 ,08-1
	08-2 ,09-1 ,10-1
	12-1 ,12-2 ,12-3
	12-4 ,14-1 ,14-2
	15-1 ,15-2 ,16-1
	17-1 ,21-1 ,34-1
	34-2 ,36-1 ,42-4
	44-1 ,44-2

QPY/MQ
HUGUES ARZELIER
Tel. 4028

DÉSIGN. NOMENCLATURE DES FILS

NUMÉRO 53 3/5

Mise à jour du : 5/91 H.A.

Annule feuille du : 5/90

SCHÉMA ÉLECTRIQUE 309

IMP PEUGEOT POISSY B 10328

NUMERO Couleur	N° du SCHEMA
BB15 rg	14-1
BB16 rg	06-1
BB17 ba	12-3 ,15-1
BB18 gr	38-8 ,39-7
BB1A rg	32-6
BB2 mr	38-8
BB2 rg	32-6 ,38-4 ,38-6
	38-7
BB2A ba	38-9
BB2A rg	32-6
BB3 ba	38-9
BB3 gr	38-8
BB3 or	38-4 ,38-6 ,38-7
BB4 rg	38-4 ,38-6 ,38-7
	38-8 ,39-4 ,39-5
	39-6
BB4 vi	38-9
BB5 ba	38-9 ,39-4
BB5 or	32-6
BB6 or	32-6
BB8 mr	34-1
BB8 rg	42-3
BB8A rg	34-1
BB9 rg	46-1
C1A rg	27-1 ,27-2 ,40-1
C1B rg	41-3
C1C rg	41-3 ,44-1
C1J ba	30-1
C1P rg	42-2
C1R mr	13-1 ,27-1 ,27-2
	40-1 ,41-1 ,41-2
	42-3
C1R rg	40-1
C2A ve	41-2
CC1 be	30-1 ,42-1 ,42-3

NUMERO Couleur	N° du SCHEMA
CC1 gr	05-2
CC12 mr	14-1 ,38-1
CC13 jn	05-1
CC2 ba	38-9 ,39-8
CC2 gr	01-1 ,01-2 ,05-1
	05-2 ,30-1 ,38-5
	39-3 ,39-7
CC2 rg	01-1 ,01-2 ,30-1
	38-2 ,38-3 ,38-4
	38-6 ,38-7 ,38-8
	38-9 ,39-7
CC3 gr	01-1 ,01-2 ,01-3
CC3 ba	39-8 ,48-1
CC3 be	38-4 ,38-6 ,38-7
CC3 rg	39-7
CC3A gr	01-3
CC3B gr	01-3
CC4 be	38-4 ,38-6 ,38-7
CC4 gr	01-2 ,39-6
CC4 jn	01-1 ,38-2
CC4 rg	42-3
CC5 ba	14-1
CC5 be	32-3 ,32-4
CC5 gr	01-3 ,05-2 ,42-1
CC5 jn	01-2 ,14-2 ,38-3
CC5 rg	01-3 ,05-1 ,32-3
	32-4 ,38-5 ,39-3
CC6 gr	32-3 ,32-4
CC7 ba	14-1
CC7 gr	42-1
CC8 jn	41-1
CC9 ve	41-1 ,41-2 ,42-3
CC9 rg	42-5
CIC jn	40-1
D11 ve	08-1 ,14-1 ,14-2

NUMERO Couleur	N° du SCHEMA
D11 ve	44-1 ,44-2
D12 ve	08-1 ,08-2 ,14-1
	44-1
D12B ve	08-2
D13 ve	03-1 ,04-1 ,04-2
	08-1 ,12-1 ,12-2
	12-3 ,12-4 ,21-1
	29-2 ,36-1 ,46-1
D13A ba	44-1 ,44-2
D13A rg	17-1
D13A ve	12-2 ,12-3 ,17-1
	43-1 ,46-1
D13B ve	12-1 ,17-1
D13C ve	08-1 ,14-1 ,14-2
	16-1 ,37-1 ,42-4
D13D ve	08-1 ,14-1 ,14-2
	21-1 ,34-2
D13E ve	03-1
D13F ve	03-1
D13J ve	12-2 ,12-3 ,12-4
D13M ve	08-1 ,29-2
D13P ve	36-1 ,37-1 ,42-4
D13R ba	34-2
D13R ve	08-1
D13R vi	34-1 ,34-2
D13T gr	12-4
D14 ve	04-1 ,04-2
DD1 gr	04-1 ,04-2 ,08-1
	08-2 ,12-1 ,12-2
	12-3 ,14-1 ,16-1
	17-1 ,21-1 ,29-2
	34-1 ,34-2 ,36-1
	37-1 ,42-4
DD1 nr	04-1 ,04-2 ,08-1
	12-1 ,12-2 ,12-3

NUMERO Couleur	N° du SCHEMA
DD1 nr	16-1 ,17-1 ,21-1
	36-1 ,37-1 ,42-4
	44-1
DD1 or	14-1
DD2 gr	04-1 ,04-2 ,08-1
	08-2 ,12-1 ,12-2
	12-3 ,14-1 ,16-1
	17-1 ,21-1 ,34-1
	34-2 ,36-1 ,37-1
	42-4 ,43-1
DD2 vi	14-1
DD3 jn	14-1
DD5 ve	14-1
J be	47-1
J1 gr	15-1 ,15-2
J2 gr	15-1 ,15-2
JA be	10-1 ,15-2
JA1 be	15-1 ,15-2
JB be	10-1 ,44-1
JB3 jn	44-1 ,44-2
JJ be	10-1 ,15-1 ,15-2
	44-1 ,44-2
JJ1 rs	10-1 ,15-1 ,15-2
M jv	05-1 ,07-1 ,08-1
	11-1 ,12-1 ,13-1
	17-1 ,19-3 ,20-1
	21-1 ,23-1 ,36-1
	38-1 ,38-2 ,38-3
	38-4 ,38-5 ,38-6
	38-7 ,38-8 ,38-9
	39-3 ,39-4 ,45-1
	46-1 ,45-2
M1 nr	45-1 ,45-2 ,46-1
M1 vj	Masse boite fusible
M1 vj	ou

NUMERO Couleur	N° du SCHEMA
M1 vj	05-1 ,27-1 ,27-2
	38-4 ,38-6 ,38-7
	39-3 ,39-4 ,39-5
	39-6 ,39-7 ,39-8
	40-1 ,42-2 ,45-1
	45-2 ,46-1 ,48-1
M10 vj	38-5 ,39-3
M106 vj	45-1
M107 nr	36-1
M107 vj	36-1
M107C vj	36-1
M107D vj	36-1
M11 vj	32-3 ,32-4
M112 vj	01-1 ,01-2 ,01-3
M12 vj	38-4 ,39-4 ,39-5
M125 vj	32-4 ,32-5 ,32-6
	32-7 ,32-8
M126 vj	32-4 ,32-5 ,32-6
	32-7 ,32-8
M128 vj	32-4 ,32-5 ,32-6
	32-7 ,32-8
M12P vj	37-1 ,42-4
M13 vj	29-2 ,38-2 ,38-3
	38-6 ,38-7 ,39-1
	39-2 ,39-5 ,39-6
M135 vj	32-7 ,32-8
	32-4 ,32-5 ,32-6
M13A ba	29-2
M13A vj	12-2 ,12-3 ,12-4
	17-1 ,46-1
M13B mr	29-2
M13B vj	12-1 ,17-1
M13C vj	08-1 ,21-1
M13D vj	08-1 ,21-1
M13F vj	03-1

NUMERO Couleur	N° du SCHEMA
M13J vj	12-2 ,12-3 ,12-4
M13P vj	36-1
M14 vj	38-8 ,39-7 ,39-8
	40-1
M141 vj	39-4 ,39-5 ,39-6
M150 vj	08-1 ,12-1 ,12-2
	12-3 ,12-4 ,13-1
	20-1 ,21-1
M151 vj	08-1 ,11-1 ,12-1
	13-1 ,20-1 ,21-1
M16 vj	38-6 ,38-7 ,39-5
	39-6
M17 vj	38-6 ,38-7 ,39-5
	39-6
M18 vj	39-1 ,39-2 ,39-4
M19 vj	38-9 ,39-7
M1J vj	30-1
M2 vj	01-1 ,01-2 ,01-3
	03-1 ,27-1 ,27-2
	31-1 ,37-1 ,38-2
	38-3 ,38-4 ,38-5
	38-8 ,38-9 ,39-3
	39-4 ,39-5 ,39-7
	39-8 ,40-1 ,42-4
	43-1 ,45-1 ,48-1
M20 vj	48-1
M202 vj	33-1 ,33-2
M226 vj	37-1
M227 jn	37-1
M228 vj	42-4
M24 vj	06-1 ,06-2 ,38-8
	39-7 ,39-8 ,40-1
M24A vj	06-1
M24B vj	06-1
M24R vj	06-1 ,06-2

QPY/MQ
HUGUES ARZELIER
Tel. 4028

DÉSIGN. NOMENCLATURE DES FILS

NUMÉRO 53 4/5

Mise à jour du : 5/91 H.A.

Annule feuille du : 5/90

SCHÉMA ÉLECTRIQUE 309

IMP. PEUGEOT POISSY B 10328

NUMERO Couleur	N° du SCHEMA	NUMERO Couleur	N° du SCHEMA	NUMERO Couleur	N° du SCHEMA	NUMERO Couleur	N° du SCHEMA	NUMERO Couleur	N° du SCHEMA	NUMERO Couleur	N° du SCHEMA
M25 vj	16-1 ,20-1 ,21-1	M47D vj	42-5	M9 vj	03-1 ,08-1 ,09-1	RR ba	09-1 ,14-1 ,14-2				
	38-5 ,39-3	M47M vj	42-2		10-1 ,12-1 ,12-2		44-1 ,44-2				
M26 vj	46-1	M49 vj	38-9 ,39-1 ,39-2		12-3 ,12-4 ,16-1	RR1 bg	09-1				
M27 vj	45-1 ,48-1	M5 vj	38-5 ,38-7 ,39-1		18-1 ,20-1 ,21-1	RR2 mr	12-1 ,12-2 ,12-3				
M28 vj	07-1 ,48-1		39-2 ,39-3 ,39-5		22-1 ,22-2 ,22-3		12-4				
M2A vj	43-1		45-2		23-1 ,29-1 ,29-2	RR3 be	12-4 ,14-1 ,14-2				
M2C vj	16-1 ,37-1 ,42-4	M54 vj	38-9		30-1 ,32-3 ,32-4						
	43-1	M58 vj	32-1 ,32-2 ,32-3		36-1 ,38-5 ,39-3						
M3 vj	01-1 ,22-1 ,22-2		32-8		42-3 ,46-1.						
	22-3 ,23-1 ,27-1	M58A vj	32-4 ,32-5 ,32-6	M94 vj	35-1						
	27-2 ,29-1 ,29-2		32-7 ,32-8	M95 vj	35-1						
	30-1 ,38-2 ,38-3	M58B vj	32-4 ,32-5 ,32-6	M96 vj	35-1 ,39-1 ,39-3						
	38-5 ,38-9 ,39-1		32-7 ,32-8		39-3 ,39-4 ,39-5						
	39-2 ,39-3 ,39-4	M6 vj	05-2 ,39-3		39-6 ,39-7 ,39-8						
	39-7 ,39-8 ,40-1	M65 vj	23-1	M97 vj	35-1						
	48-1	M69A vj	28-1	M98 vj	38-8 ,39-1 ,39-2						
M31A vj	07-2 ,07-3	M6R vj	43-1	MA vj	12-2 ,12-3 ,12-4						
M32 vj	38-2 ,38-3	M7 vj	38-7 ,39-3 ,39-5		38-4 ,39-4						
M35A vj	32-4 ,32-8		39-6	MB vj	12-2 ,12-3 ,12-4						
M37 vj	20-1 ,21-1	M73 vj	42-3	MCC9 vj	41-1 ,41-2 ,42-3						
M37A vj	20-1	M74 vj	40-1	MJ1 vj	15-1 ,15-2						
M37R vj	20-1	M76 vj	38-1 ,38-2 ,38-3	MJ2 vj	15-1 ,15-2						
M38 vj	20-1 ,21-1		38-4 ,38-5 ,38-6	MJA vj	09-1 ,10-1 ,44-1						
M38A vj	20-1		38-8 ,38-9		44-2						
M3R vj	04-1 ,04-2	M7B vj	18-1	MJA1 vj	15-1 ,15-2						
M4 vj	08-1 ,09-1 ,10-1	M7D vj	33-2	MJB vj	09-1 ,10-1 ,44-1						
	20-1 ,21-1 ,39-3	M7J vj	19-2		44-2						
	42-3 ,45-1 ,45-2	M7M vj	29-2	MR vj	32-1 ,32-2 ,32-3						
	47-1	M7P vj	33-2	MR2 vj	14-1 ,42-4						
M40 vj	19-1 ,19-2	M8 vj	39-3	RA ba	09-1 ,14-1 ,14-2						
M40R vj	19-3	M87 vj	07-2 ,07-3 ,34-1		44-1 ,44-2						
M43 vj	19-3		34-2	RB ba	09-1 ,14-1 ,14-2						
M46 vj	41-2	M87A vj	34-1 ,34-2		44-1 ,44-2						
M46D vj	41-1 ,41-2 ,42-3	M87M vj	07-1	RC ve	14-1						
M47B vj	27-1 ,27-2	M89 vj	34-1 ,34-2	RJ ba	44-1 ,44-2						

QPY/MQ
HUGUES ARZELIER
Tel. 4028

DÉSIGN. NOMENCLATURE DES FILS

NUMÉRO 53 5/5

Mise à jour du : 5/91 H.A.

Annule feuille du : 5/90

SCHÉMA ÉLECTRIQUE 309

IMP. PEUGEOT POISSY B 10328